Assembly instructions

Trasman Tordera Reversible L Shaped Bunk Bed

The manufacturer's instructions follow unchanged, including all safety warnings, age and weight limits and part codes. Please read them in full before you start, and keep them for future reference.

View this product: www.cosybunks.co.uk/products/trasman-tordera-reversible-l-shaped-bunk-bed

Need help with assembly?

Scan to contact us

info@cosybunks.co.uk
www.cosybunks.co.uk

Sold by Cosybunks (retailer). Instructions supplied by the manufacturer and reproduced unchanged.

TRASMAN

DESIGNED & MADE IN 100% BARCELONA

6+

MANUAL DE MONTAJE
NOTICE DE MONTAGE - ASSEMBLY MANUAL
MONTAGEANLEITUNG - MANUAL DE MONTAGEM - **MONTAGE INSTRUCTIES**
MONTÁŽNÍ NÁVOD
تعليمات التجميع:.

1440 Bo6

V.02 - 02/21

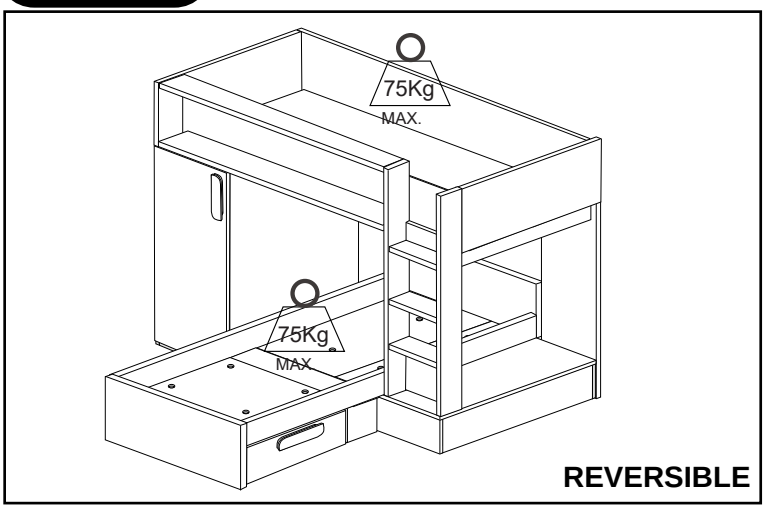

REVERSIBLE

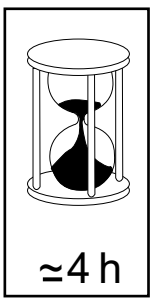

≃4 h

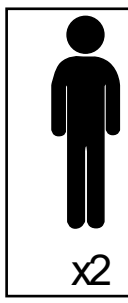

x2

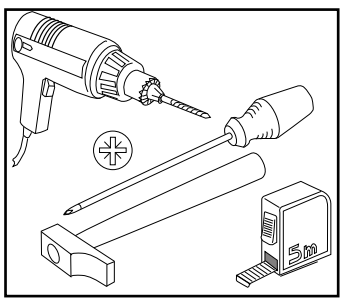

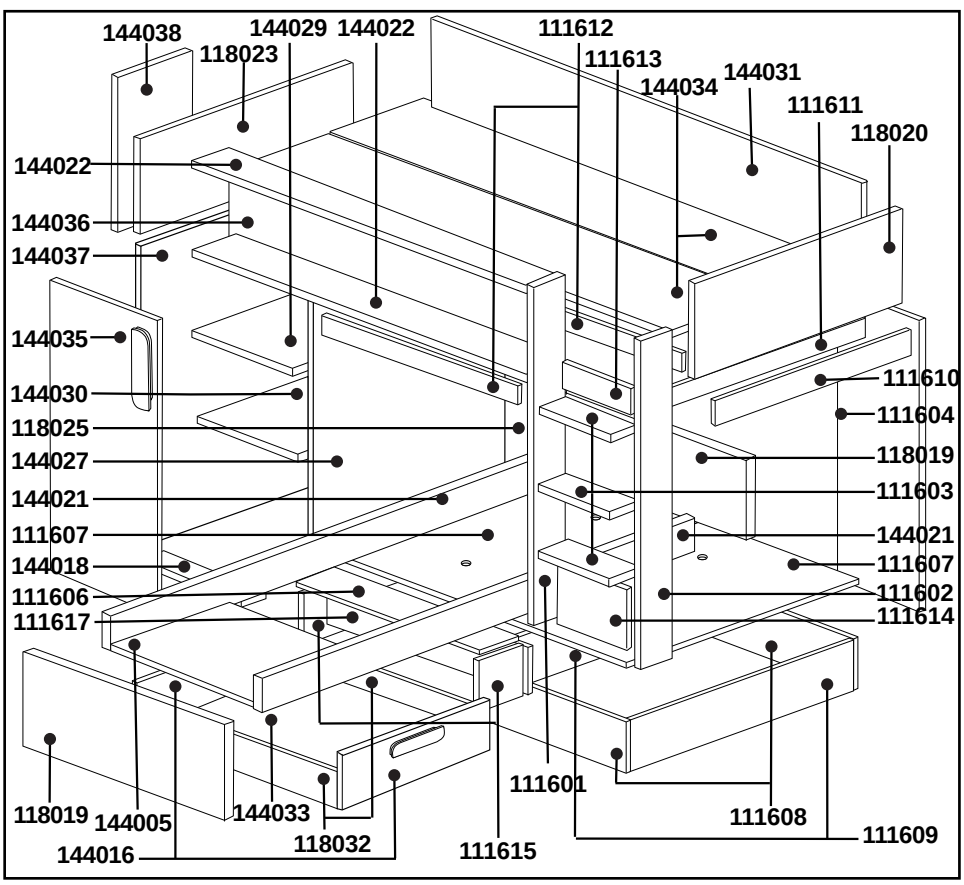

ANTES DE EMPEZAR
CONSULTE LOS CONSEJOS
PARA EL MONTAJE.

AVANT DE COMMENCER CONSULTEZ LES INSTRUCTIONS DE MONTAGE.

BEFORE STARTING REFER TO THE ASSEMBLY ADVICE.

VOR DEM BEGINN EMPFIEHLT ES SICH AUFMERKSAM DIE HINWEISE ZUR MONTAGE ZU LESEN.

ANTES DE COMEÇAR
CONSULTE OS CONSELHOS
PARA A MONTAGEM.

RAADPLEEG VOORDAT U BEGINT HET MONTAGE-ADVIES.

PRED ZAČÁNÍM SE PROSÍM
MONTÁŽNÍ PORADENSTVÍ

اقرأ تعليمات التجميع بعناية.

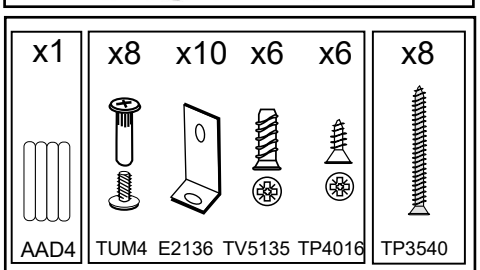

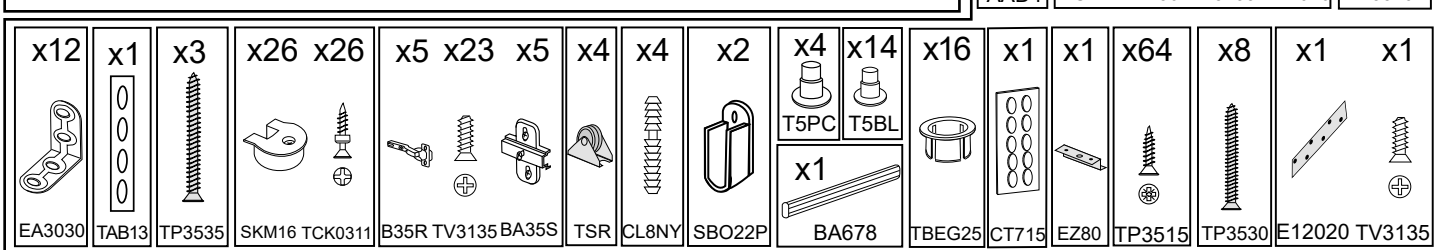

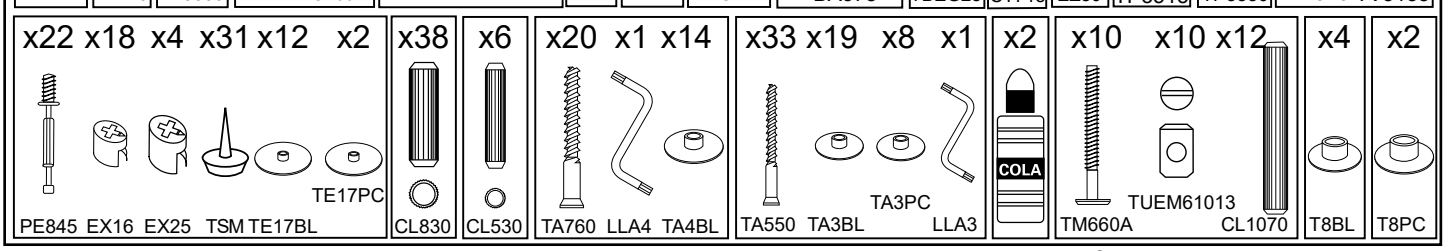

Trasman Penedès S.L. / Pol. Ind. El Clot de Moja - C / Merlot, 15-23 - 08734 OLÈRDOLA (Barcelona)

ESPAÑOL

CONSEJOS PARA EL MONTAJE:
1-ESTUDIE ATENTAMENTE EL MANUAL DE MONTAJE.
2-LOCALICE LAS PIEZAS QUE CONSTITUYEN SU MUEBLE.
3-REUNA Y CONTROLE LOS HERRAJES SUMINISTRADOS.
4-EQUIPESE CON LAS HERRAMIENTAS NECESARIAS.
5-PREPARE UNA ZONA DE MONTAJE.

CONSEJOS PARA EL MANTENIMIENTO:
1-QUITAR EL POLVO CUIDADOSAMENTE.
2-HUMEDECER UN PAÑO SUAVE Y LIMPIO CON AGUA LIGERAMENTE ENJABONADA.

NO FUERCE NUNCA EN LAS UNIONES APRIETE LOS TORNILLOS DESPUES DE CIERTO TIEMPO DE UTILIZACION.
CONSERVE SU MANUAL DE MONTAJE.SI FALTARA UNA PIEZA SERIA LA MANERA MAS FACIL DE COMUNICARLO A LA TIENDA.

NO USE NUNCA PRODUCTOS ABRASIVOS TALES COMO:
LANA DE ACERO , LIJAS,DISOLVENTES,ETC.
NO MOJAR NI SOMETER A GRANDES HUMEDADES AL MUEBLE.

FRANCAIS

INSTRUCTIONS DE MONTAGE:
1-LISEZ ATTENTIVEMENT LA NOTICE DE MONTAGE.
2-REPEREZ LES PIECES QUI COMPOSENT VOTRE MEUBLE.
3-REGROUPEZ ET VERIFIEZ LES FERRURES FOURNIES.
4-DOTEZ-VOUS DES OUTILS NECESSAIRES.
5-PREPAREZ UN ESPACE DE MONTAGE.

CONSEILS D'ENTRETIEN:
1-ENLEVEZ SOIGNEUSEMENT LA POUSSIERE.
2-HUMIDIFIEZ UN CHIFFON DOUX ET PROPRE AVEC DE L'EAU LEGEREMENT SAVONNEUSE.

NE FORCEZ JAMAIS LES RACCORDS. RESSERREZ LES VIS APRES UN CERTAIN TEMPS D'UTILISATION.
CONSERVEZ LA NOTICE DE MONTAGE.EN CAS DE PIECE MANQUANTE , CE SERA LE MEILLEUR MOYEN D'EN INFORMER LE MAGASIN.

N'UTILISEZ JAMAIS DES PRODUITS ABRASIFS COMME DE LA LAINE D'ACIER, DU PAPIER DE VERRE, DES SOLVANTS, ETC.
NE MOUILLEZ PAS LE MEUBLE ET EVITEZ TOUTE ESPOSITION A UNE HUMIDITE IMPORTANTE.

LES MEUBLES CONTENANT DES PANNEAUX À BASE DE BOIS (PANNEAUX DE PARTICULES, PANNEAUX DE FIBRES, CONTREPLAQUÉ...) PEUVENT ÉMETTRE DES SUBSTANCES POLLUANTES DANS L'AIR INTÉRIEUR. IL EST AINSI RECOMMANDÉ, APRÈS L'INSTALLATION DU MEUBLE DANS SON LOGEMENT, D'AÉRER FRÉQUEMMENT LA PIÈCE CONCERNÉE PENDANT AU MOINS QUATRE SEMAINES AFIN DE RÉDUIRE SON EXPOSITION AUX POULLANTS ÉMIS PAR LE MEUBLE.

ENGLISH

ASSEMBLY ADVICE:
1- STUDY THE ASSEMBLY MANUAL CAREFULLY.
2- LOCATE THE PARTS THAT COMPRISE YOUR FURNITURE ITEM.
3- ORGANISE AND CHECK THE FITTINGS SUPPLIED.
4- HAVE THE NECESSARY TOOLS TO HAND.
5- PREPARE AN ASSEMBLY AREA.

MAINTENANCE ADVICE:
1- REMOVE DUST CAREFULLY.
2- MOISTEN A SOFT, CLEAN CLOTH WITH SLIGHTLY SOAPY WATER.

DO NOT FORCE ANY OF THE JOINTS. TIGHTEN THE SCREWS AFTER HAVING USED THE FURNITURE FOR SOME TIME.
KEEP YOUR ASSEMBLY MANUAL. IF ANY PART IS MISSING, IT WILL HELP YOU TO LET THE SHOP KNOW.

NEVER USE ABRASIVE PRODUCTS SUCH AS STEEL WOOL, SANDPAPER, ETC.
DO NOT WET THE FURNITURE OR KEEP IT IN A VERY DAMP PLACE.

DEUTSCH

HINWEISE ZUR MONTAGE:
1- LESEN SIE AUFMERKSAM DIE MONTAGEANLEITUNG DURCH.
2- LOKALISIEREN SIE DIE ZUM MÖBEL GEHÖRENDEN TEILE.
3- KONTROLLIEREN SIE DIE MITGELIEFERTEN WERKZEUGE.
4- RÜSTEN SIE SICH MIT DEN ZUSÄTZLICH BENÖTIGTEN WERKZEUGEN AUS.
5- BEREITEN SIE EINEN PLATZ FÜR DIE MONTAGE VOR.

HINWEISE ZUR PFLEGE:
1- ENTFERNEN SIE UMSICHTIG DEN ANGESAMMELTEN STAUB.
2- VERWENDEN SIE EIN WEICHES UND SAUBERES TUCH UND SCHWACHE SEIFENLAUGE.

FORCIEREN SIE NIEMALS DIE VERBINDUNGEN. ZIEHEN SIE DIE SCHRAUBEN NACH EINER BESTIMMTEN NUTZUNGSZEIT NACH.
BEWAHREN SIE DIE MONTAGEANLEITUNG AUF. SOLLTE EIN TEIL FEHLEN IST SIE VON GROSSER WICHTIGKEIT BEI DER NACHBESTELLUNG IM LADEN.

VERWENDEN SIE NIEMALS SCHEUERNDE PRODUKTE WIE STAHLWOLLE, SCHMIRGELPAPIER, LÖSUNGSMITTEL UND DERGL.
WASSER UND HOHE FEUCHTIGKEIT SIND SCHÄDLICH FÜR DAS MÖBEL

POTUGUES

CONSELHO PARA A MONTAGEM :
1 - ESTUDE ATENTAMENTE O MANUAL DE MONTAGEM.
2 - LOCALIZE AS PEÇAS QUE CONSTITUEM O SEU MÓVEL.
3 - REUNA E CONTROLE AS FERRAGENS FORNECIDAS.
4 - EQUIPE-SE COM AS FERRAMENTAS NECESSÁRIAS.
5 - PREPARE UMA ZONA DE MONTAGEM.

CONSELHOS PARA A MANUTENÇÃO :
1- RETIRAR A POEIRA COM CUIDADO.
2 - HUMEDECER UM PANO SUAVE E LIMPO COM ÁGUA LIGEIRAMENTE ENSABOADA.

NUNCA FORCE AS UNIÕES. APERTE OS PARAFUSOS DEPOIS DE DETERMINADO TEMPO DE UTILIZAÇÃO..
CONSERVE O SEU MANUAL DE MONTAGEM, SE FALTAR UMA PEÇA SERIA A MANEIRA MAIS FÁCIL DE A COMUNICAR À LOJA.

NUNCA USE PRODUTOS ABRASIVOS TAIS COMO : LÃ DE AÇO, LIXAS, DISSOLVENTS, ETC..
NÃO MOLAR NEM SUBMETER A GRANDES HUMIDADES, O MÓVEL.

ITALIANO

CONSIGLI PER IL MONTAGGIO:
1- STUDIARE ATTENTAMENTE IL MANUALE DI MONTAGGIO.
2- INDIVIDUARE LE PARTI CHE COSTITUISCONO IL MOBILE.
3- RACCOGLIERE E CONTROLLARE GLI ATTREZZI IN DOTAZIONE.
4- PROCURARSI GLI ATTREZZI NECESSARI.
5- PREPARARE UNA ZONA PER IL MONTAGGIO.

CONSIGLI PER LA MANUTENZIONE:
1- SPOLVERARE ACCURATAMENTE.
2- INUMIDIRE UN PANNO MORBIDO E PULITO CON ACQUA E POCO DETERGENTE.

NON FORZARE MAI LE GIUNTURE. STRINGERE NUOVAMENTE LE VITI DOPO UN CERTO PERIODO D'USO.
CONSERVARE IL MANUALE DI MONTAGGIO: SE MANCASSE UN PEZZO SAREBBE COSÍ PIÙ FACILE COMUNICARLO AL RIVENDITORE.

NON USARE MAI PRODOTTI ABRASIVI COME: SPUGNE ABRASIVE, CARTA VETRATA, SOLVENTI, ECC.
NON BAGNARE NE' SOTTOPORRE IL MOBILE A FORTE UMIDITÀ.

اللغة العربية

تعليمات التجميع:
1-اقرأ تعليمات التجميع بعناية.
2-حدد موقع الأجزاء التي يتكون منها أثاثك.
3-الجمع والتحقق من الأجهزة المقدمة.
4-هل لديك الأدوات اللازمة.
5- جهز مساحة التركيب.

إرشادات الصيانة:
1-قم بإزالة الغبار بعناية.
2-قم بترطيب قطعة قماش ناعمة ونظيفة بالصابون الخفيف والماء.

لا تفرض التركيبات أبدًا. شد البراغي بعد وقت معين من الاستخدام.
احفظ تعليمات التجميع. في حالة وجود جزء مفقود ، ستكون هذه أفضل طريقة لإعلام المتجر.

لا تستخدم أبدًا المنتجات الكاشطة مثل الصوف الصلب ، ورق الرمل ، والمذيبات ، وما إلى ذلك.
لا تبلل الأثاث وتجنب أي تعرض للرطوبة العالية.

ES - Instrucciones de empleo

IMPORTANTE - LEA CON ATENCIÓN - CONSERVAR PARA FUTURAS REFERENCIAS.

a) **ADVERTENCIA** Las camas elevadas y la cama superior de las literas no son convenientes para niños menores de seis años debido al riego de lesiones por caída.

b) **ADVERTENCIA** Si no se emplean correctamente, las camas elevadas y las literas podrían presentar riesgo de lesiones por estrangulación. No enganche o suspenda elementos a las partes de la litera que no estén destinadas a emplearse con la cama. Estos elementos pueden ser, sin que por ello sea limitativa, cuerdas, cintas, cordones, ganchos, cinturones y bolsas.

c) **ADVERTENCIA** Los niños podrían quedar atrapados entre la cama y la pared, una parte del techo inclinada, el techo, muebles adyacentes (armarios por ejemplo) u otros. Para evitar cualquier riesgo de lesión grave, la distancia entre la barrera de seguridad superior y los elementos que la rodean no deberán superar los 75 mm o ser superiores a 230 mm.

d) **ADVERTENCIA** No utilice una litera o cama elevada si una pieza de la estructura falta o está dañada. Las piezas de recambio deberán solicitarse al fabricante o a la tienda.

e) Siempre será obligatorio seguir las instrucciones de montaje y empleo del fabricante.

f) El tamaño del colchón recomendado para la cama es de 1900mm x 900mm, **Espesor máximo del colchón: 140 mm**

g) También será necesario ventilar la habitación para mantener un nivel de humedad poco elevado y evitar el desarrollo de mohos en la cama y su entorno.

k) Los dispositivos de ensamblaje deberán apretarse de manera adecuada y comprobarse regularmente. Apretarlos si fuera necesario.

l) Cumple los requisitos europeos de seguridad de la norma EN 747+A1:2015.

FR - Instructions d'utilisation

IMPORTANT - LIRE ATTENTIVEMENT - A CONSERVER PUR RÉFÉRENCE ULTÉRIEURE

a) **AVERTISSEMENT** Les lits surélevés et le lit supérieur des lits superposés ne conviennent pas pour les enfants de mois de six ans en raison du risque de blessures liées à des chutes.

b) **AVERTISSEMENT** S'ils ne sont pas utilisés correctement, les lits superposés et les lits surélevés peuvent présenter un sérieux risque de blessure par étranglement. Ne jamais attacher ou suspendre des éléments à des parties du lit superposé qui ne sont pas destinés à être utilisés avec ledit lit. Ces éléments comprennent, sans toutefois s'y limiter, les cordes, les ficelles, les cordons, les crochets, les ceintures et les sacs.

c) **AVERTISSEMENT** Les enfants peuvent se retrouver coincés entre le lit et un mur, une partie d'un toit incliné, le plafond, des meubles adjacents (par exemple, des placards) ou autre. Pour éviter tout risque de blessure grave, la distance entre la barrière de sécurité supérieure et les éléments environnants ne doit pas dépasser 75 mm ou doit être supérieure à 230 mm.

d) **AVERTISSEMENT** Ne pas utiliser le lit superposé ou le lit surélevé si une pièce de la structure est manquante ou cassée. Les pièces de rechange doivent être demandés auprès du fabricant ou du magasin.

e) Il est impératif de toujours suivre les instructions de montage et d'utilisation du fabricant.

f) La taille recommandée de matelas à utiliser avec le lit est de 1900mm x 900mm, **Epaisseur du matelas maximum: 140 mm.**

g) Il est nécessaire de ventiler la pièce afin de maintenir un niveau peu élevé d'humidité et d'empêcher le développement de moisissure dans le lit et sa périphérie.

k) Les dispositifs d'assemblage doivent toujours être convenablement serrés et régulièrement vérifié. Les resserrer si nécessaire.

l) Conforme aux exigences européene de sécurité de la norme NF EN 747+A1:2015.

EN - Instruccions for use

IMPORTANT - READ CAREFULLY - KEEP FOR FUTURE REFERENCE

a) **WARNING** Raised beds and the upper bed in a bunk bed assembly are not good for children under 6 years old because of the risk of injury from falling from such beds.

b) **WARNING** If the raised anb bunk beds are not use correctly, they can present a serious risk of injury from strangulation. Never attach or suspend thigs from the upper bunk bed that are not going to be used with that bed. Such things include - but are not limited to - cords, string, sashes, hookes, belts and bags.

c) **WARNING** Children can find themselves trapped between the bed and wall, or inclined roof wall, celling, adjacent pieces of furniture (such as cupboards) or other items. To avoid any risk of serius injury, the distance between the upper safety barrier and surrounding items should no exceed 75 mm - or the dstance should be greater than 230 mm.

d) **WARNING** Dont not use the upper bunk bed or a raised bed if a part of the structure is missing or broken. Spare parts should be requested from the manufacturer or shop.

e) It is essential that the manufacturer's instruccions on assembly and use are followed.

f) The recommended size of the matress to be used with the bed is 1900mm x 900mm, **Maximum mattress thickness: 140 mm.**

g) Mattresses must be aired to maintain a low humidity and to stop moisture building up in the bed and its surroundings.

k) The fastenings put in place on assembly should all be properly tightened and regularly checked. Retighten the fastenings as necessary.

l) This complies with the requirements of the European Safety Standard EN 747+A1: 2015.

DE - Gebrauchsanweisung

WICHTIG - AUFMERKSAM LESEN - ZUR SPÄTEREN EINSICHTNAHME AUFZUBEWAHREN

a) **WARNUNG** Hochbetten und das obere Bett bei Etagenbetten sind wegen des Verletzungsrisikos durch Stürze nicht für Kinder unter sechs Jahren geeignet.

b) **WARNUNG** Wenn sie nicht richtig verwendet werden, können Hochbetten und Etagenbetten ein schweres Verletzungsrisiko durch Strangulierung darstellen. Es dürfen niemals Elemente an Teilen des Hochbetts befestigt oder aufgehängt werden, die nicht zur Verwendung mit besagtem Bett bestimmt sind. Diese Elemente umfassen, sind aber nicht beschränkt auf, Seile, Fäden, Schnüre, Haken, Gürtel und Taschen.

c) **WARNUNG** Kinder können sich zwischen dem Bett und einer Wand, einer gekippten Wandstelle, der Decke, Möbeln in der Nähe (zum Beispiel Schränke) oder anderem einklemmen. Um jedes Risiko einer schweren Verletzung zu vermeiden, darf der Abstand zwischen der oberen Sicherheitsschranke und den Elementen in der Umgebung 75 mm nicht überchreiten oder muss größer als 230 sein.

d) **WARNUNG** Das Hochbett oder das Etagenbett darf nicht verwendet werden, wenn ein Teil des Aufbaus fehlt oder beschädigt ist. Ersatzteile müssen beim Hersteller oder im Laden bestellt werden.

e) Die Montage- und Gebrauchsanweisungen des Herstellers müssen unbedingt immer befolgt werden.

f) Die empfohlene Größe der mit dem Bett zu verwendenden Matratze beträgt 1900mm x 900 mm, **Höchstdicke der Matratze: 140 mm.**

g) Es ist notwendig,den Raum zu lüften, um einen geringen Feuchtigkeitsgrad aufrechtserhalben und lie Entwicklung con Schimmel im Bett und seiner Umgebung zu verhindern.

k) Die Montagevorrichtungen müssen immer angemessen festgezogen und regelmäßig ¨berprüft werden. Wenn nötig, erneut festziehen.

l) Entspricht den europäischen Sicherheitsanforderugen der Norm EN 747+A1:2015.

PT - Instruções de utilização

IMPORTANTE - LER ATENTAMENTE - A GUARDAR PARA REFERÊCIA FUTURA

a) **AVISO** As camas sobre-elevadas e a cama superior dos beliches não são adaptadas para as crianças menores de seis anos devido ao risco de ferimentos ligados a quedas.

b) **AVISO** Se não forem utilizados correctamente, os beliches e as camas sobre-elevadas podem apresentar um sério risco de ferimento por estrangulamento.Nunca amarrar ou suspender elementos em partes do beliche que não estão destinadas para ser utilizados com a dita cama. Estes elementos incluem, não sendo esta lista exaustiva, as cordas, os fios, os cordões, os ganchos, os cintos e os sacos.

c) **AVISO** As crianças podem ficar bloqueadas entre a cama e uma parede, uma parte de um telhado inclinado, o teto, móveis adjacentes (por exemplo, armários) ou outro.Para evitar qualquer risco de ferimento grave, a distância entre a barreira de segurança superior e os elementos circundantes não deve ultrapassar 75 mm ou deve ser superior a 230 mm.

d) **AVISO** Não utilizar o beliche ou a cama sebre-elevada se faltar uma peça da estrutura ou se uma peça estiver partida. As peças sobressalentes devem ser pedidas ao fabricante ou à loja.

e) É obrigatório seguir sempre as instruções de montagem e de utilização do fabricante.

f) O tamanho recomendado do colchão a utilizar com a cama é de 1900mmx 900mm, **Espessura do colchão máximo: 140 mm.**

g) É necessário ventilar a peça de forma a manter um nível mais elevado de humidade e de impedir o desenvolvimento de bolor na cama e na sua periferia.

k) Os dispositivos de montagem devem estar sempre apertados e regularmente verificados.Apertá-los se necessário.

l) Conforme às exigências europeias de segurança da norma EN 747+A1 : 2015.

NL - Gebruiksrichtlijnen

BELANGRIJK - AANDACHTIG LEZEN - TE BEWAREN VOOR LATERE RAADPLEGING

a) **WAARSCHUWING** De verhoogde bedden en het hoge bed van stapelbedden zijn niet geschikt voor kinderen jongeren dan zes omwille van het gevaar op kwetsuren door valpartijen.

b) **WAARSCHUWING** Wanneer ze niet correct gebruikt worden, kunnen verhoogde bedden en stapelbedden een ernstig gevaar inhouden op kwetsuren door wurging. Nooit dingen bevestigen of ophangen aan delen van het stapelbed die niet bestemd zijn voor gebruik met het desbetreffende bed. Deze elementen omvatten, zonder hiertoe beperkt te zijn, koorden, touwen, snoeren, haken, riemen en zakken of tassen.

c) **WAARSCHUWING** Kinderen kunnen vast komen te zitten tussen het bed en een muur, een deel van het hellend dak, het plafond, naburige meubels (bijvoorbeeld kasten) of andere zaken. Om elk gevaar op een ernstigen kwetsuur te vermijden,mag de afstand tussen de bovenste veiligheidsstang en de omliggende elementen niet groter zijn dan 75mm of moet deze groter zijn dan 230 mm.

d) **WAARSCHUWING** Het verhoogde bed of stapelbed niet gebruiken wanneer een onderdeel van de structuur ontbreekt o defect is. De vergangstukken moeten bij de fabrikant of winkel besteld worden.

e) U moet steeds de montage- en gebruiksrichtlijnen van de fabrikant volgen.

f) De aandevolen afmeting van de bij het bed te gebruiken matras is 1900mmx 900mm, **Maximale dikte van de matras: 140 mm.**

g) U moet de riumte goed verluchten om de vochtigheidsgraad te beperken en schimmelvorming in het bed en zijn omgeving te vermijden.

k) De assemblageonderdelen moeten steeds goed vastgezet zijn en regelmatig gecontroleerd worden. Deze indien nodig aanspannen.

l) Conform de Europese veiligheidseisen van de norm EN 747+A1 : 2015.

CZ - Pokyny k použití

DŮLEŽITÉ – POZORNĚ PROČTĚTE – UCHOVEJTE PRO POZDĚJŠÍ POTŘEBU

a) **VAROVÁNÍ** Vyvýšené postele a horní postel patrových postelí nejsou určeny pro děti mladší šesti let z důvodu rizika poranění způsobeného pádem,

b) **VAROVÁNÍ** V případě nesprávného používání mohou vyvýšené a patrové postele představovat vážné riziko poranění uškrcením. Nikdy nepřivazujte ani nezavěšujte na patrovou postel či její část předměty, které nejsou určeny k použití společně s patrovou postelí. Jedná se především a nejen o lana, provazy, šňůry, pásky a sáčky,

c) **VAROVÁNÍ** Děti se mohou ocitnout zablokované mezi postelí a stěnou, stropem, sousedícím nábytkem (například skříněmi) či jinými elementy. Pro zamezení veškerých rizik vážného zranění nesmí vzdálenost mezi horní zábranou a okolními prvky přesáhnout 75 mm anebo být vyšší než 230 mm,

d) **VAROVÁNÍ** Nepoužívejte patrovou nebo vyvýšenou postel s chybějící nebo poškozenou konstrukcí. Náhradní díly musí být objednány u výrobce anebo v příslušeném obchodě,

e) Je bezpodmínečně nutné vždy postupovat podle pokynů montáže a pokynů k použití uvedených výrobcem,

f) Doporučená velikost matrace pro použití s touto postelí je 2000mm x 900mm, **Maximální tloušťka matrace: 150mm,**

g) Je nutné větrat místnost a udržovat tím nízký stupeň vlhkosti a zamezit vzniku plísně v posteli a v jejím okolí,

k) Prvky montáže musí být vždy správně utaženy a pravidelně kontrolovány. Je-li to potřeba, utáhněte je,

l) Odpovídá evropským požadavkům bezpečnostní normy NF EN 747+A1 : 2015,

m) Přítomnost noční lampičky může přinést větší pocit bezpečí dítěte spícího na horní posteli.

AR - تعليمات الاستعمال

هام - الرجاء القراءة بتمعن – يرجى الاحتفاظ بهذا الدليل للمرجعية المستقبلية

أ) تحذير هام: الأسِرة المرتفعة والسرير العلوي للأسِرة بطابقين ليست مناسبة للأطفال دون سن ست سنوات بسبب مخاطر الإصابات المتعلقة بالسقوط.

ب) تحذير هام: إذا لم يتم استخدامها بشكل صحيح، فإن الأسِرة بطابقين والأسِرة المرتفعة قد تمثل خطرا جديا للإصابة بالخنق. لا تربط ولا تعلق أبدا عناصر إلى أجزاء من السرير بطابقين التي لم تخصص للاستخدام مع هذا السرير. وتشمل هذه العناصر على الحبال والخيوط والنطاقات والخطاطيف والأحزمة والحقائب.

ت) تحذير هام: يمكن للأطفال أن يحاصروا بين السرير والجدار أو جزء من سقف مائل أو السقف أو الأثاث المجاور (على سبيل المثال، خزانة) أو غير ذلك. ولتجنب إصابة خطيرة، يجب على المسافة بين حاجز السلامة العلوي والعناصر المحيطة أن لا تتجاوز 75 مم أو يجب أن تكون أكبر من 230 مم.

ث) تحذير هام: لا تستخدم السرير بطابقين أو السرير المرتفع إذا كان أي جزء من الهيكل مفقود أو مكسور. يجب طلب قطع الغيار من قبل الشركة المصنعة أو المحل التجاري.

ج) لا بد من إتباع دائما تعليمات التركيب والتشغيل للشركة المصنعة.

ح) حجم المرتبة الموصى بها لاستخدامها مع السرير هو 1900 مم X 900 مم، والحد الأقصى لسماكة المرتبة هو: 150 مم.

خ) من الضروري تهوية الغرفة للحفاظ على مستوى منخفض من الرطوبة ومنع نمو العفن في السرير ومحيطه

د) يجب دائما على عناصر التجميع أن يتم تشديدها بشكل صحيح وفحصها بانتظام. قم بتشديدها من جديد إذا لزم الأمر.

ذ) تلبي متطلبات السلامة الأوروبية لمعيار NF EN 747+A1 : 2015.

ر) وجود مصباح ليلي قد يوفر سلامة إضافية للطفل الذي يرقد في السرير المرتفع.

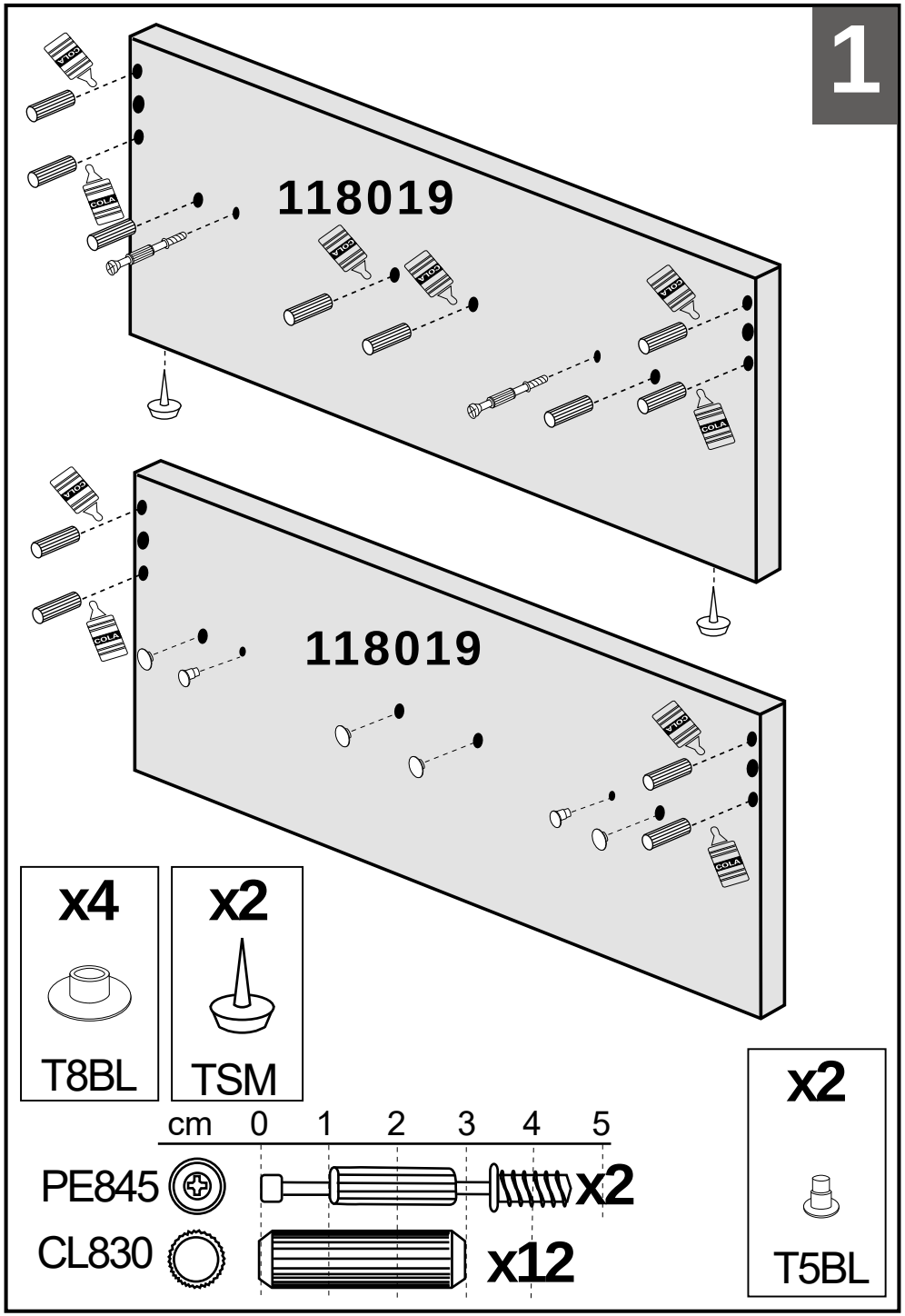
1
118019
118019
x4
T8BL
x2
TSM
cm 0 1 2 3 4 5
PE845
x2
CL830
x12
x2
T5BL

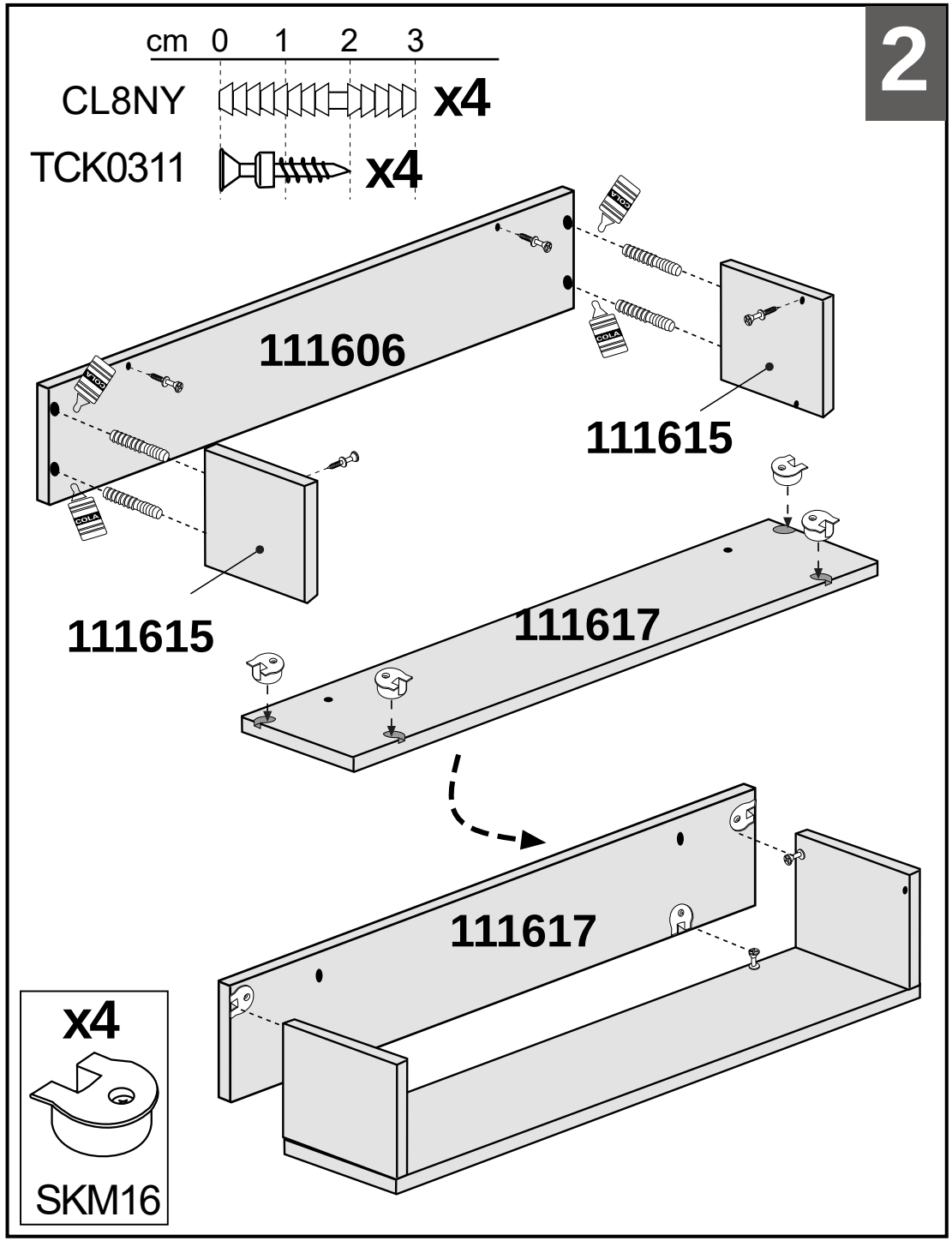
2
cm 0 1 2 3
CL8NY
x4
TCK0311
x4
111606
111615
111615
111617
111617
x4
SKM16

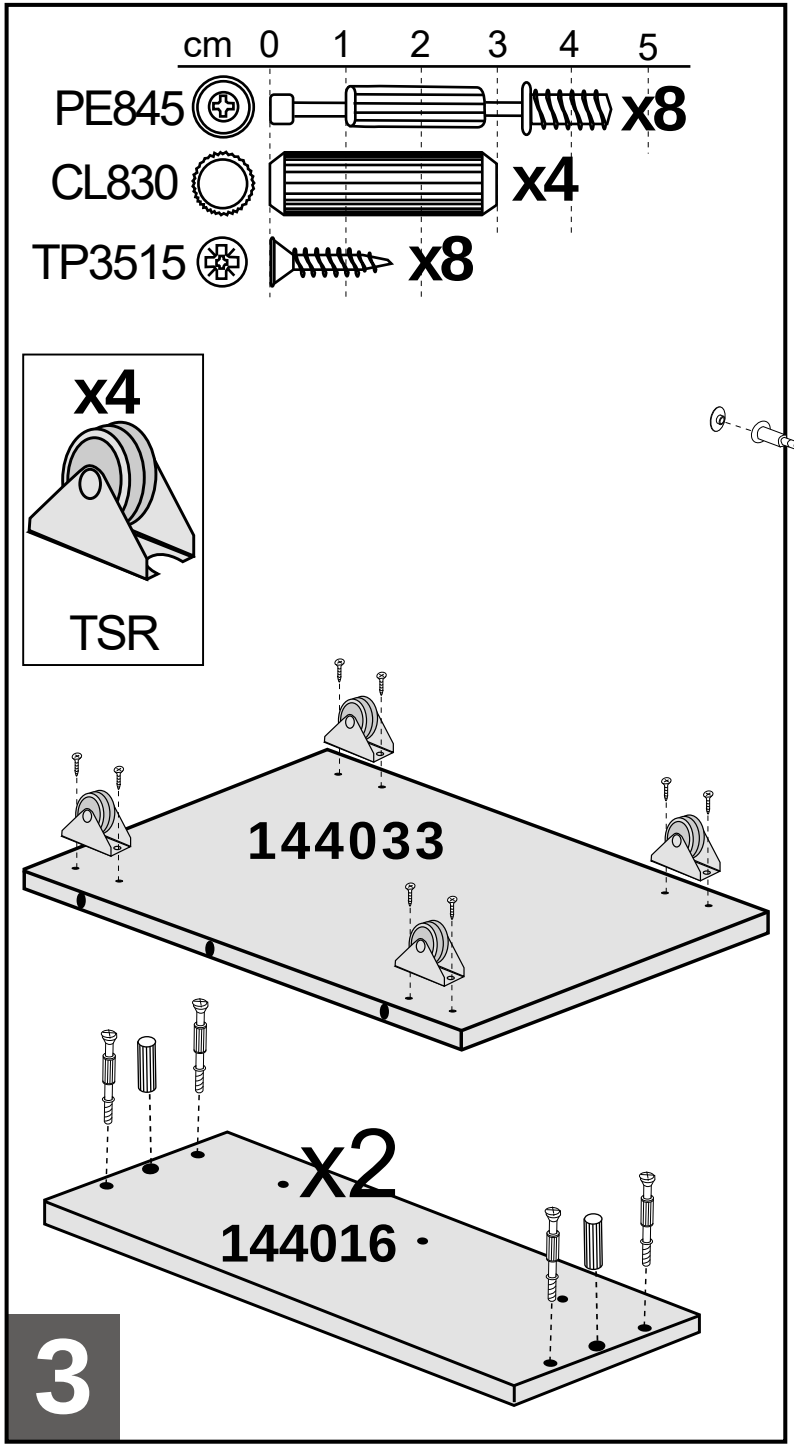
cm 0 1 2 3 4 5
PE845
x8
CL830
x4
TP3515
x8
x4
TSR
144033
x2
144016
3

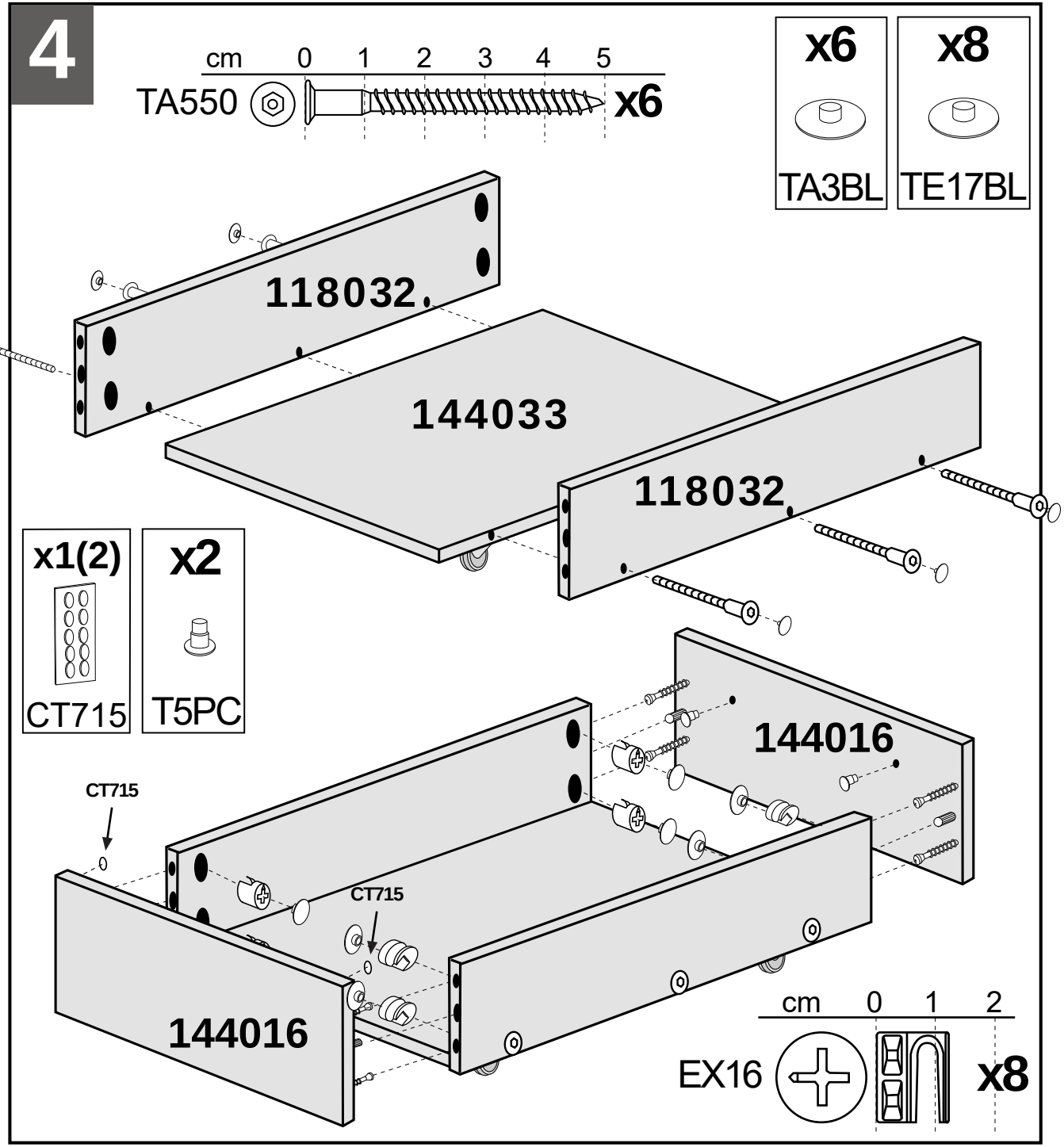
4
cm 0 1 2 3 4 5
TA550
x6
x6
TA3BL
x8
TE17BL
118032
144033
118032
x1(2)
CT715
x2
T5PC
144016
CT715
CT715
144016
cm 0 1 2
EX16
x8

5

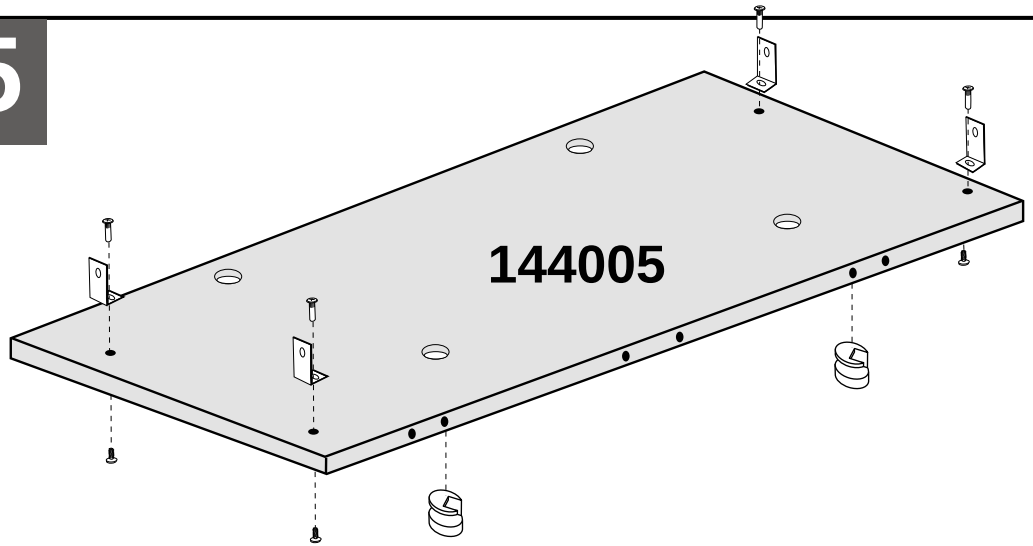
144005

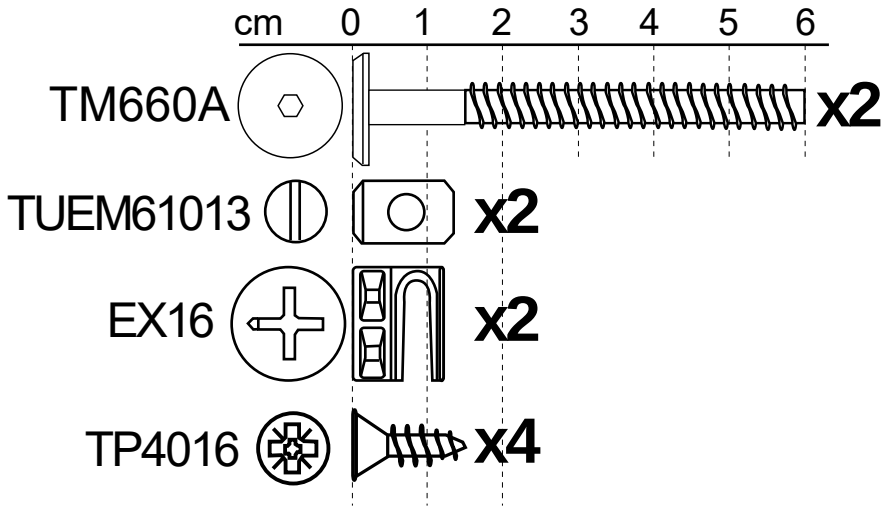
cm 0 1 2 3 4 5 6
TM660A x2
TUEM61013 x2
EX16 x2
TP4016 x4

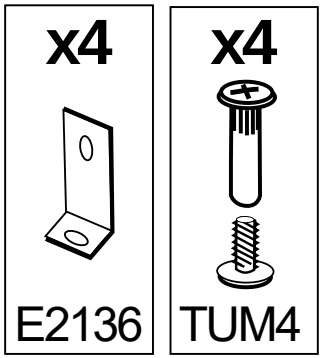
x4
E2136

x4
TUM4

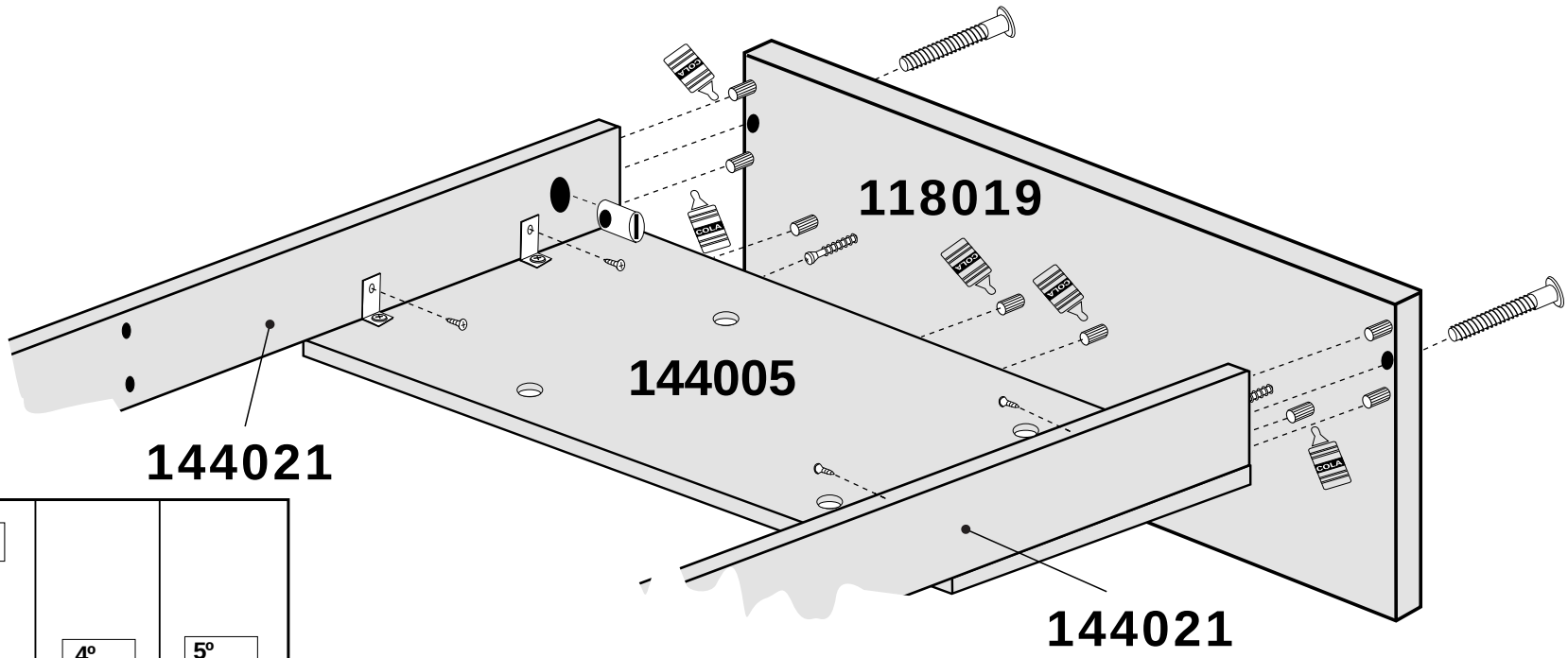
118019
144005
144021
144021

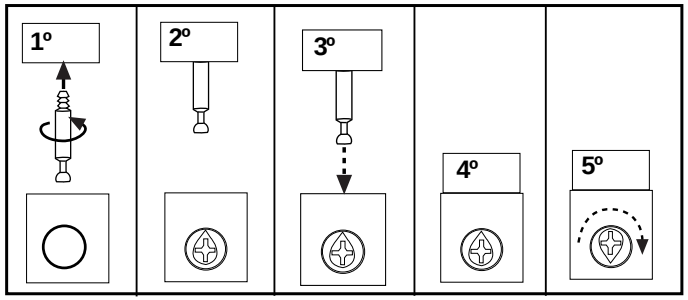
1º
2º
3º
4º
5º

6

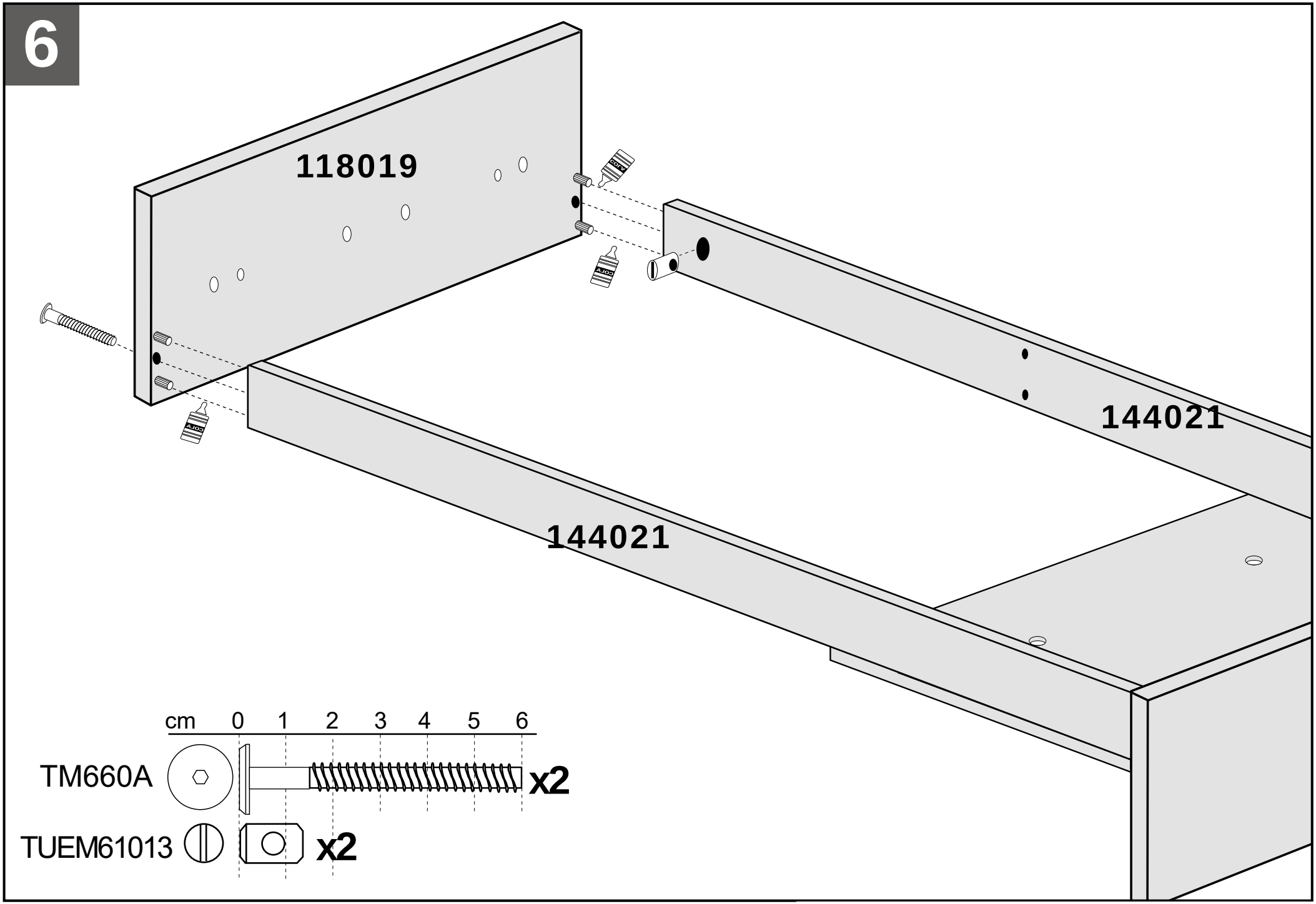

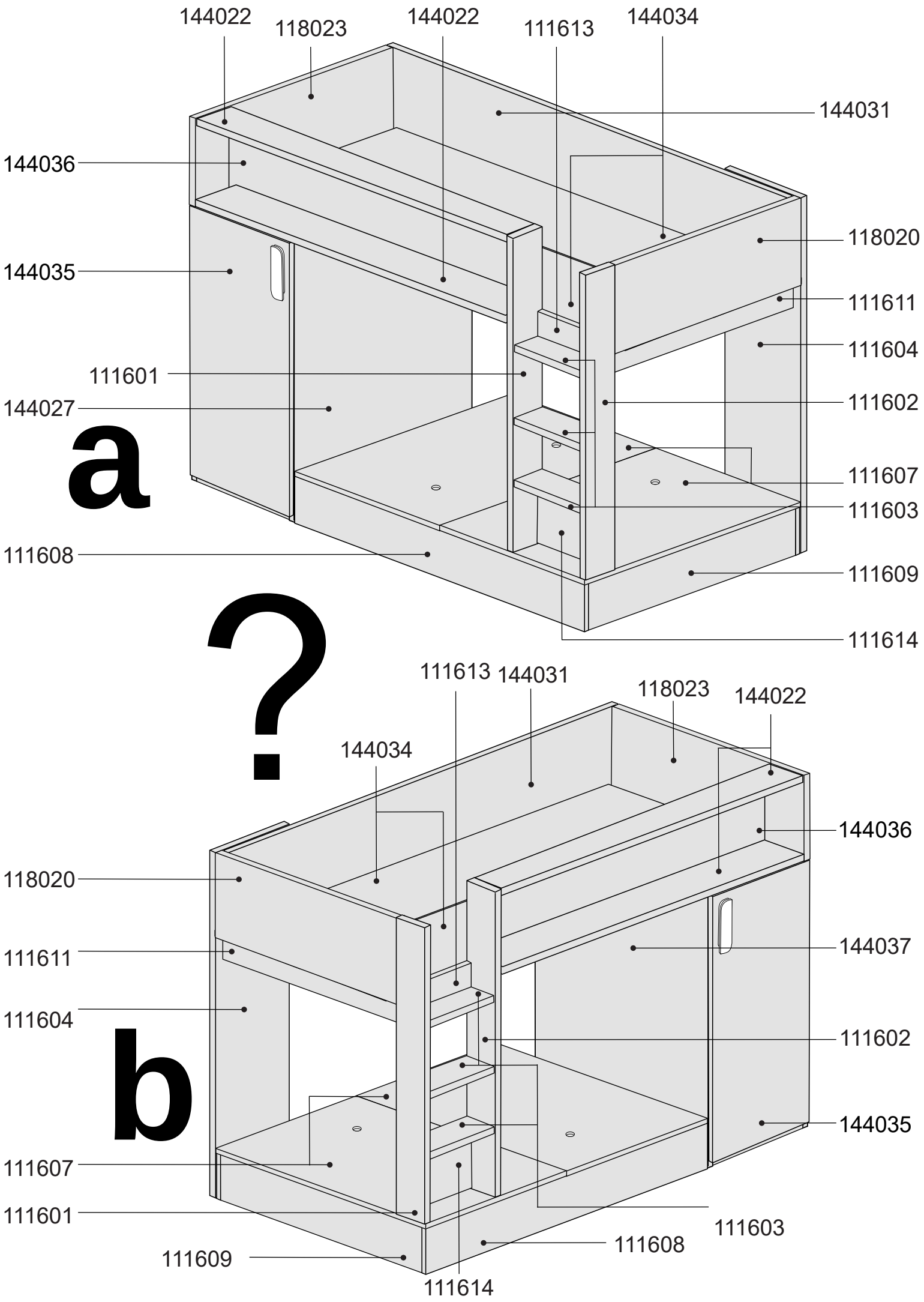
144022
118023
144022
111613
144034
144031
144036
118020
144035
111611
111604
111601
111602
144027
a
111607
111603
111608
111609
111614
?
111613
144031
118023
144022
144034
144036
118020
111611
144037
111604
111602
b
144035
111607
111601
111603
111608
111609
111614

7a

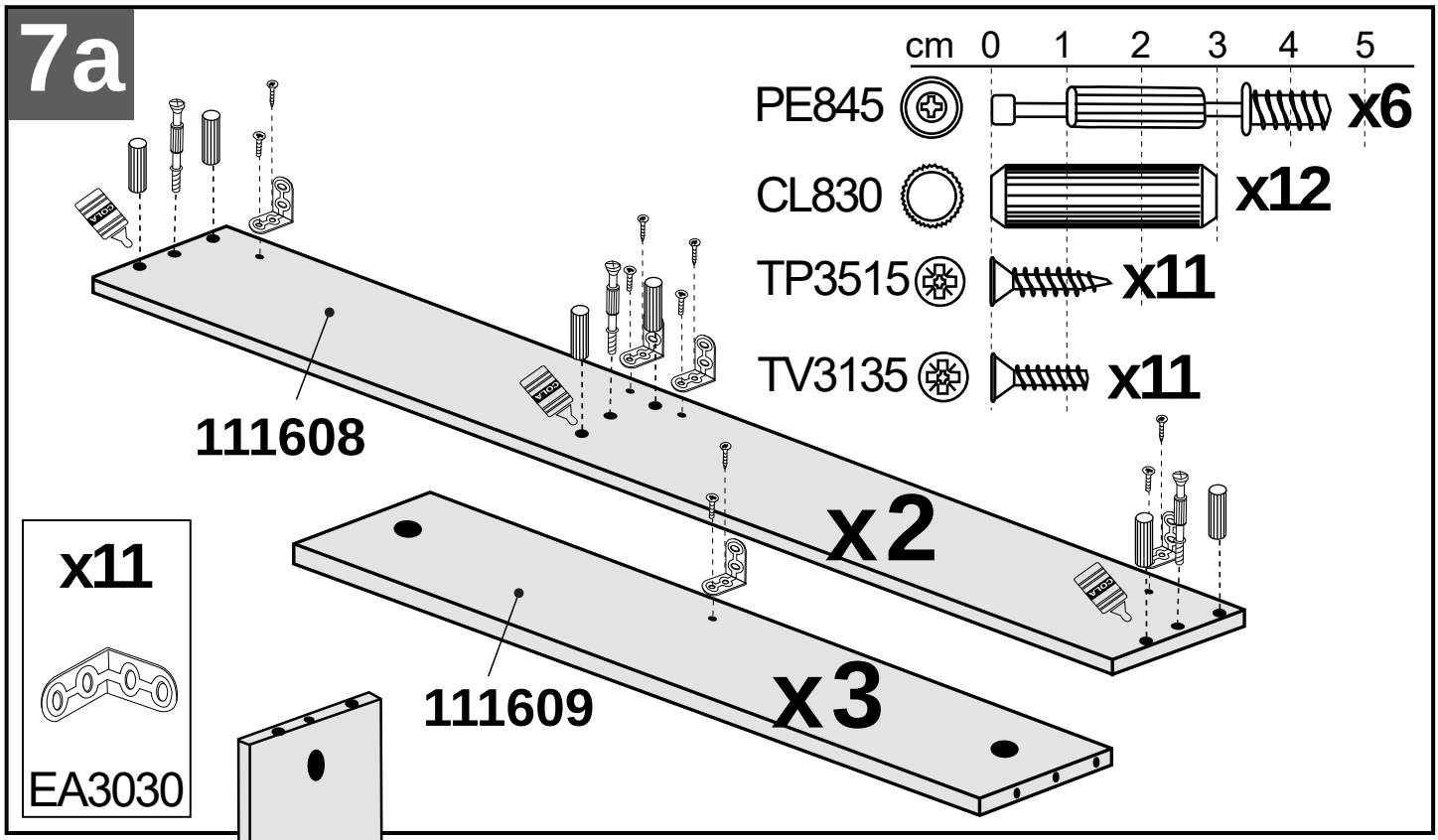
cm 0 1 2 3 4 5
PE845 x6
CL830 x12
TP3515 x11
TV3135 x11
111608
x2
111609
x3
x11
EA3030

8a

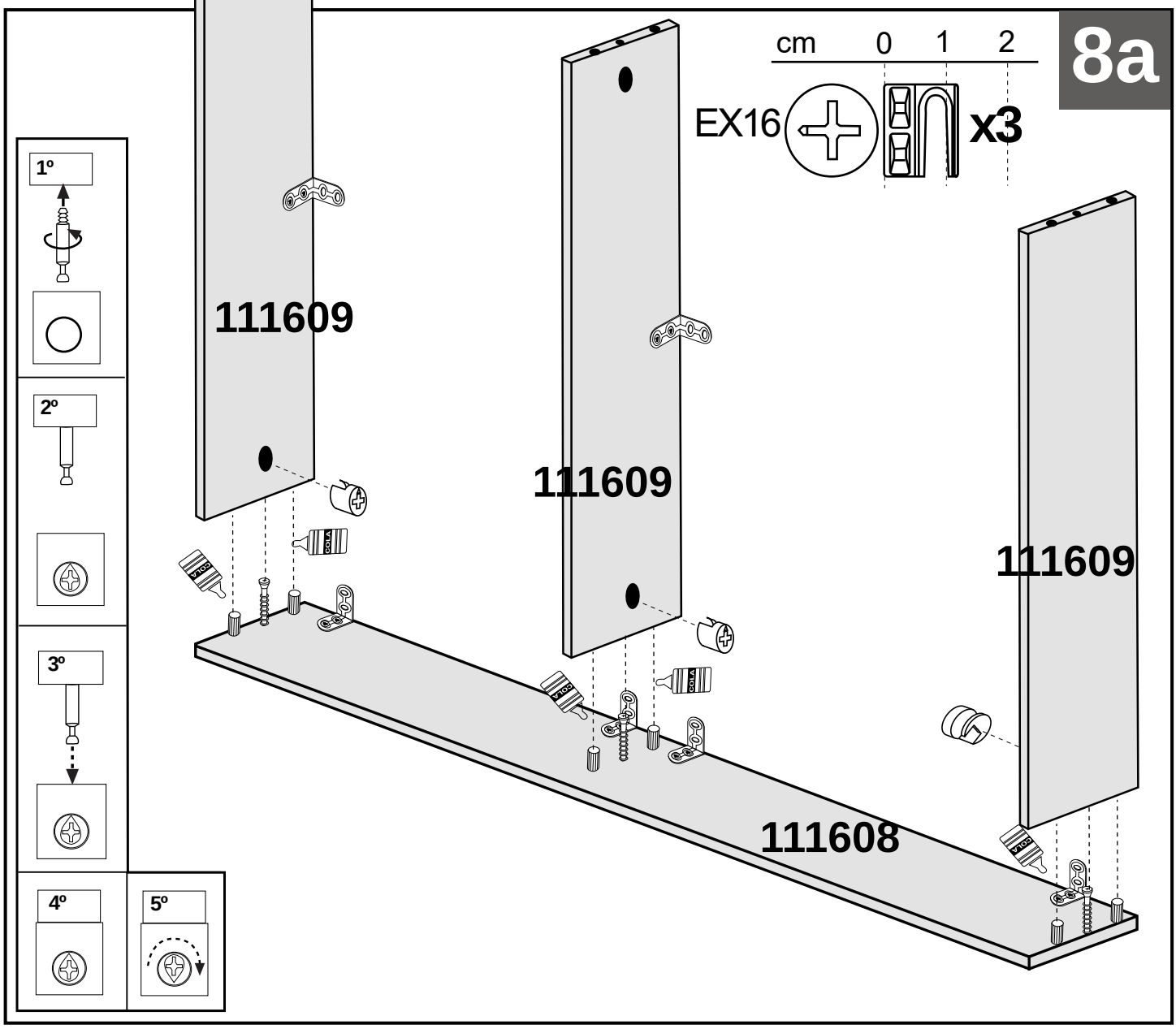
cm 0 1 2
EX16 x3
111609
111609
111609
111608
1º
2º
3º
4º
5º

9a

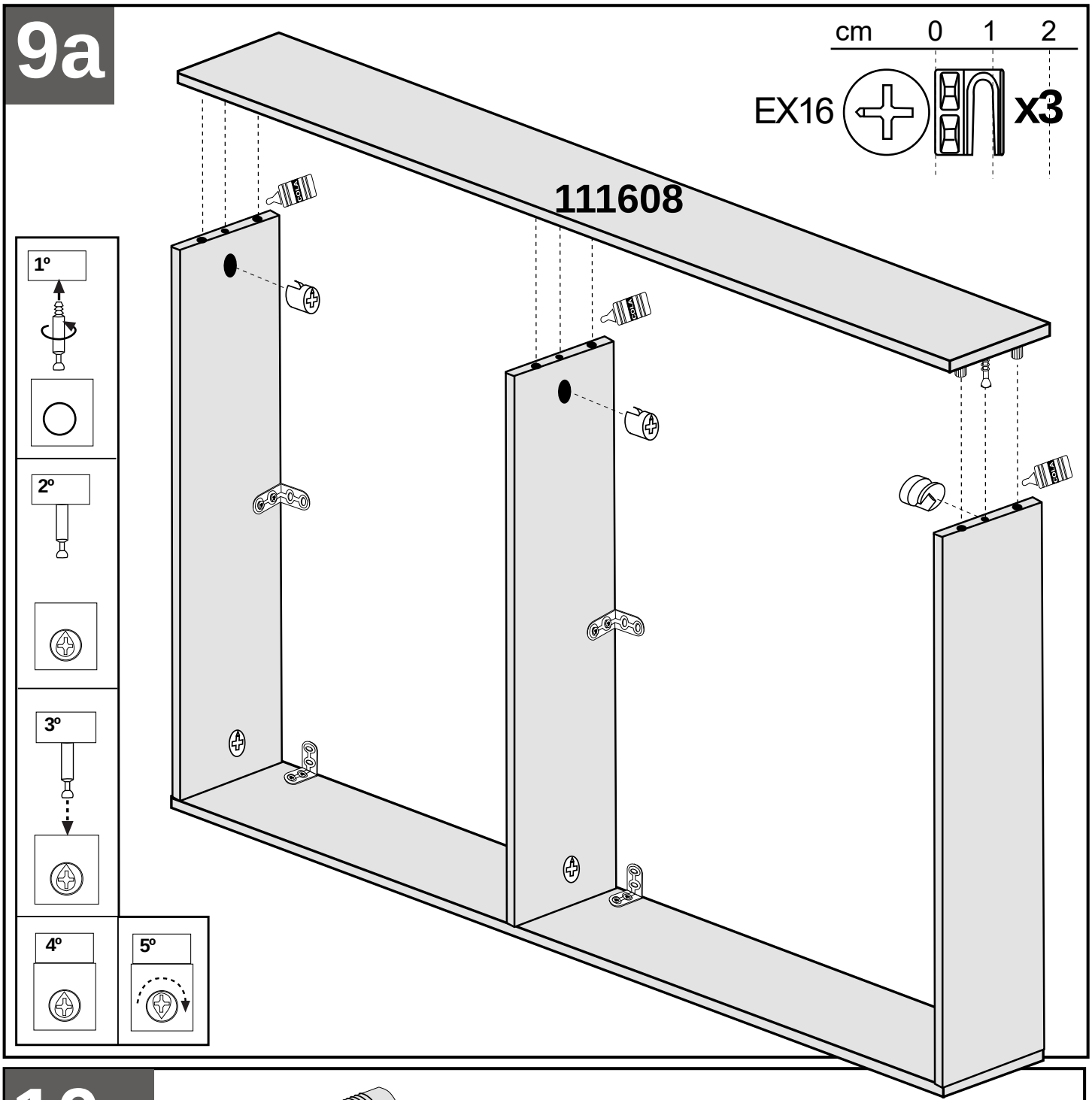

10a

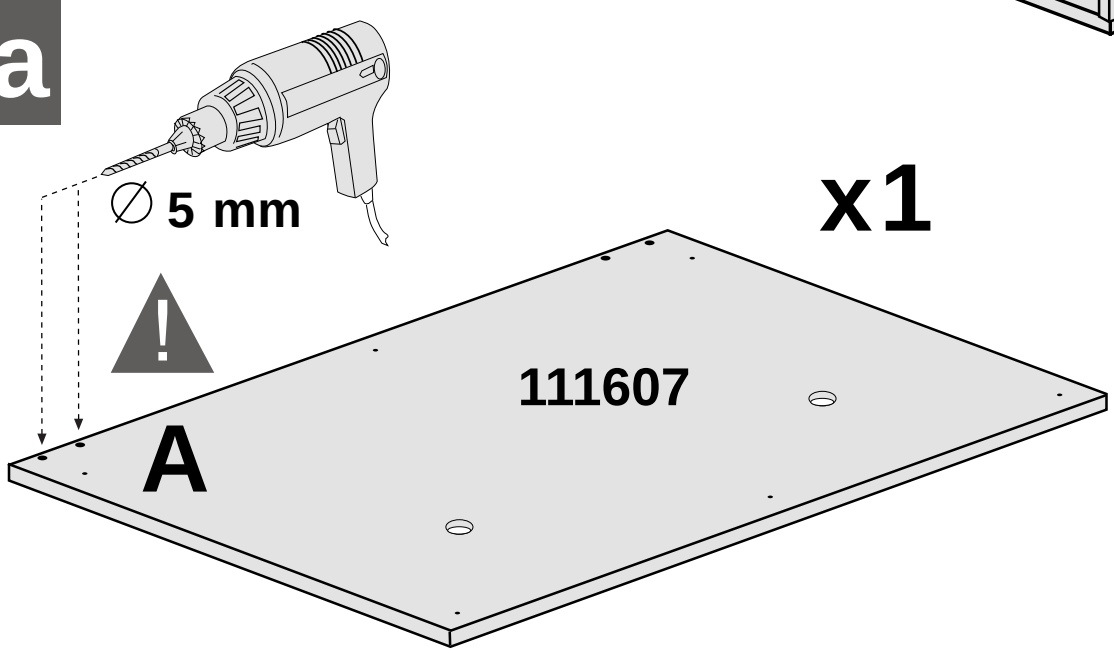

11a

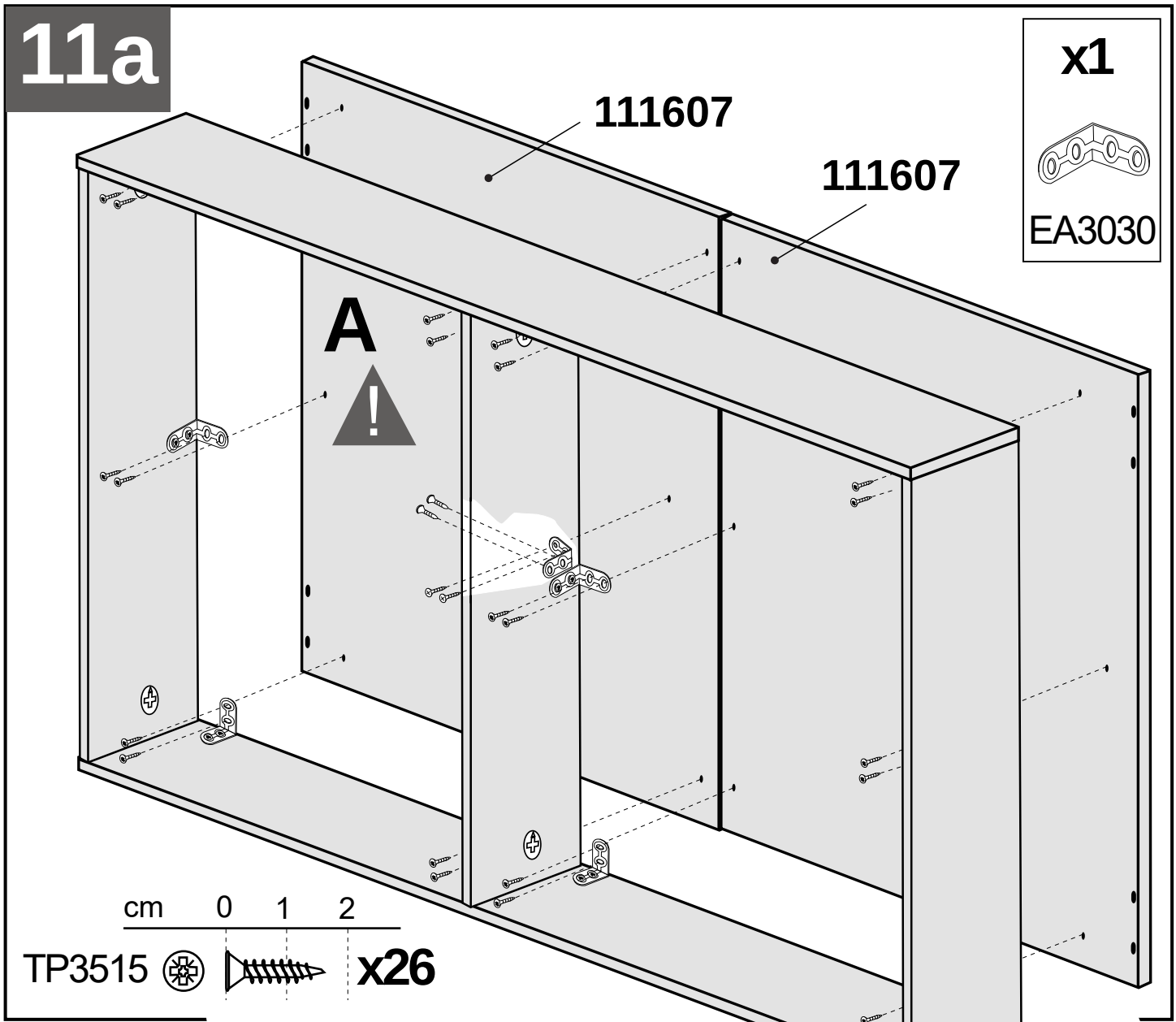

x1

EA3030

12a

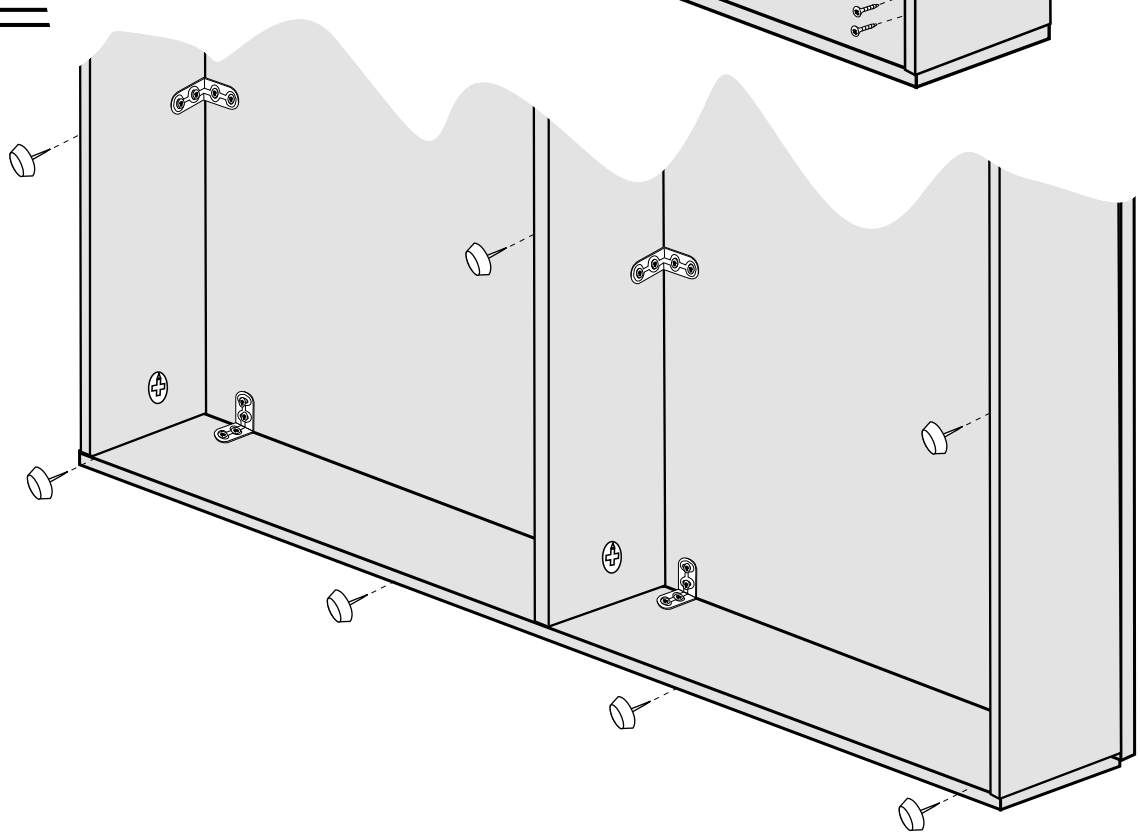

x11

TSM

13a

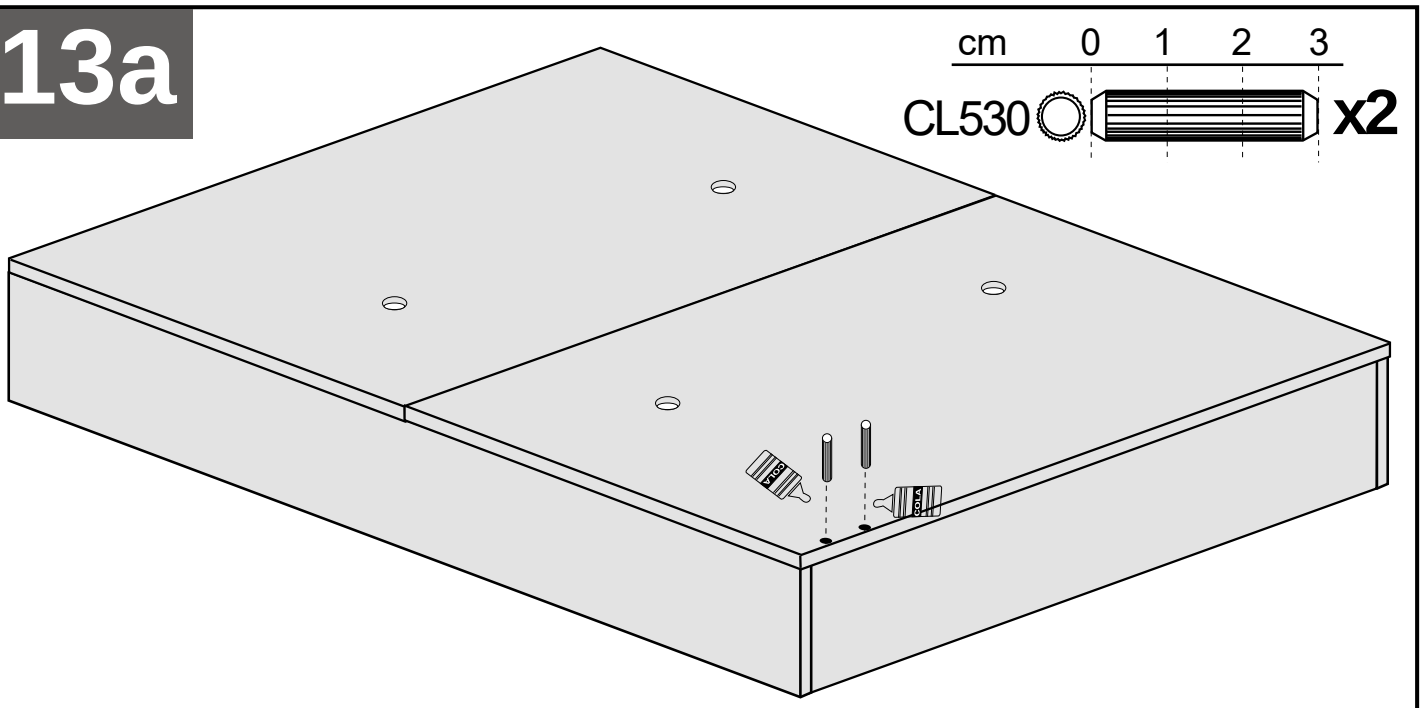
cm 0 1 2 3
CL530
x2

14a

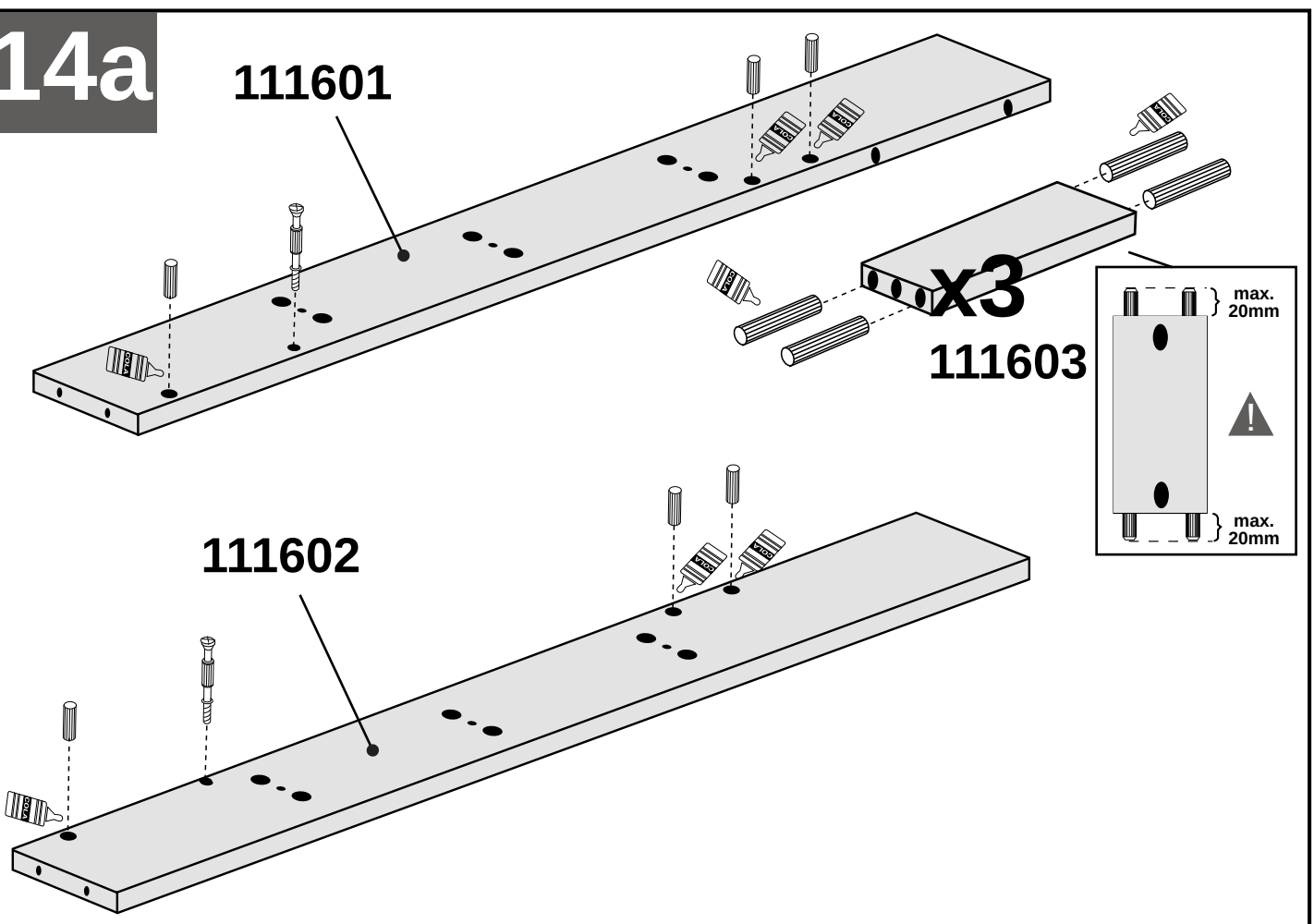
111601
x3
111603
max. 20mm
max. 20mm

111602

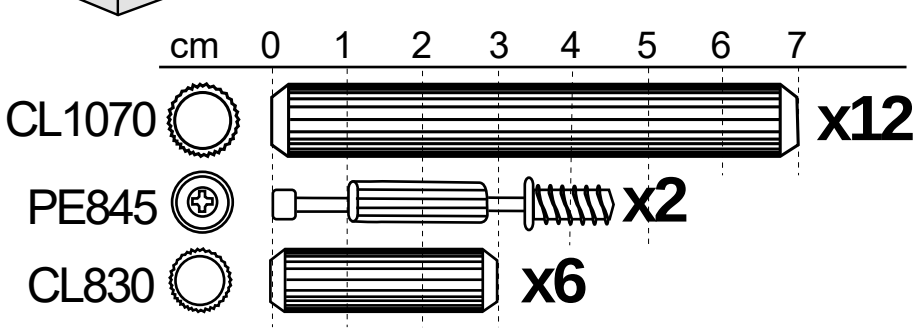
cm 0 1 2 3 4 5 6 7
CL1070
x12
PE845
x2
CL830
x6

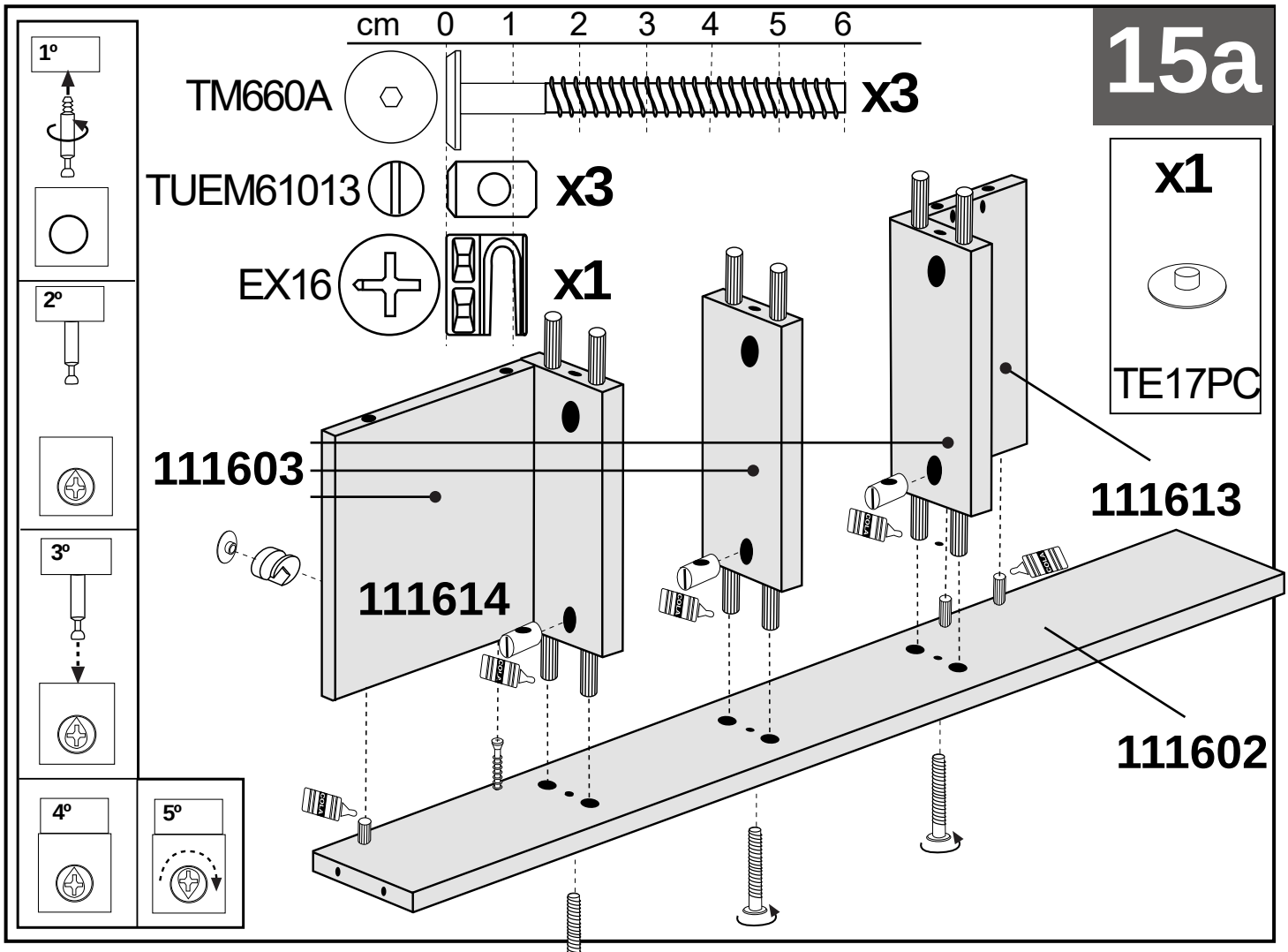
15a
cm 0 1 2 3 4 5 6
TM660A x3
TUEM61013 x3
EX16 x1
x1
TE17PC
1º
2º
3º
4º
5º
111603
111613
111614
111602

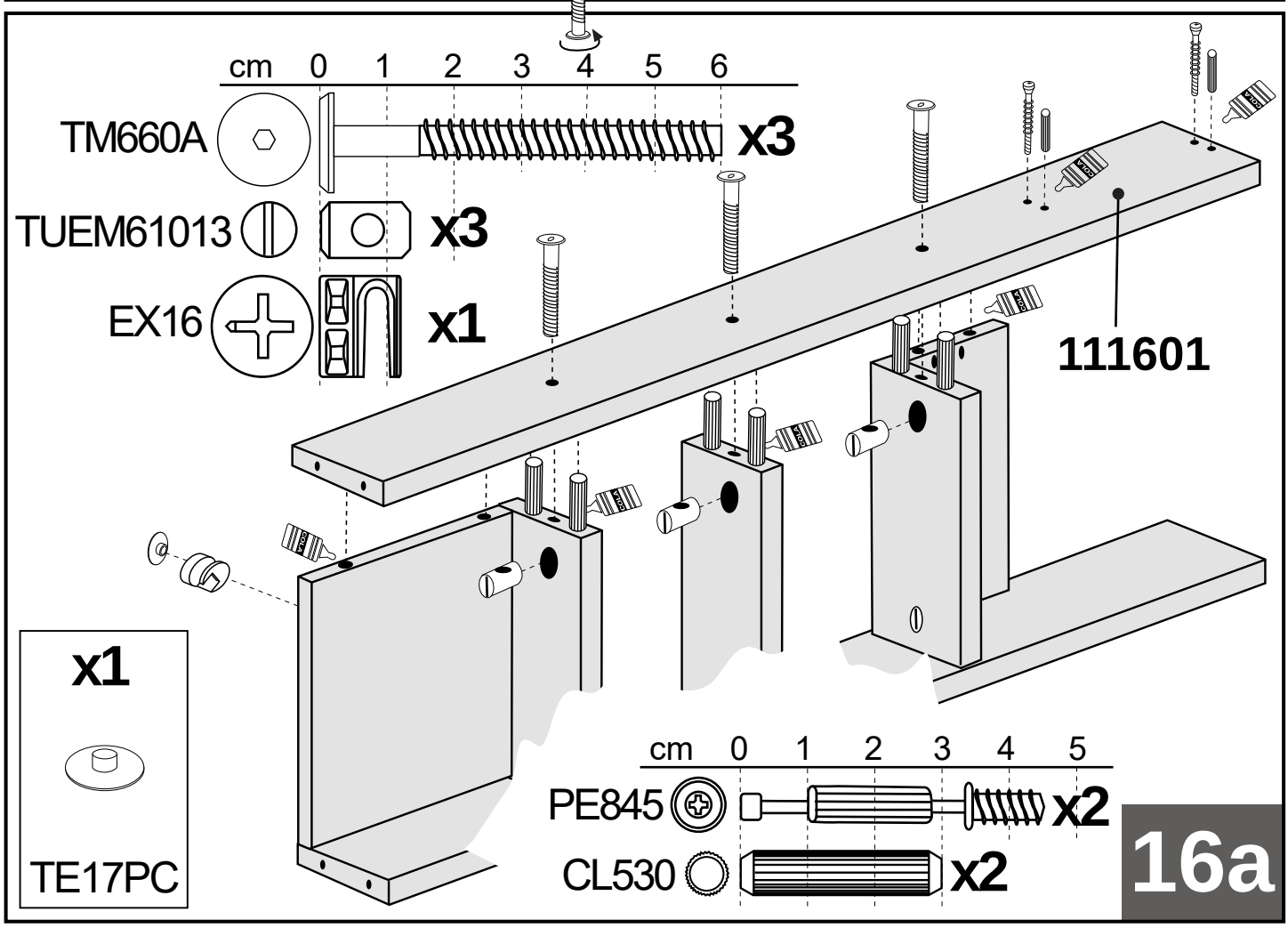
cm 0 1 2 3 4 5 6
TM660A x3
TUEM61013 x3
EX16 x1
111601
x1
TE17PC
cm 0 1 2 3 4 5
PE845 x2
CL530 x2
16a

17a

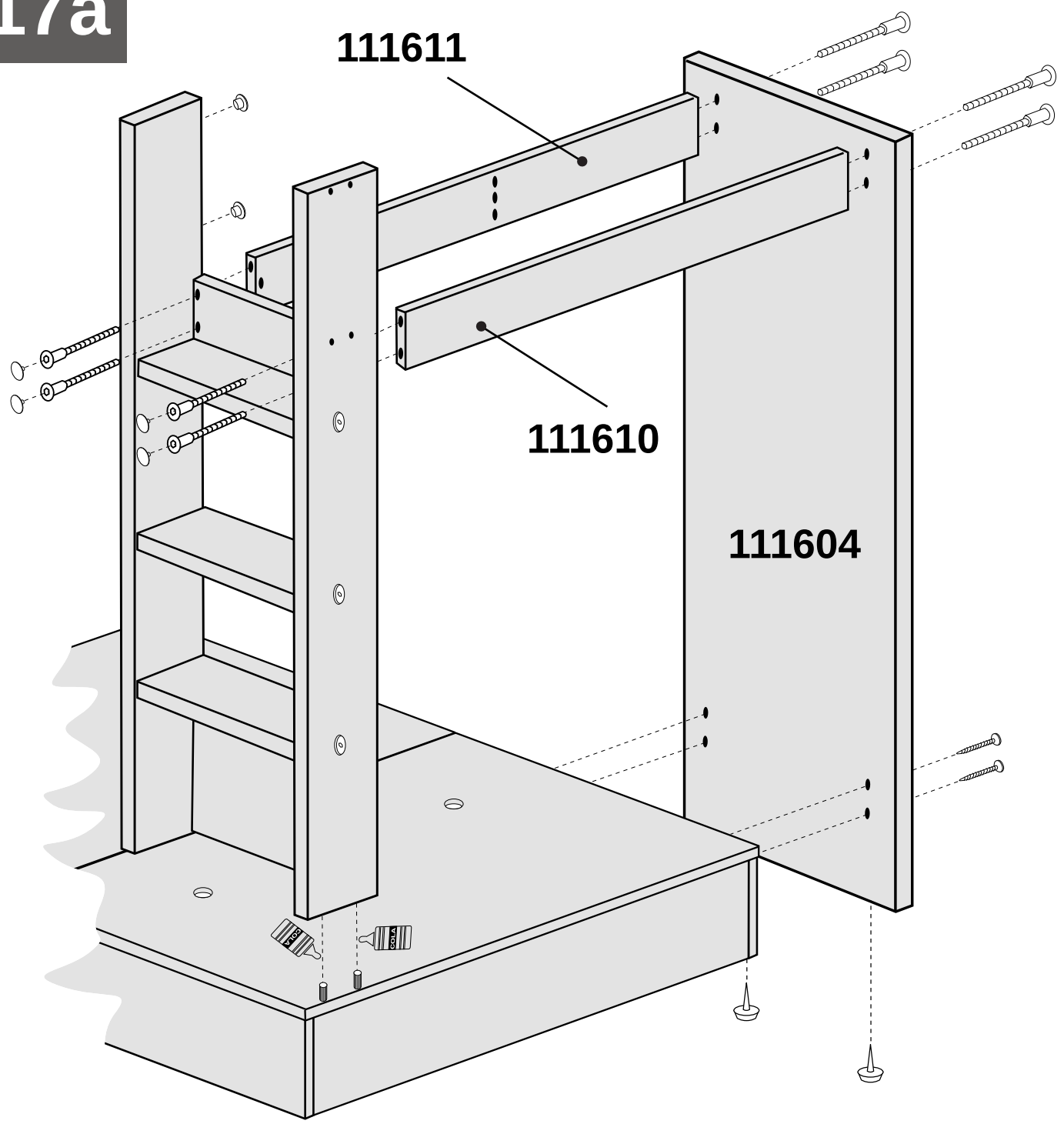
111611
111610
111604

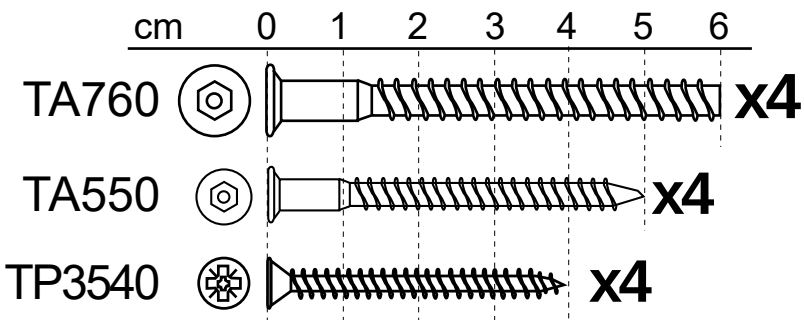
cm 0 1 2 3 4 5 6
TA760
x4
TA550
x4
TP3540
x4

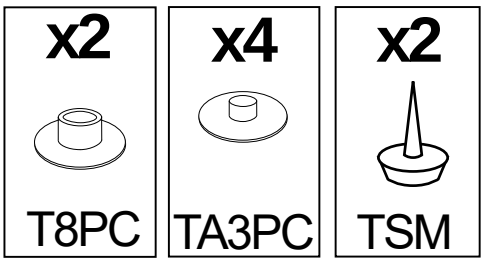
x2
T8PC
x4
TA3PC
x2
TSM

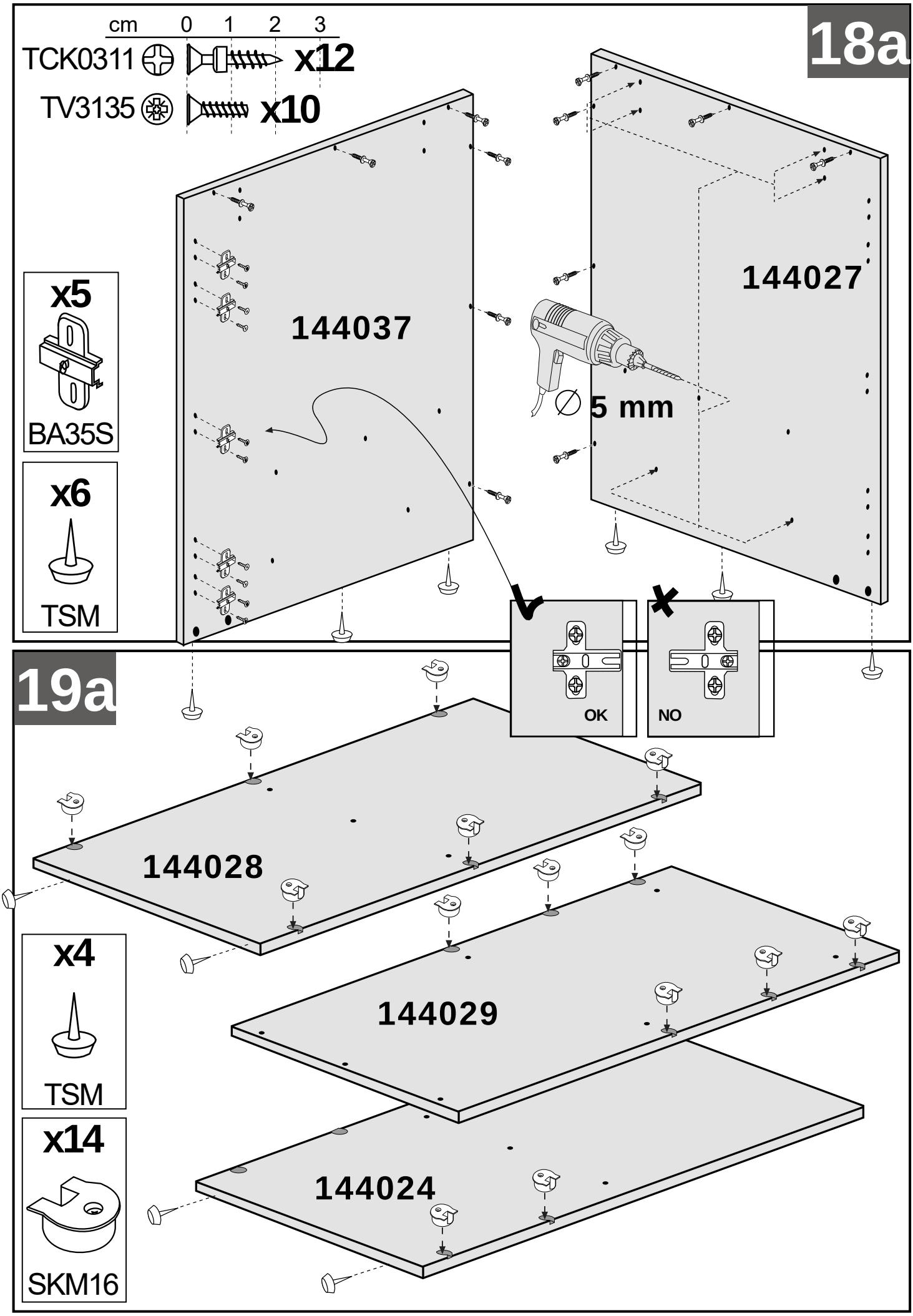
18a
cm 0 1 2 3
TCK0311 x12
TV3135 x10
x5
BA35S
x6
TSM
144037
144027
5 mm
OK
NO
19a
144028
144029
144024
x4
TSM
x14
SKM16

20a

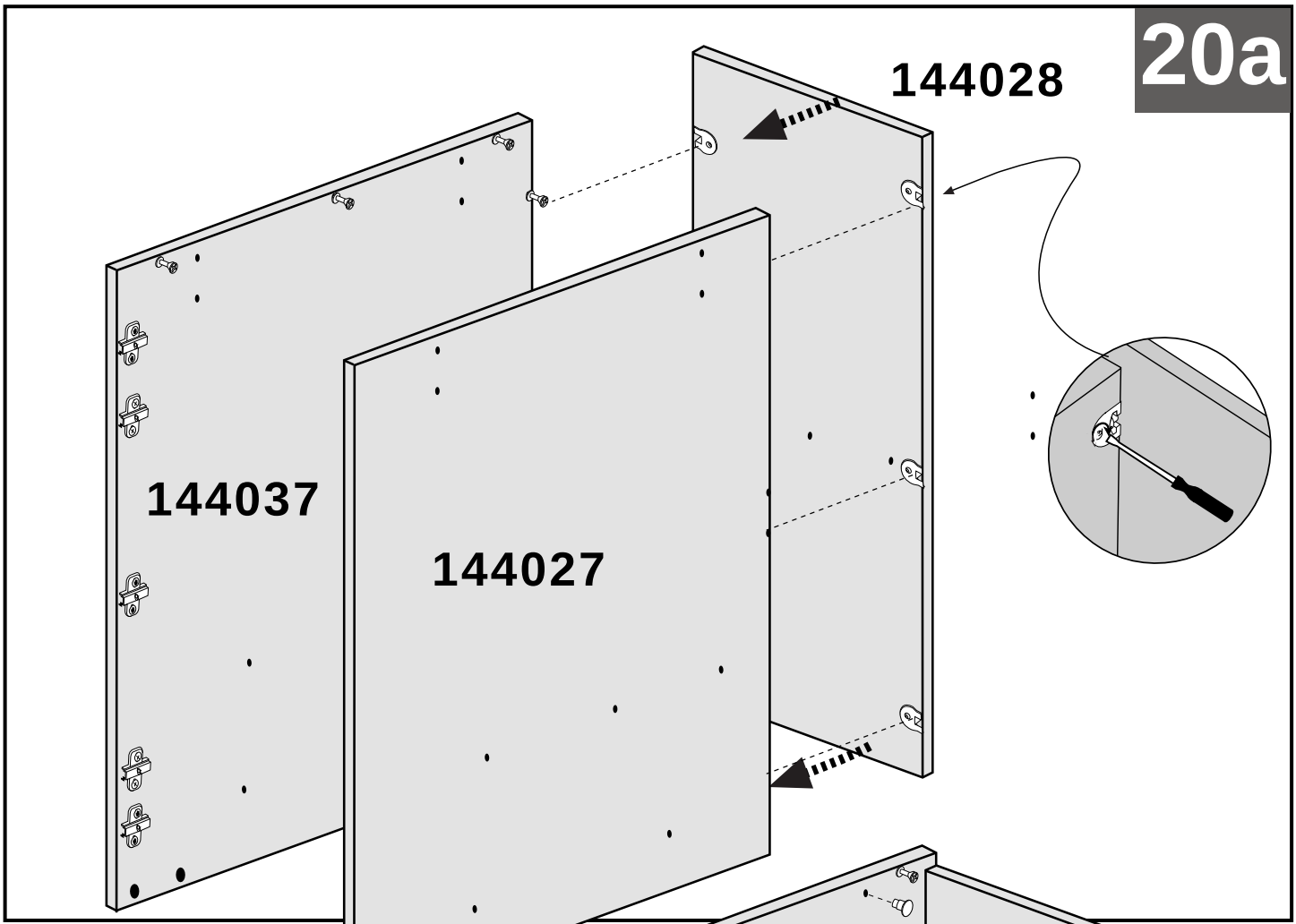
144028
144037
144027

21a

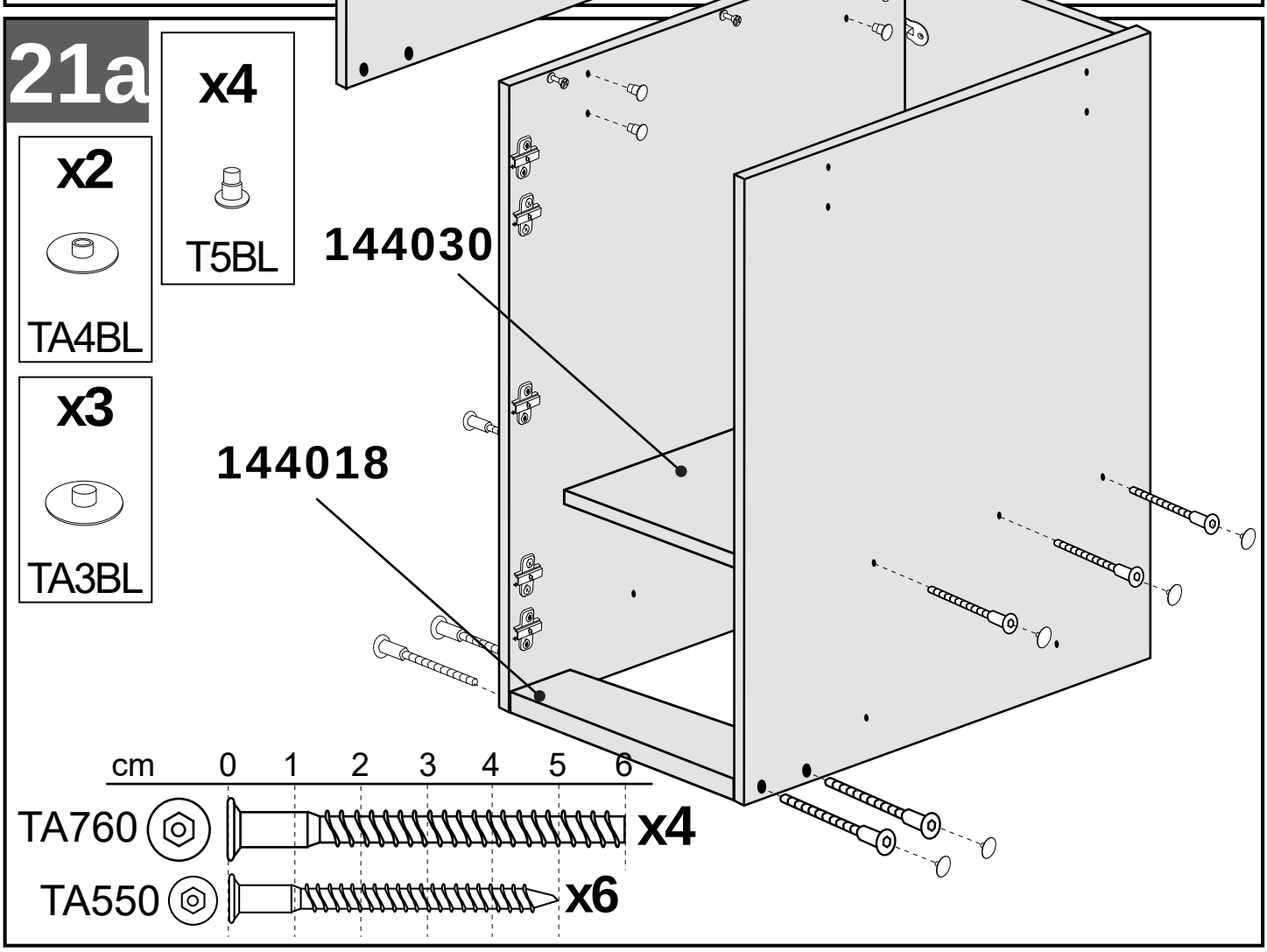
x2
TA4BL
x3
TA3BL
x4
T5BL
144030
144018
cm 0 1 2 3 4 5 6
TA760
x4
TA550
x6

22a

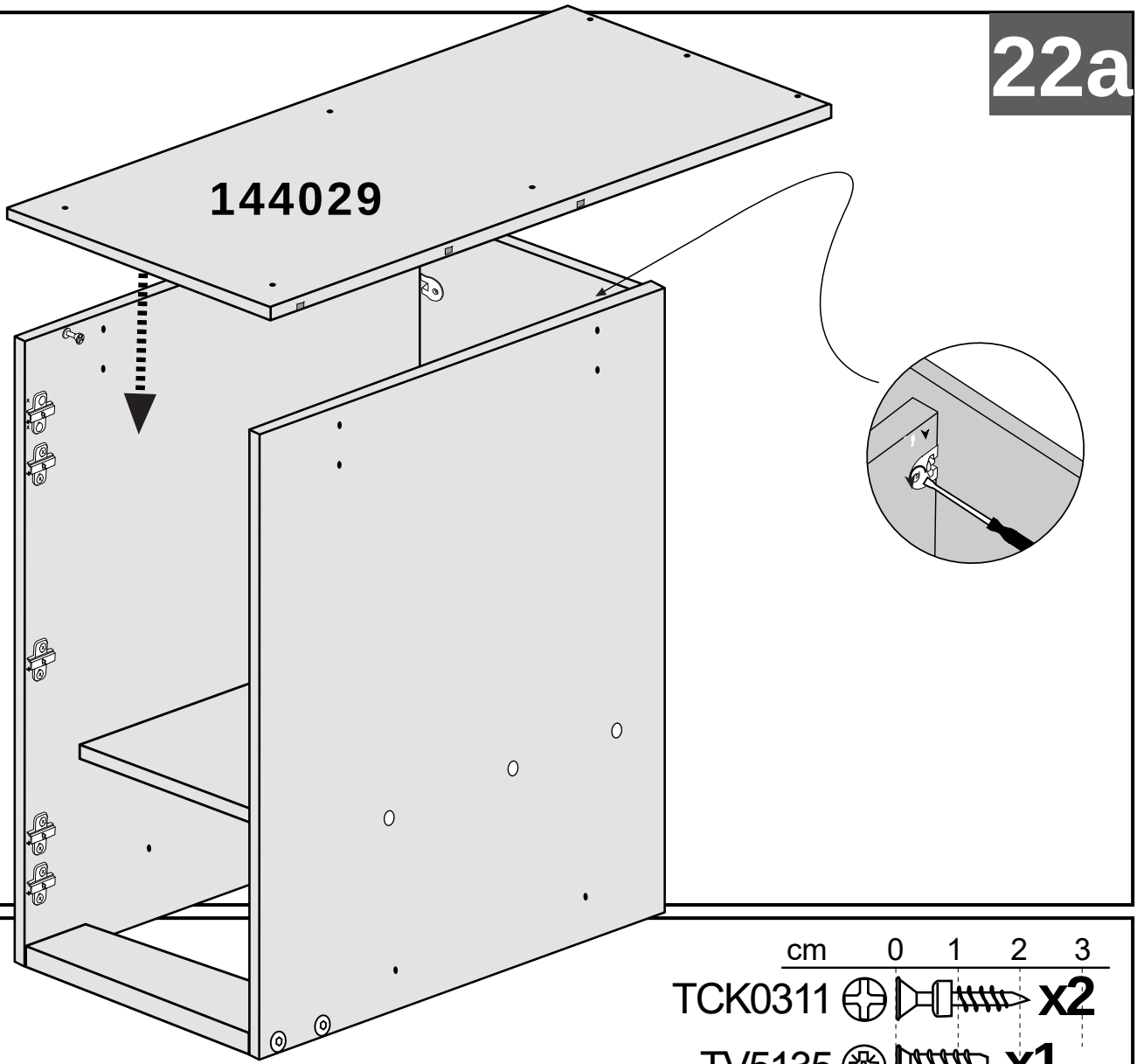
144029

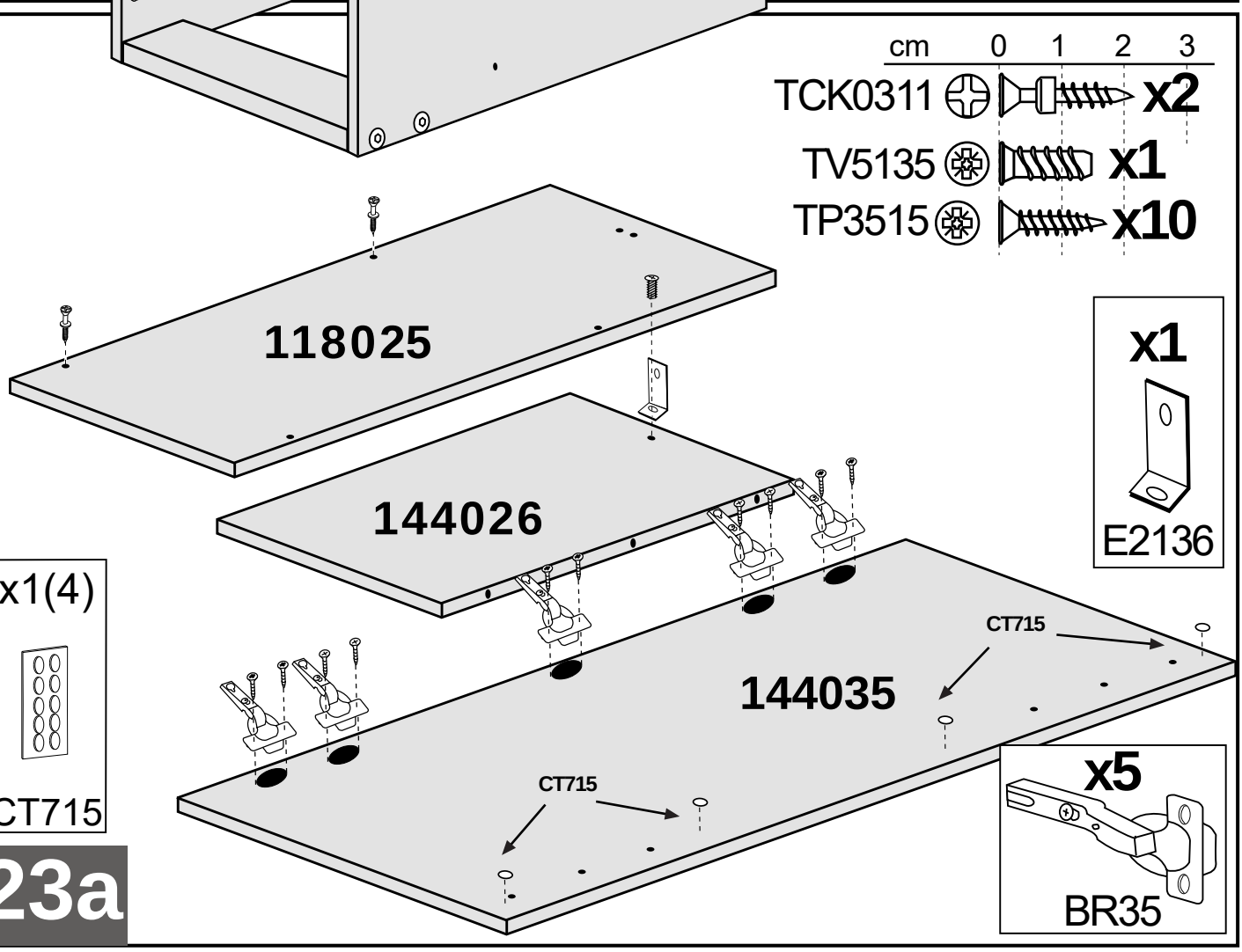
cm 0 1 2 3
TCK0311 x2
TV5135 x1
TP3515 x10
118025
144026
144035
CT715
CT715
x1
E2136
x1(4)
CT715
x5
BR35

23a

24a

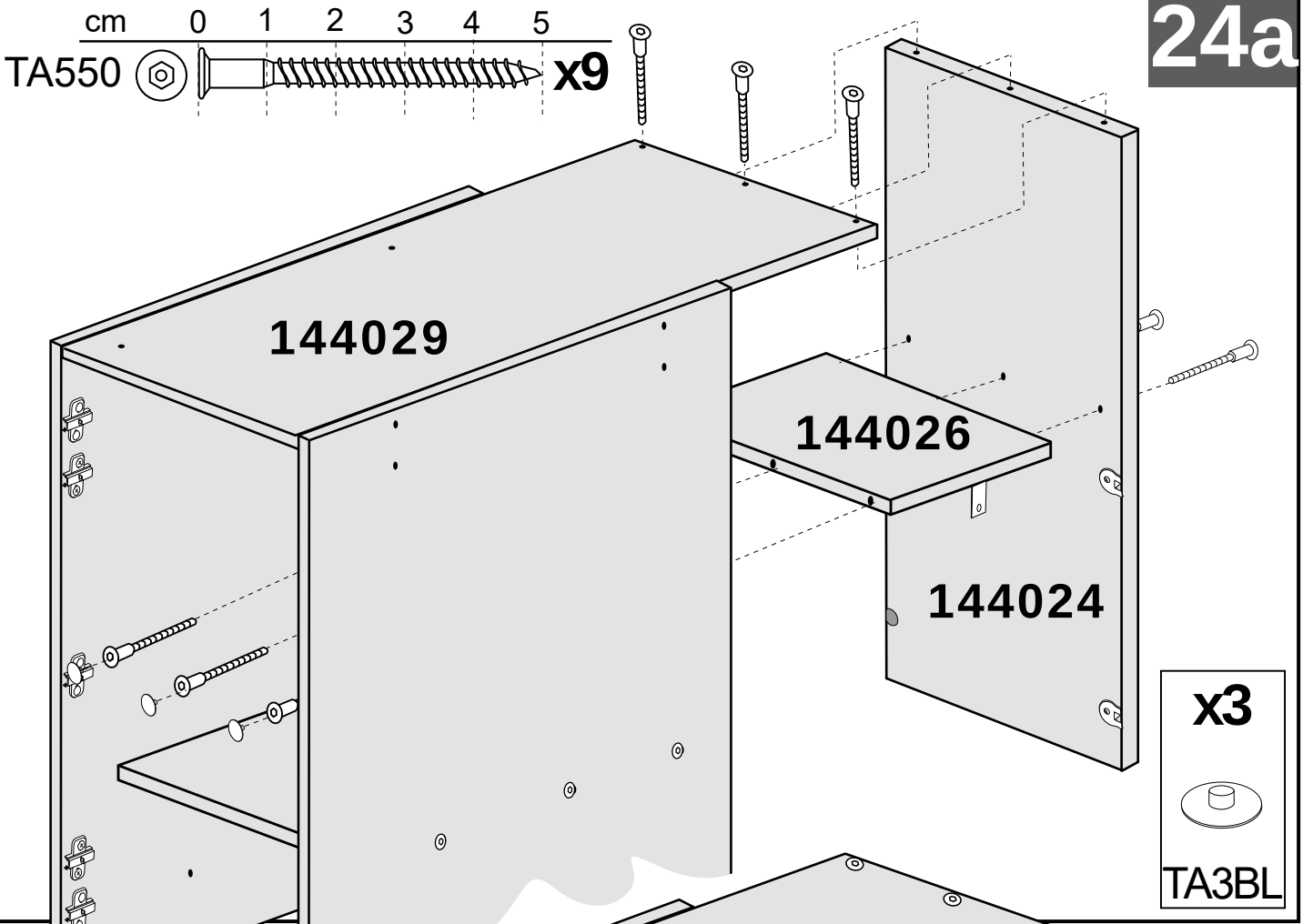
cm 0 1 2 3 4 5
TA550
x9
144029
144026
144024
x3
TA3BL

25a

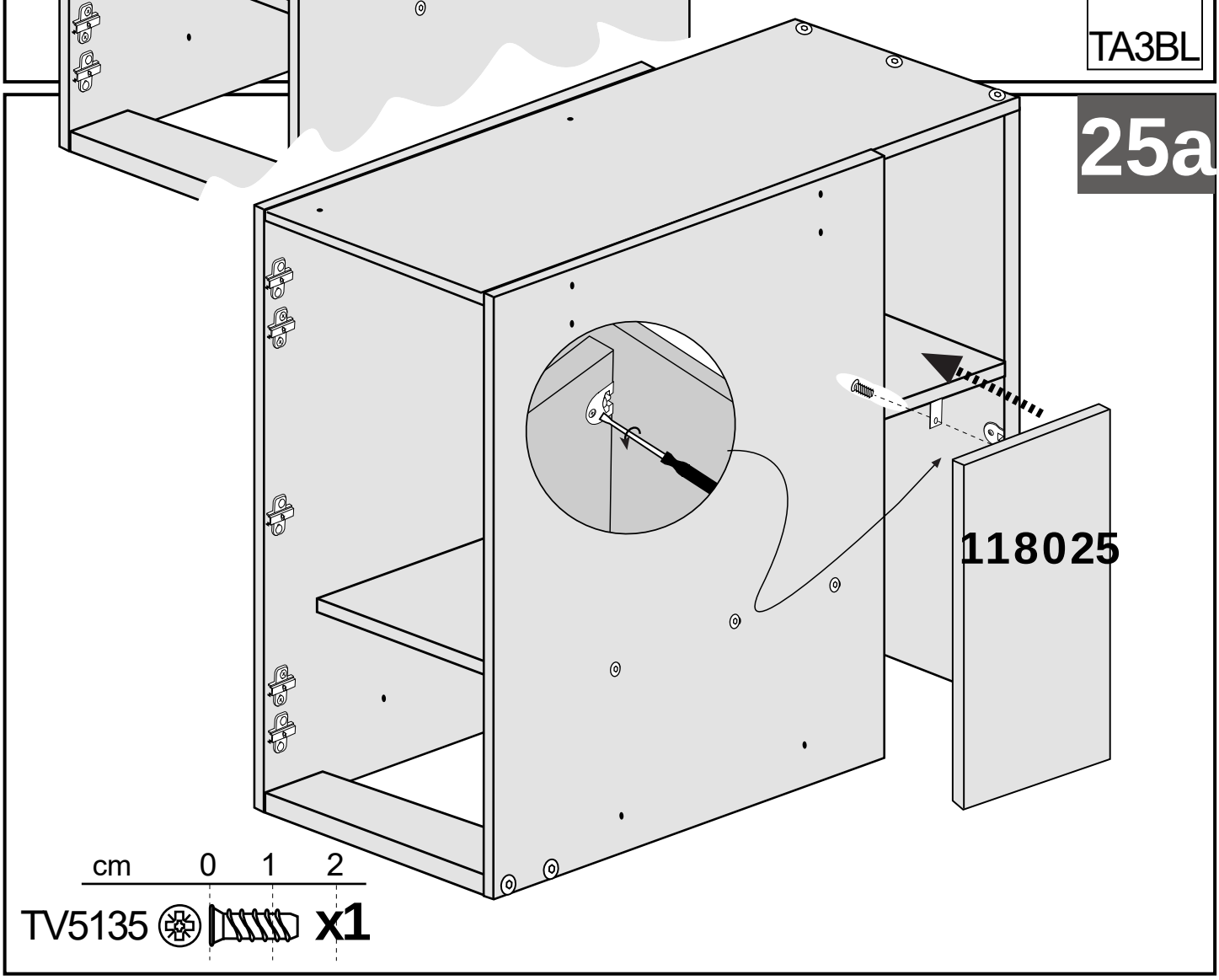
118025
cm 0 1 2
TV5135
x1

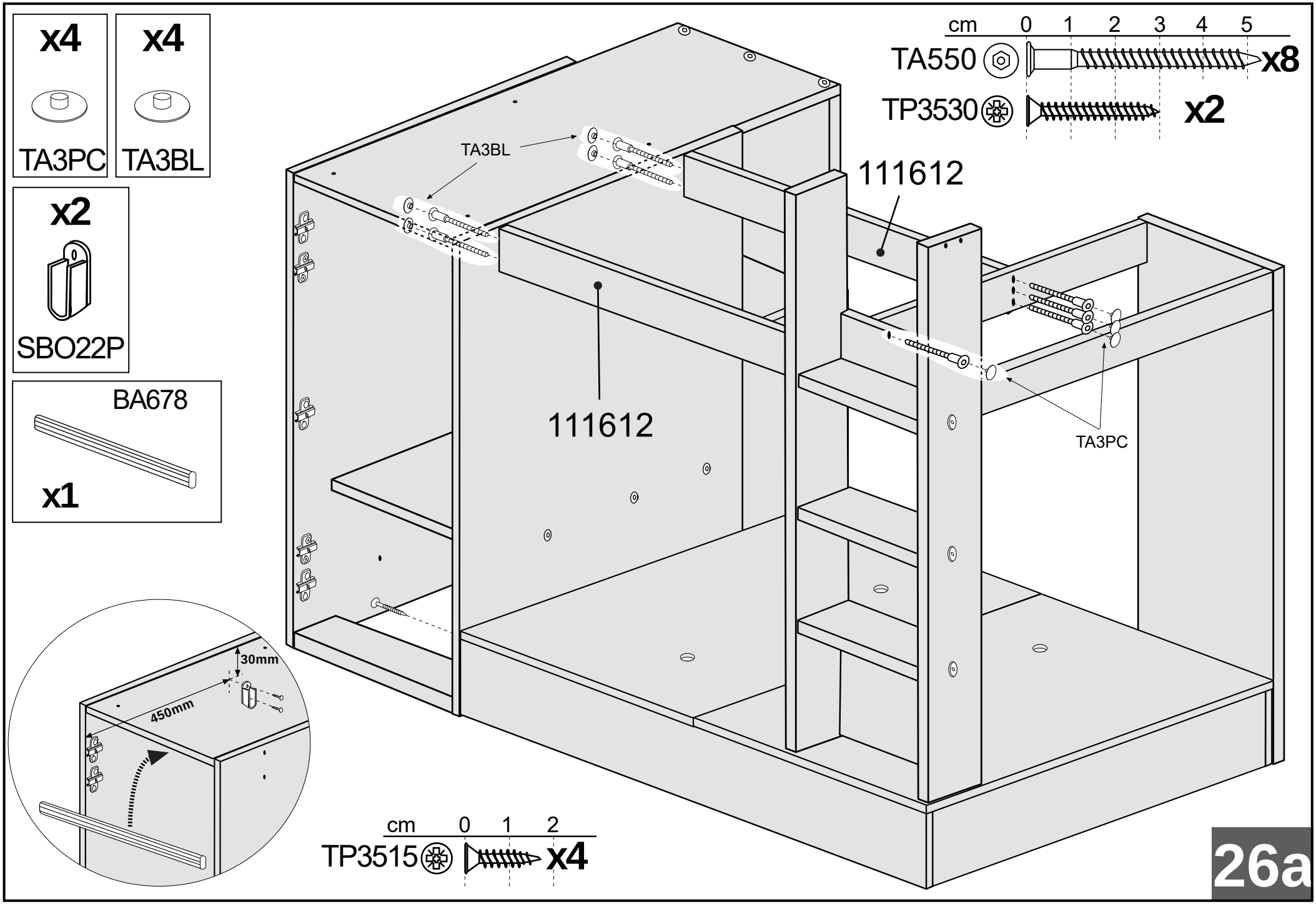
x4
TA3PC
x4
TA3BL
x2
SBO22P
BA678
x1
cm 0 1 2 3 4 5
TA550
x8
TP3530
x2
TA3BL
111612
111612
TA3PC
30mm
450mm
cm 0 1 2
TP3515
x4
26a

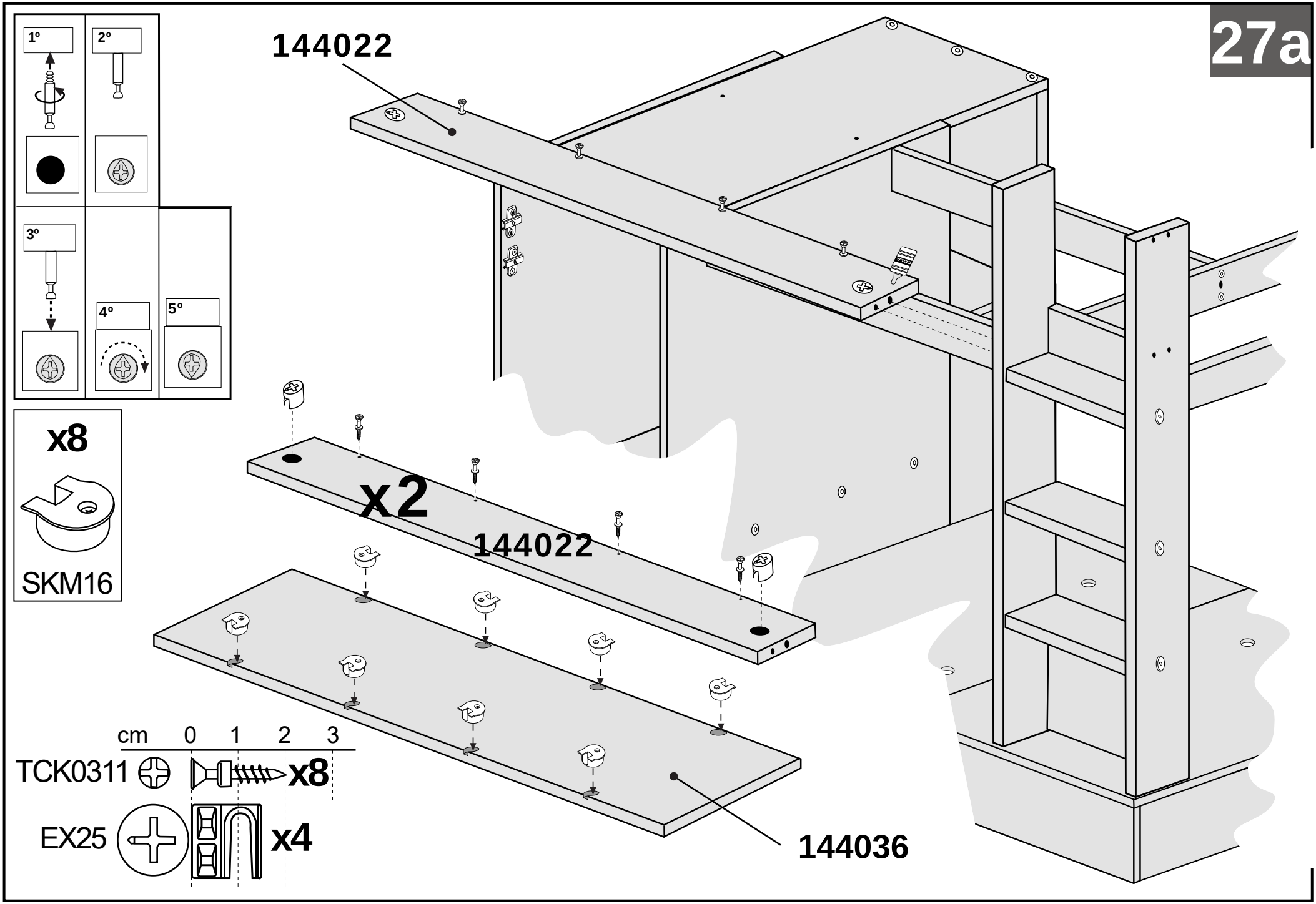
27a
144022
1º
2º
3º
4º
5º
x8
SKM16
x2
144022
cm 0 1 2 3
TCK0311
x8
EX25
x4
144036

28a

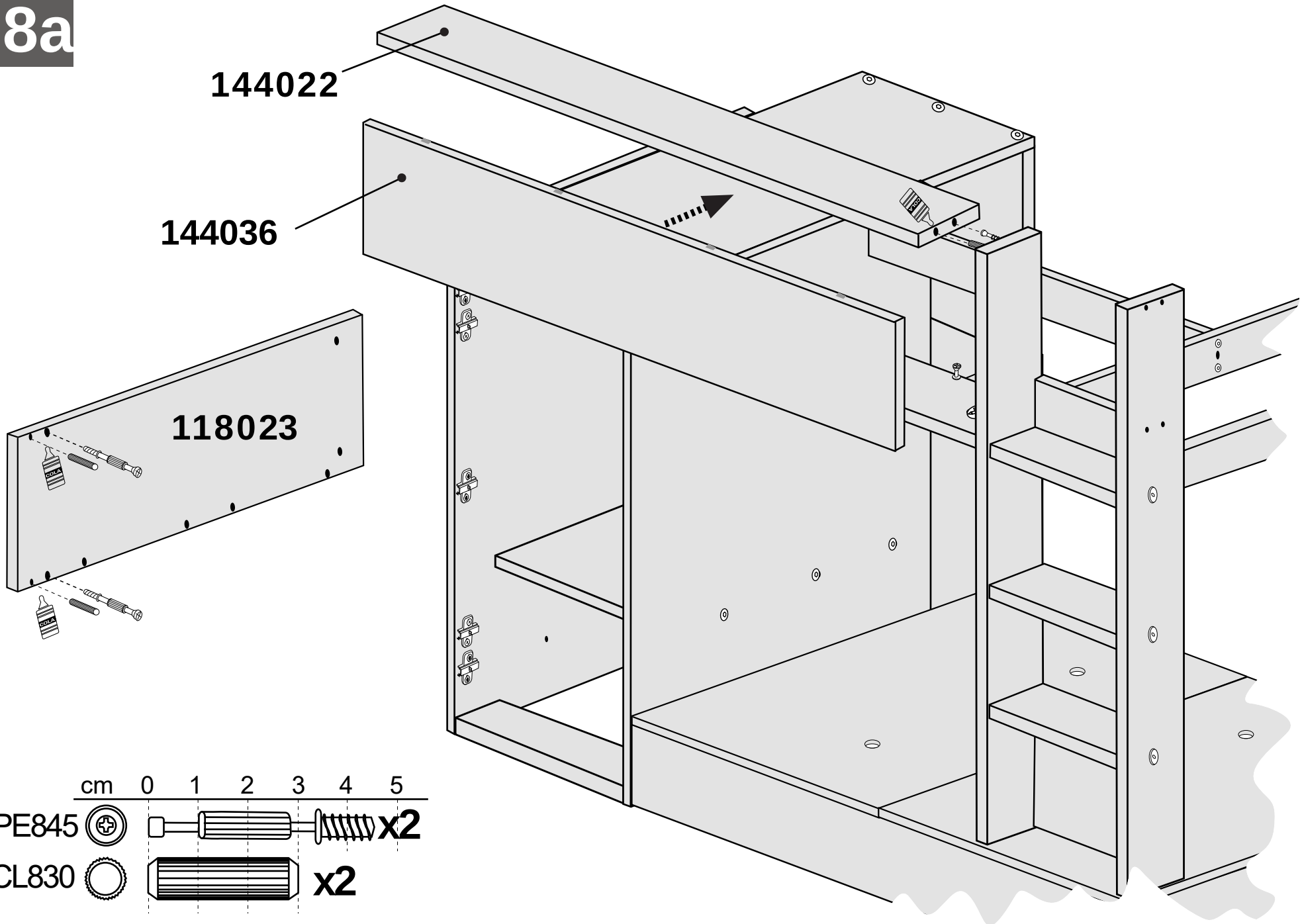

29a

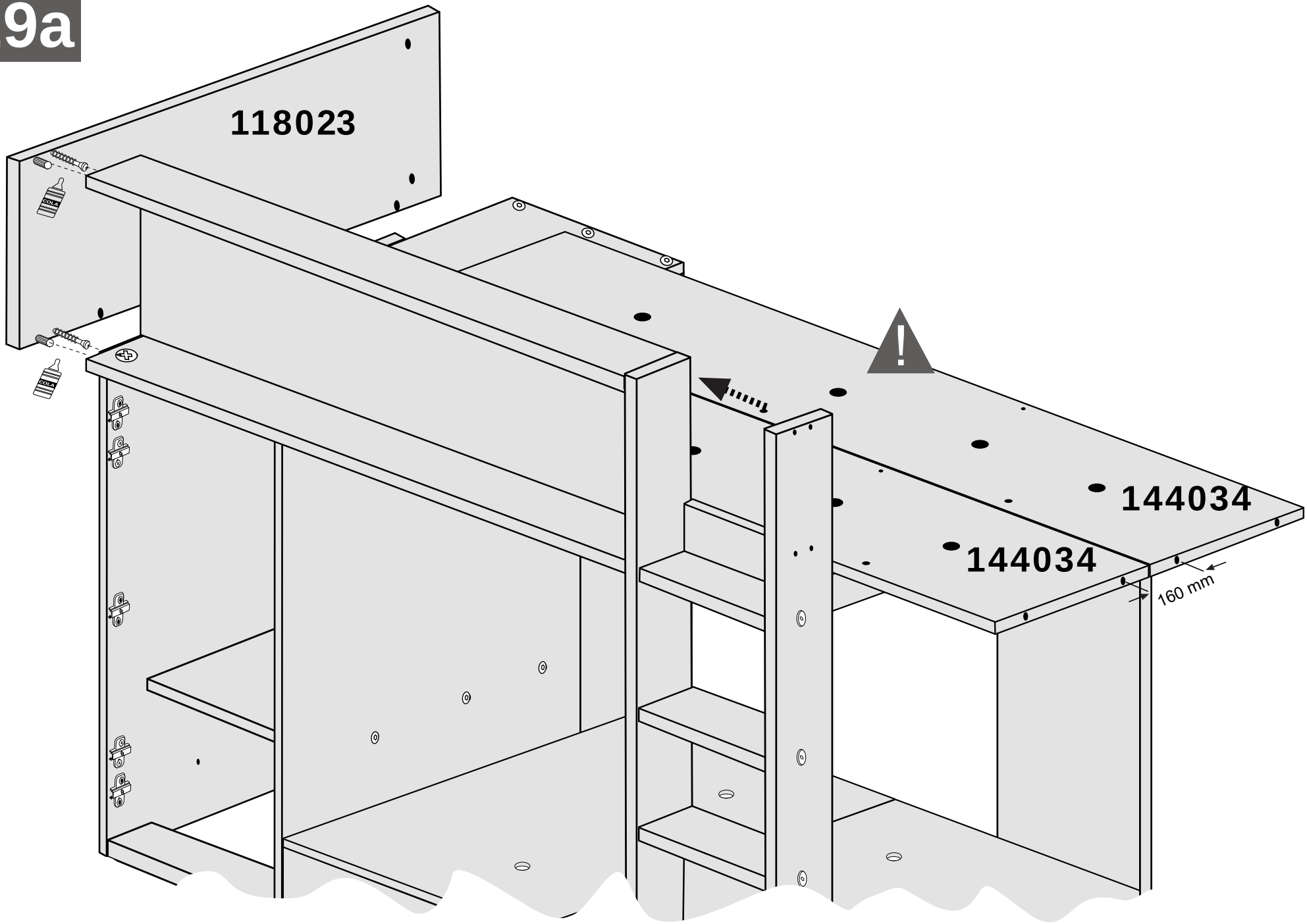

30a

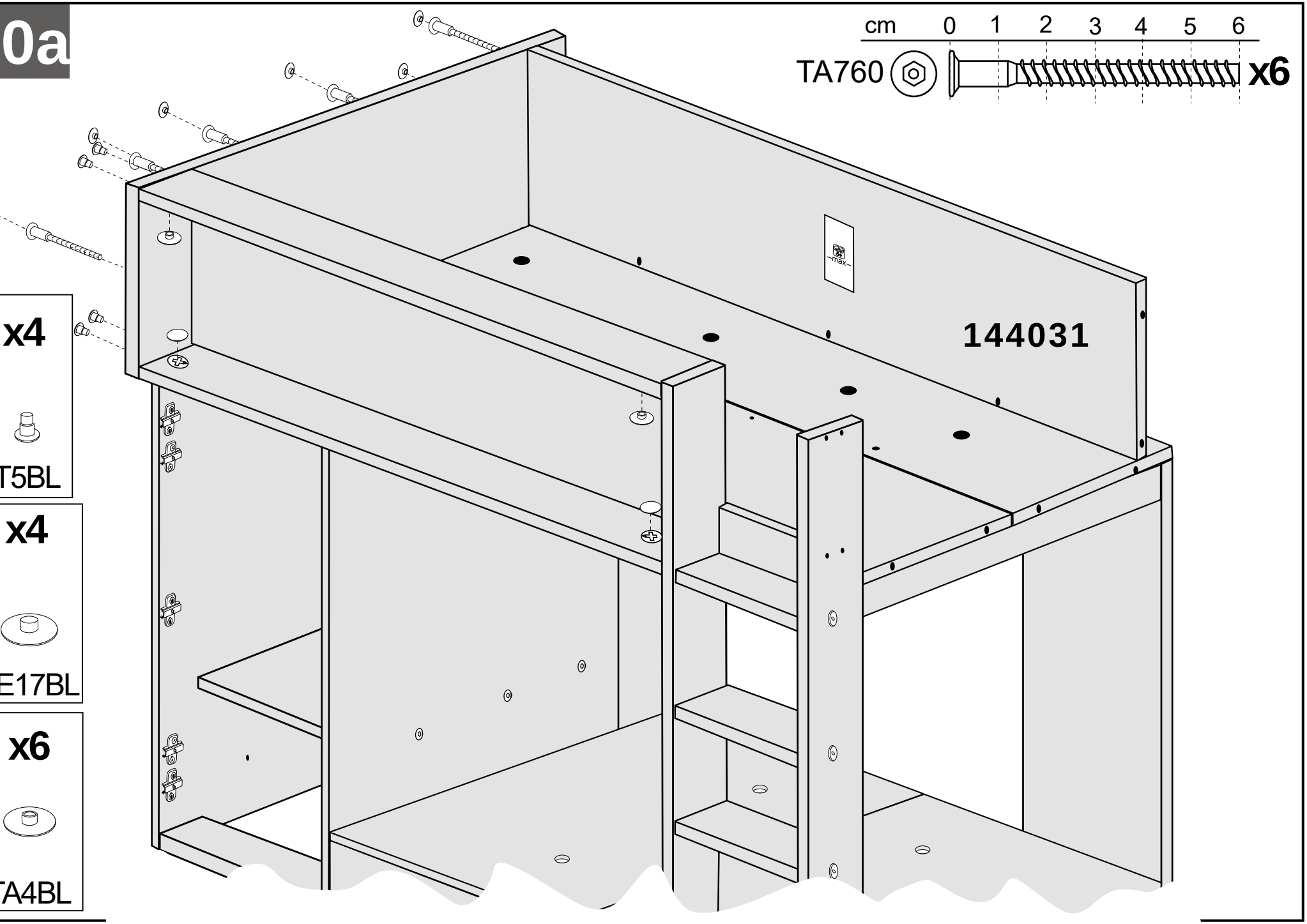

31a

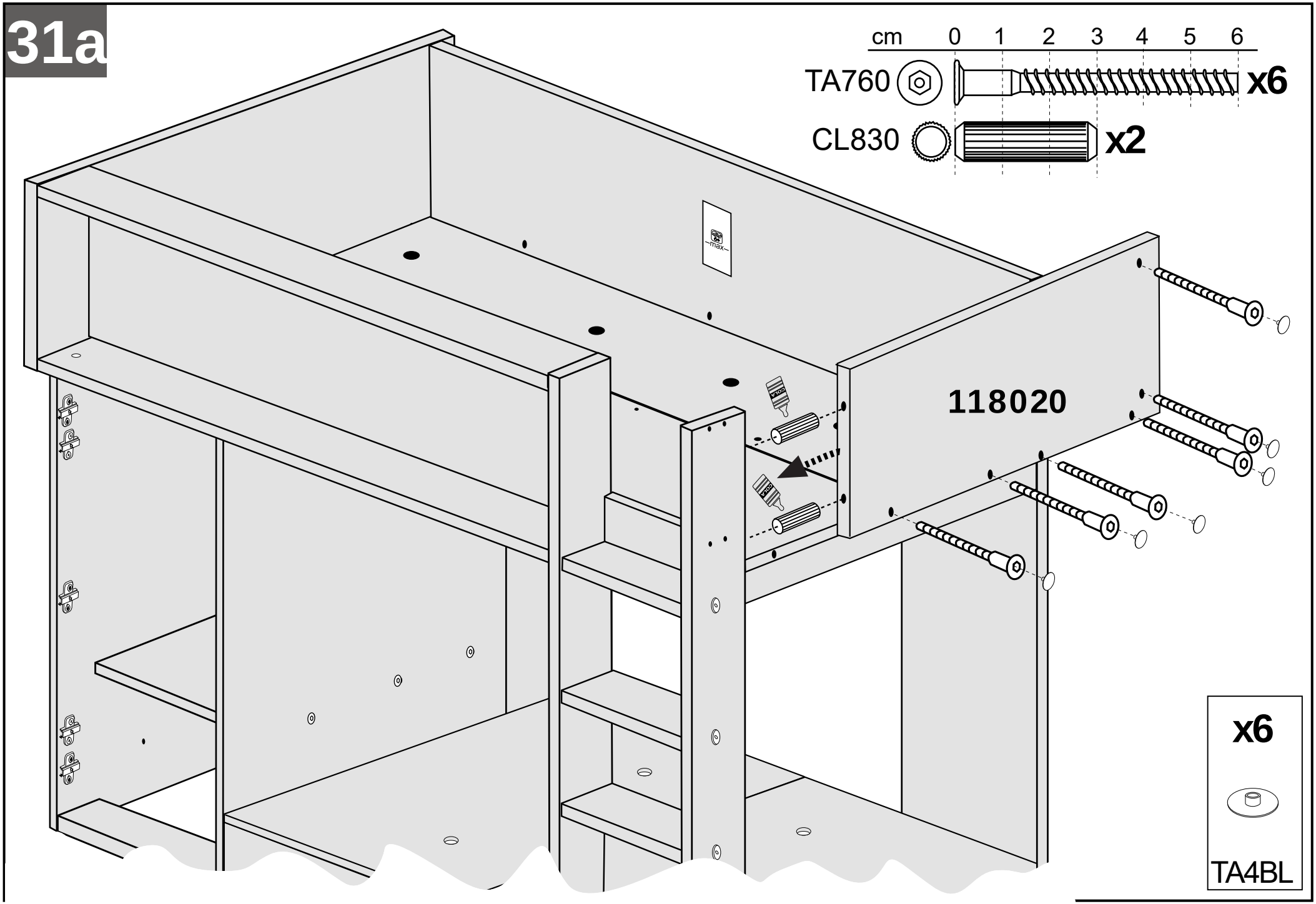

32a

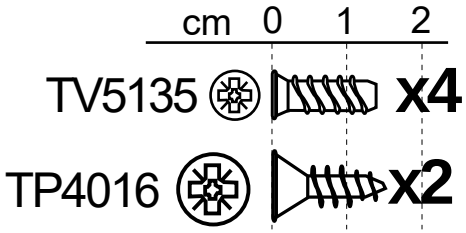

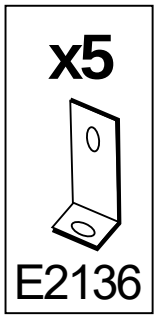

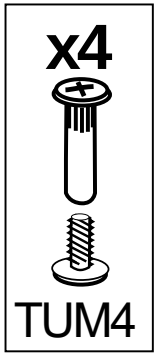

33a

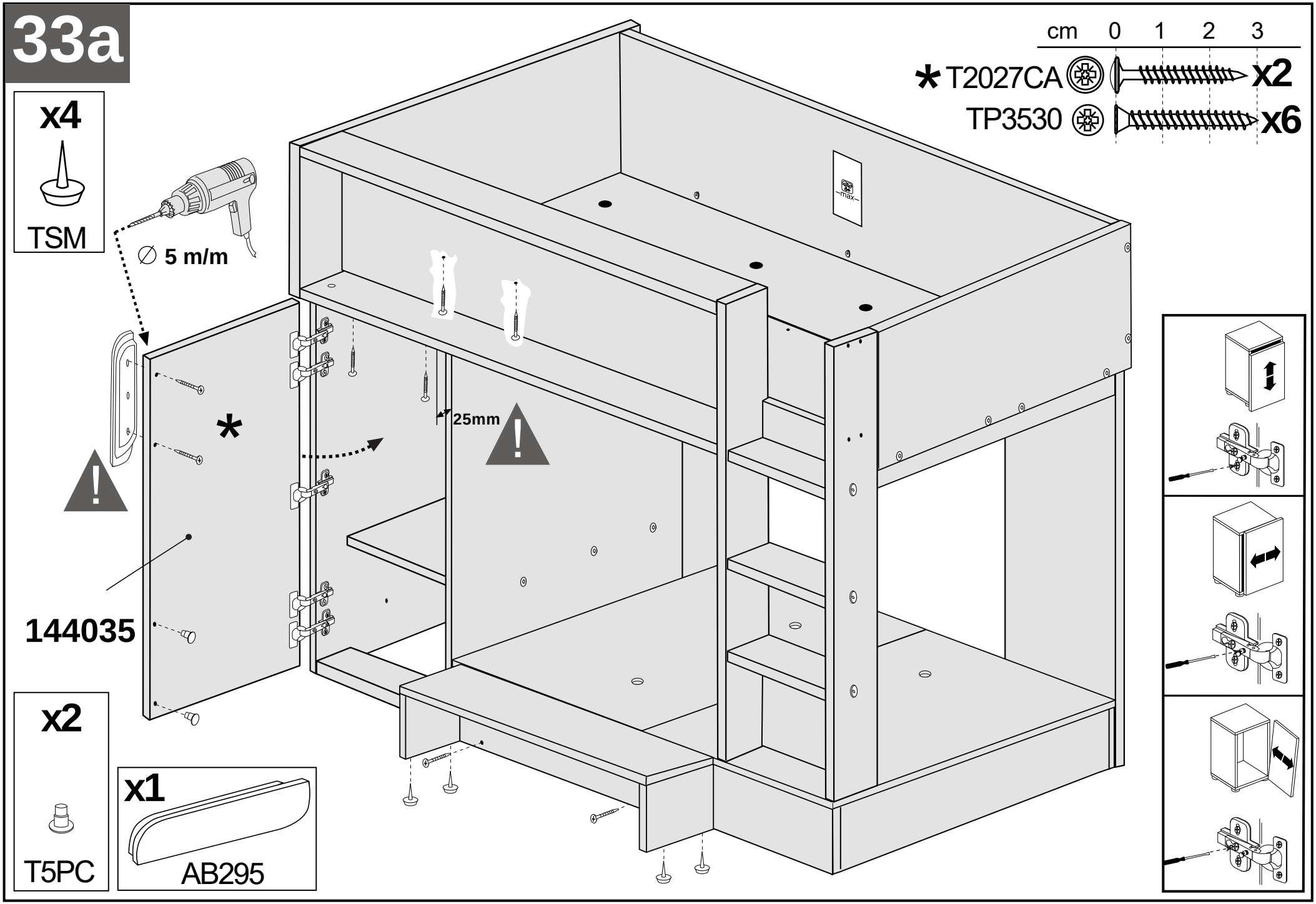
cm 0 1 2 3
* T2027CA x2
TP3530 x6
x4
TSM
∅ 5 m/m
25mm
144035
x2
T5PC
x1
AB295

34a

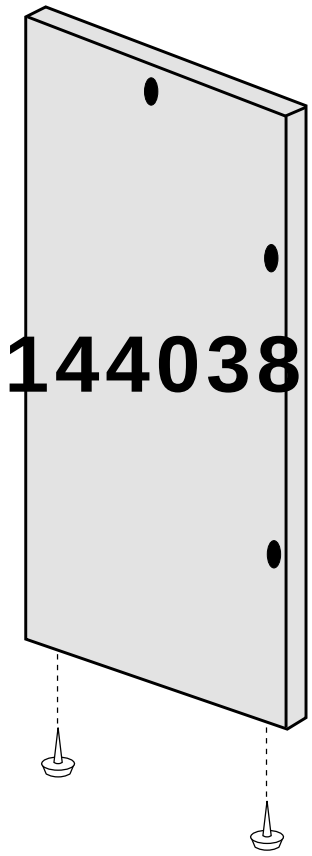

x2



TSM

35a

cm 0 1 2 3

TP3535  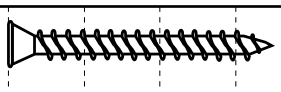 x3

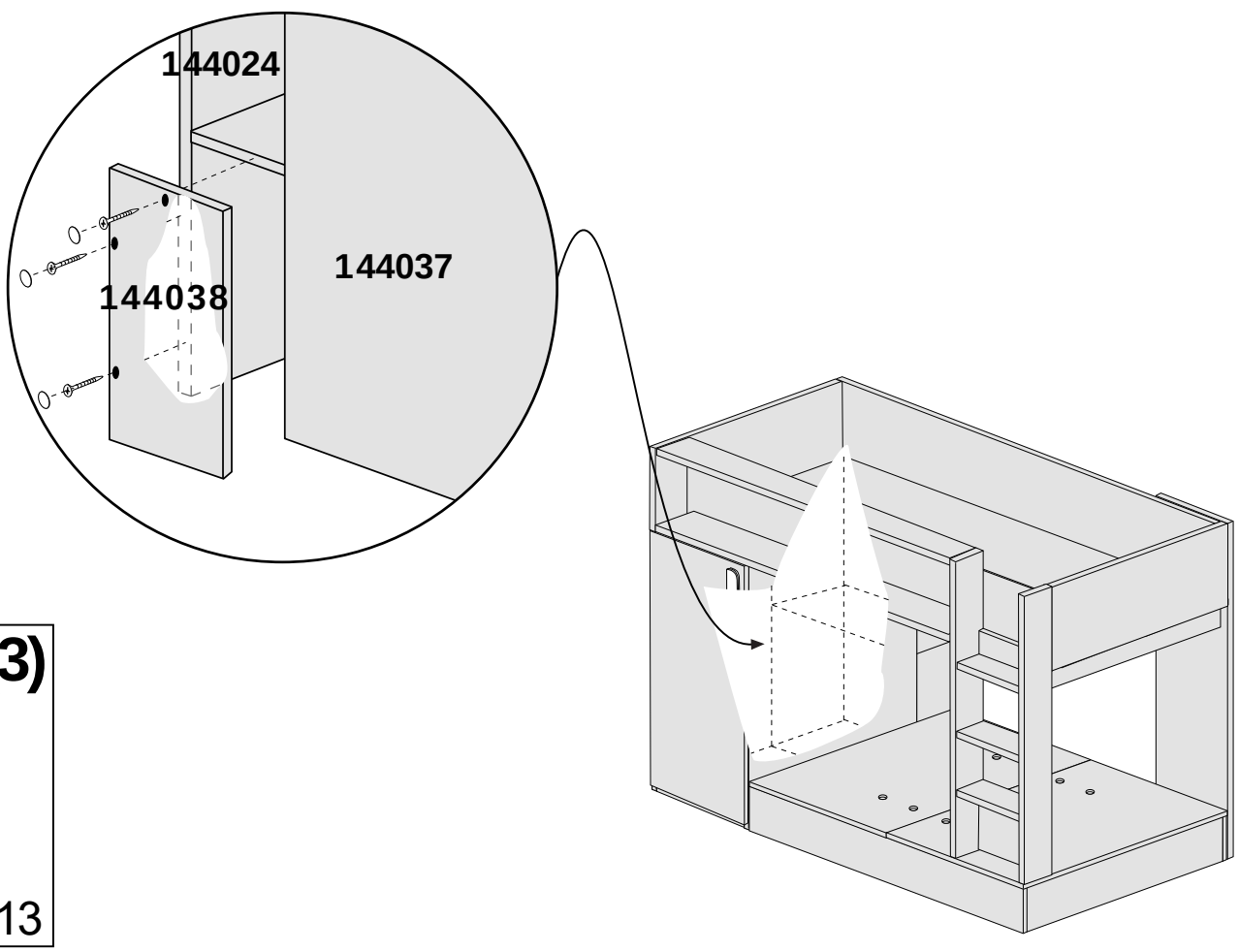

x1 (3)

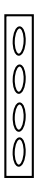

TAB13

36a

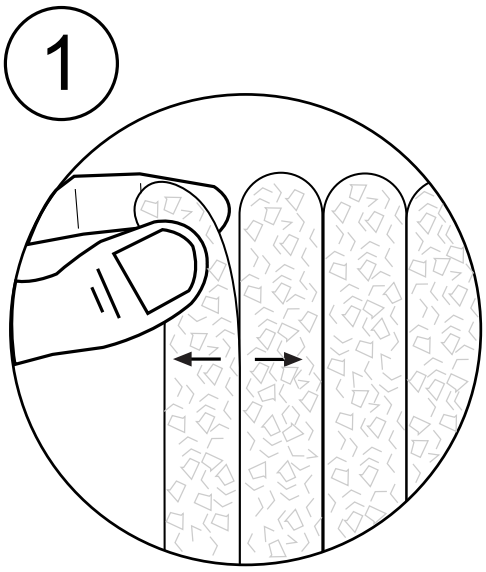

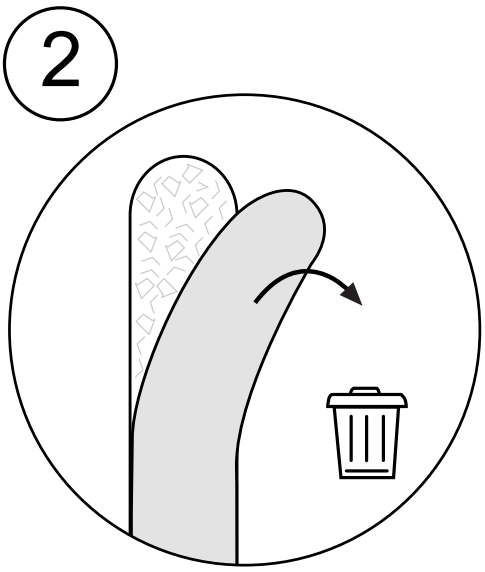

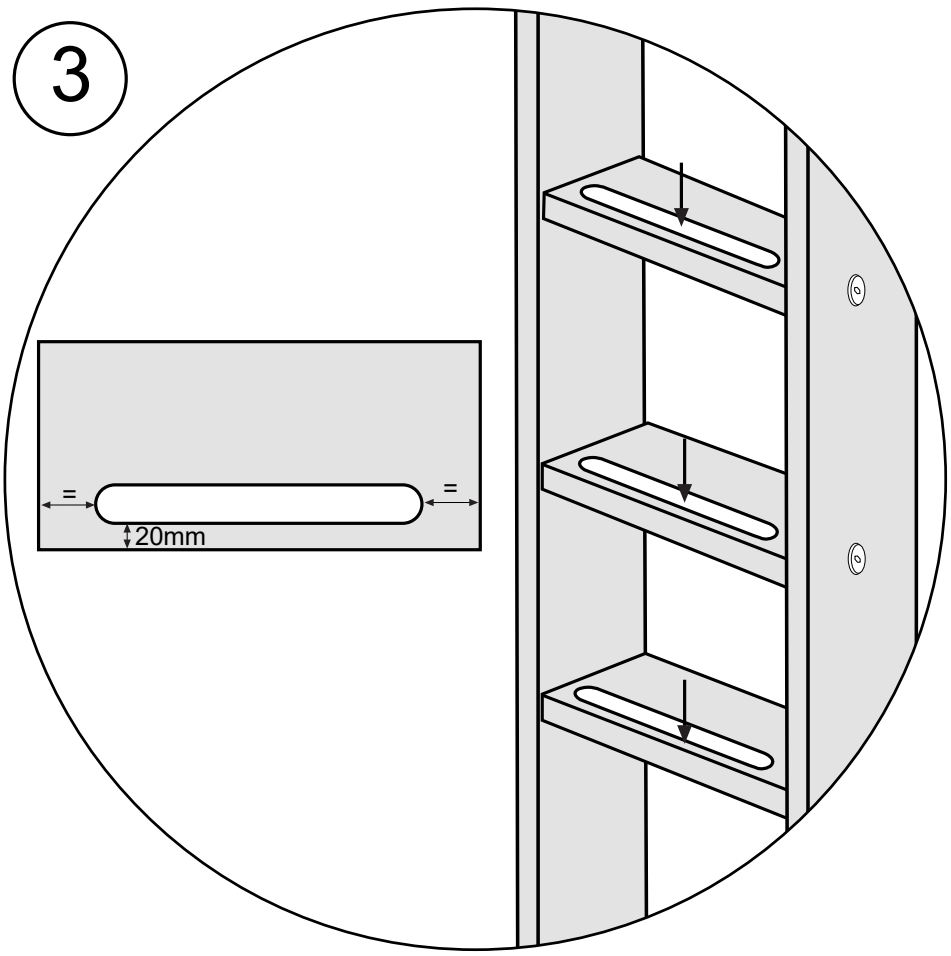

x1

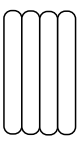

AAD4

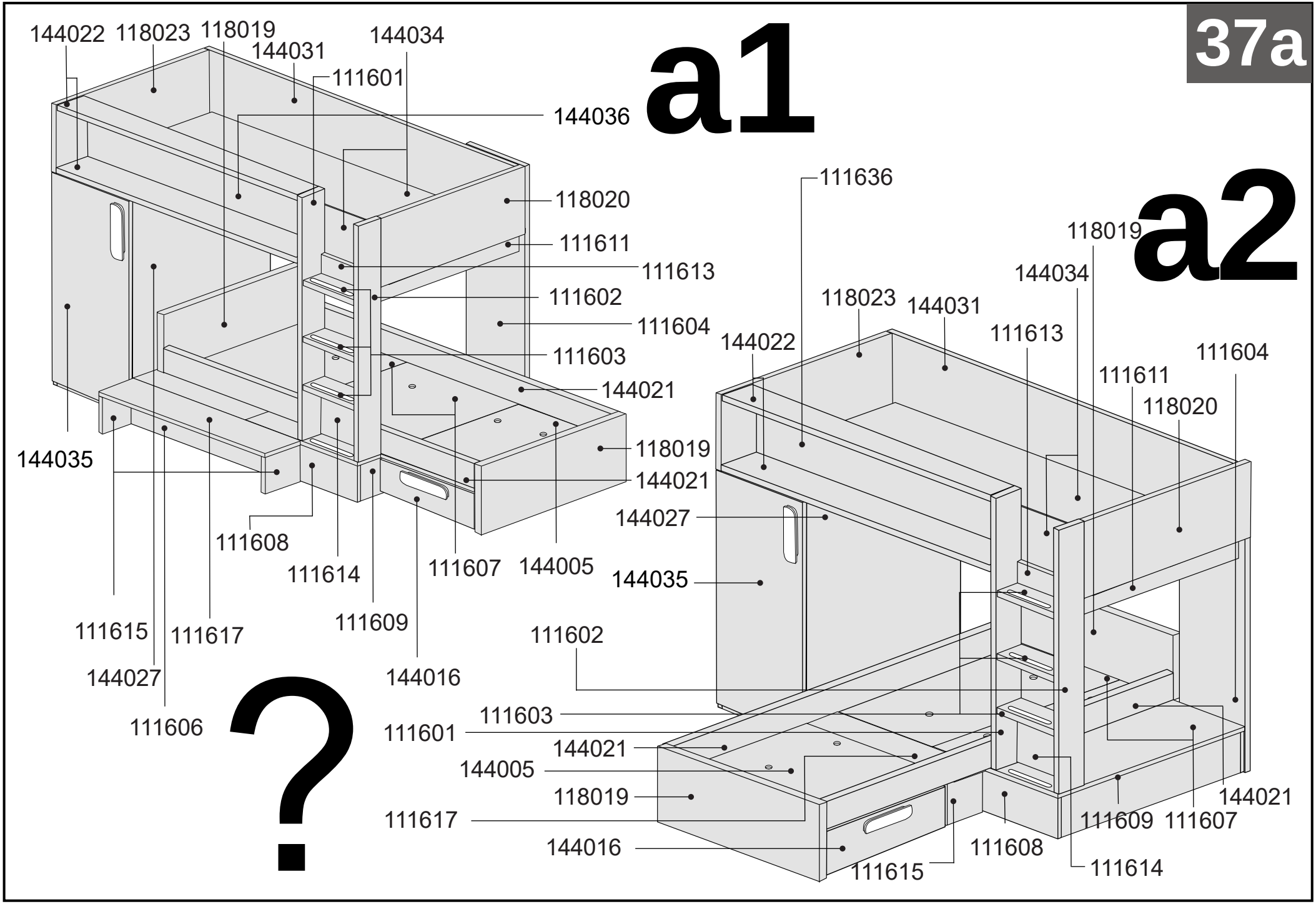
37a
a1
144022
118023
118019
144031
144034
111601
144036
118020
111611
111613
111602
111604
111603
144021
118019
144021
144035
111608
111614
111607
144005
111615
111617
111609
144016
144027
111606
?
a2
111636
118019
144034
118023
144031
111613
144022
111604
111611
118020
144027
144035
111602
111603
111601
144021
144005
118019
111617
144016
111615
111608
111609
111607
144021
111614

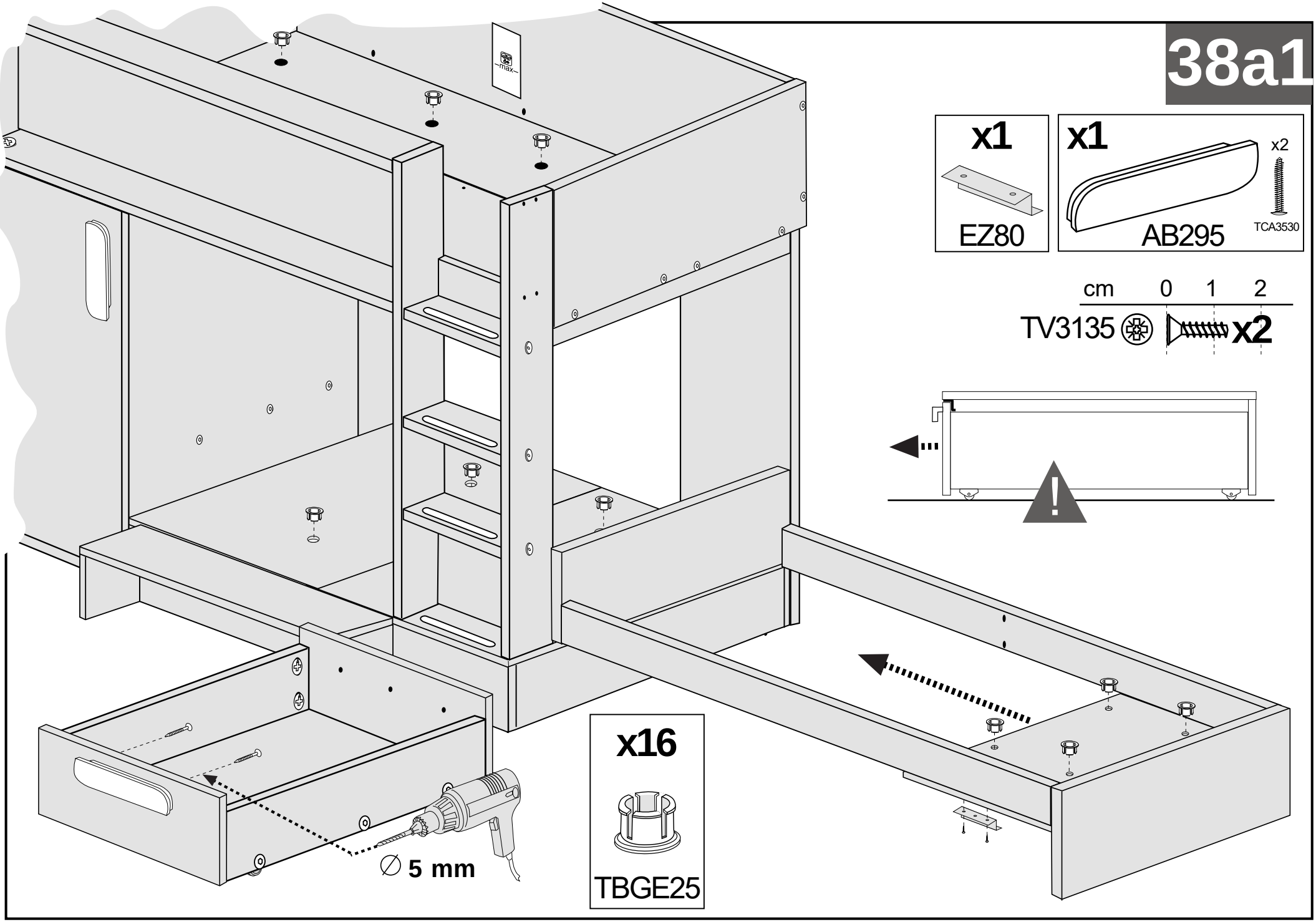
38a1
x1
EZ80
x1
x2
AB295
TCA3530
cm 0 1 2
TV3135
x2
x16
TBGE25
∅ 5 mm

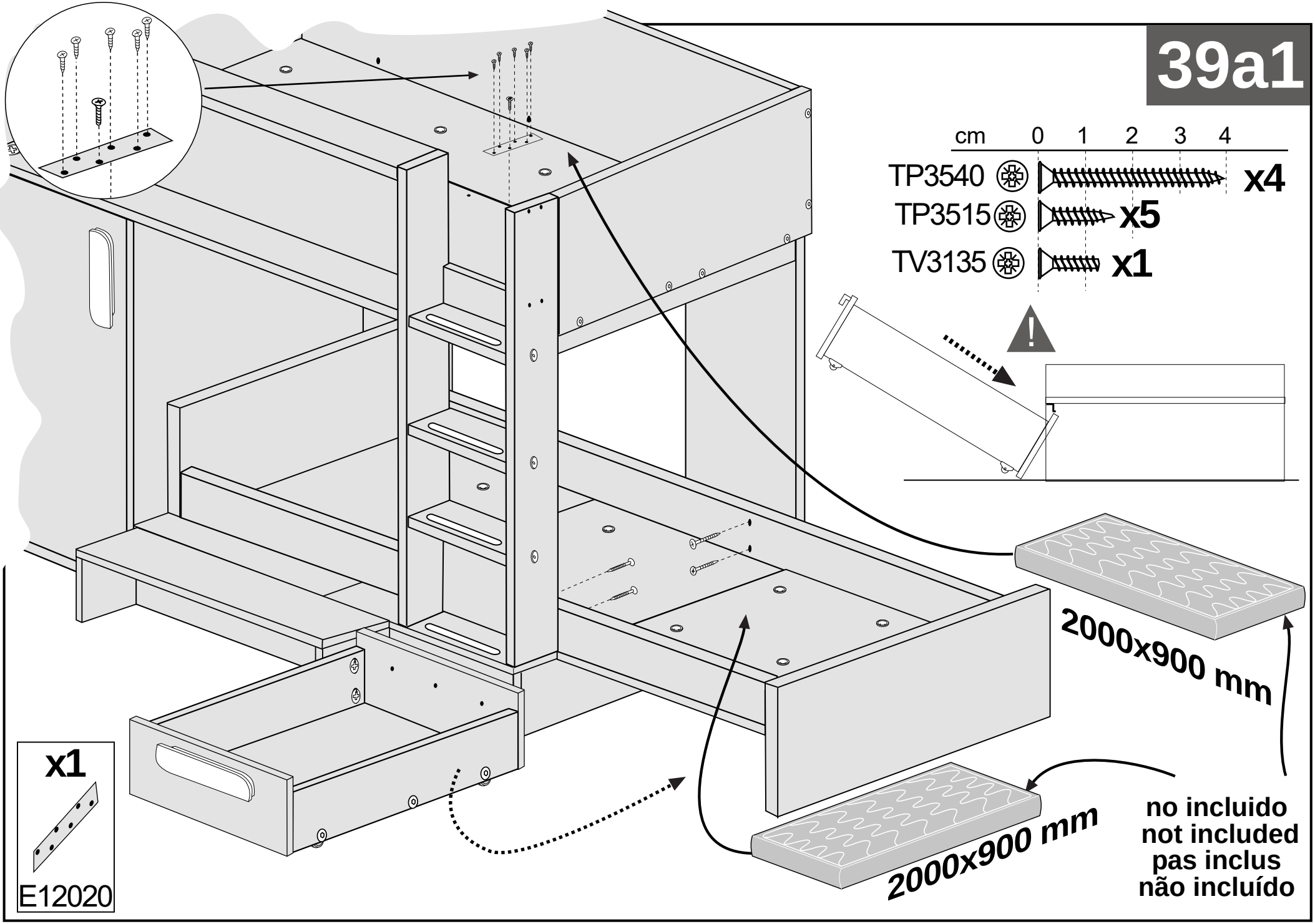
39a1
cm 0 1 2 3 4
TP3540 x4
TP3515 x5
TV3135 x1
2000x900 mm
2000x900 mm
no incluido
not included
pas inclus
não incluído
x1
E12020

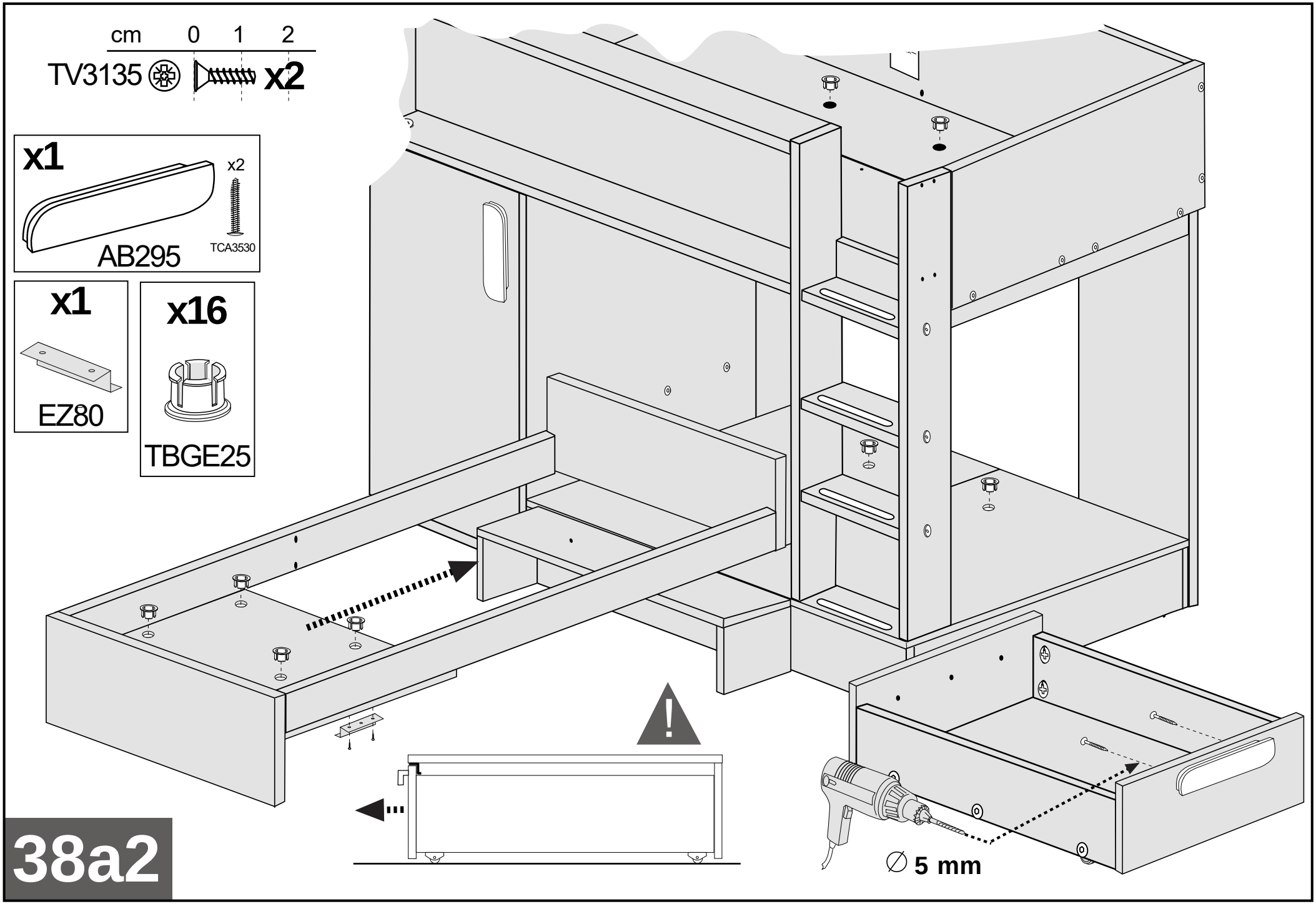
cm 0 1 2
TV3135
x2
x1
x2
AB295
TCA3530
x1
EZ80
x16
TBGE25
38a2
∅ 5 mm

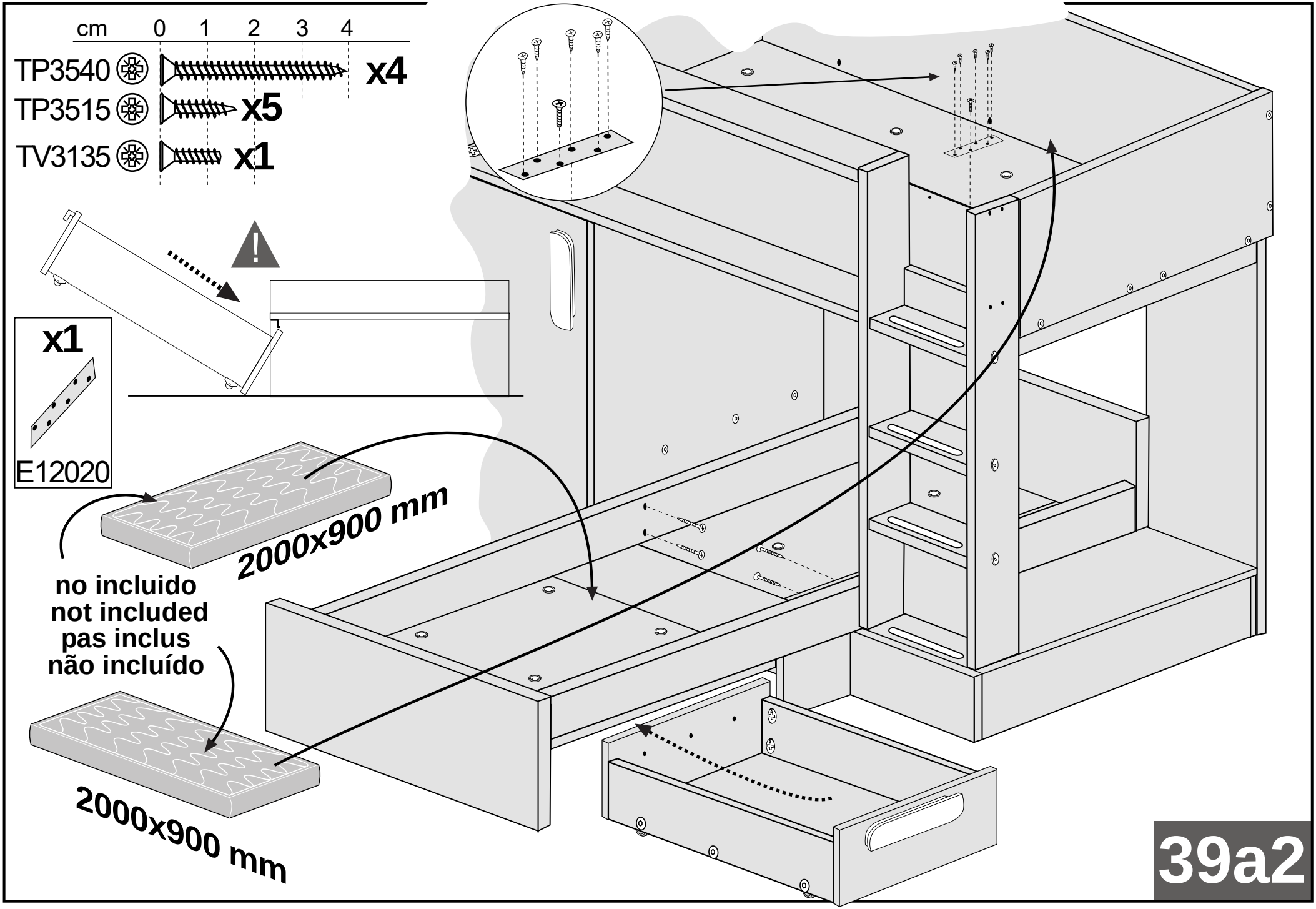
cm 0 1 2 3 4
TP3540 x4
TP3515 x5
TV3135 x1
x1
E12020
2000x900 mm
no incluido
not included
pas inclus
não incluído
2000x900 mm
39a2

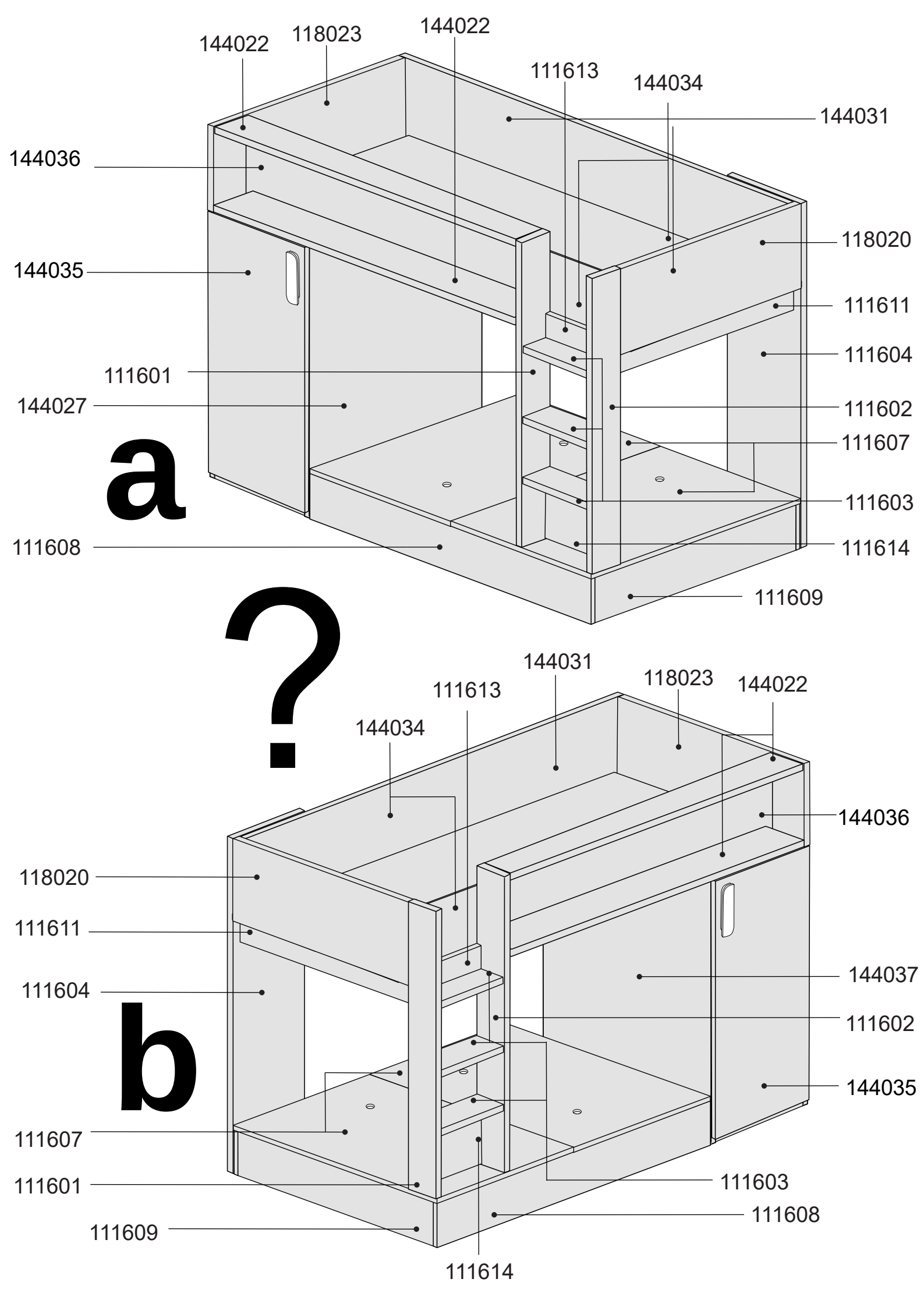
144022
118023
144022
111613
144034
144031
144036
118020
144035
111611
111604
111601
144027
111602
111607
a
111603
111608
111614
111609
?
144031
111613
118023
144022
144034
144036
118020
111611
144037
111604
111602
b
144035
111607
111603
111601
111608
111609
111614

7b

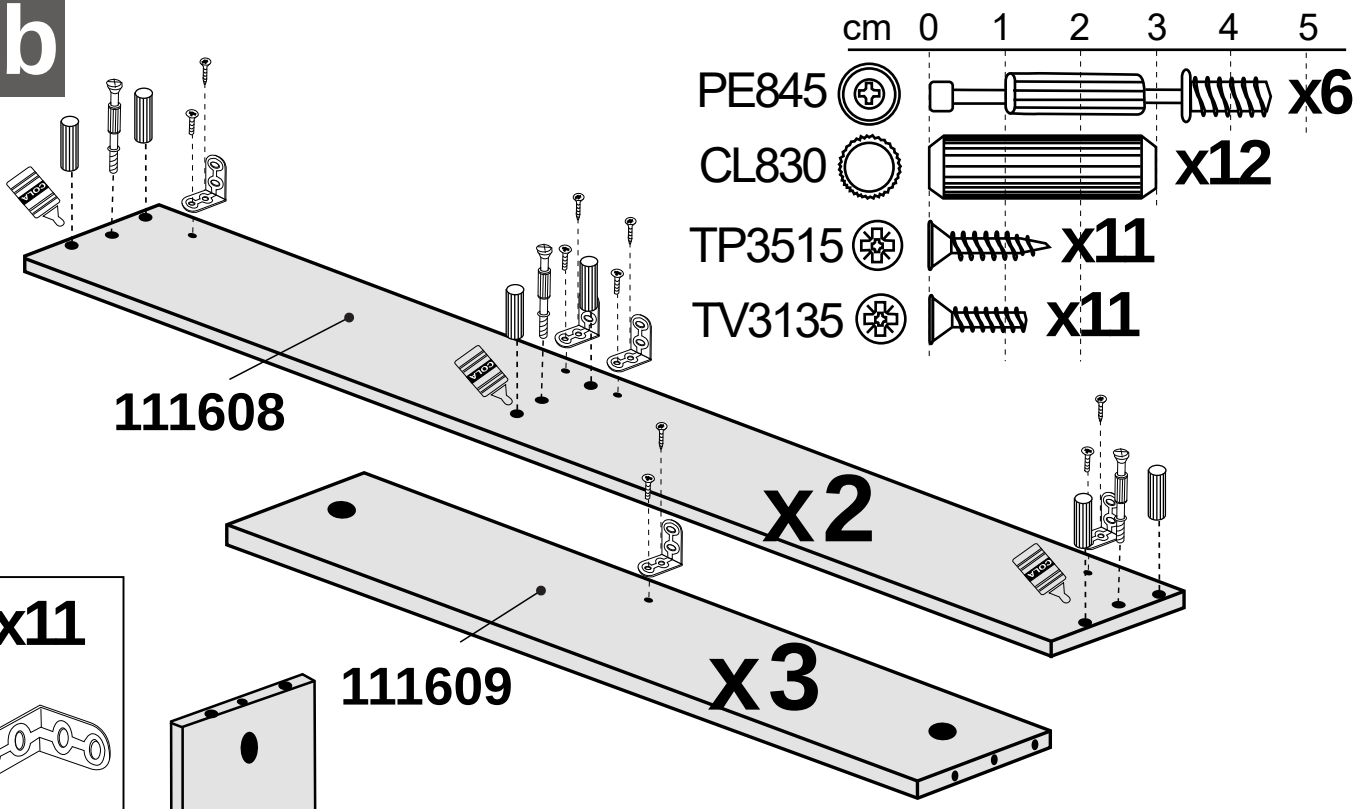
cm 0 1 2 3 4 5
PE845 x6
CL830 x12
TP3515 x11
TV3135 x11
111608
x2
111609
x3

x11
EA3030

8b

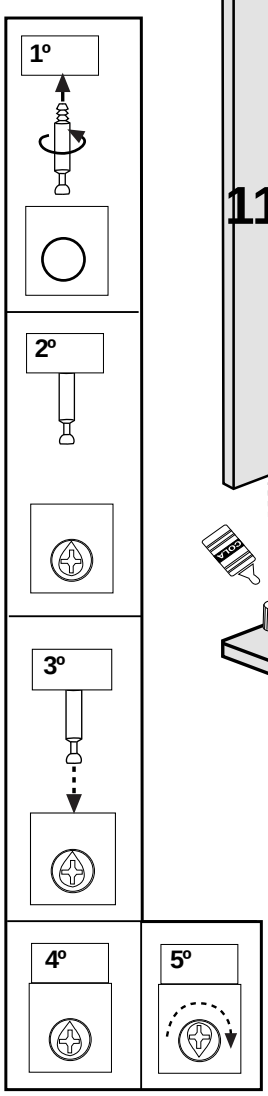
1º
2º
3º
4º
5º

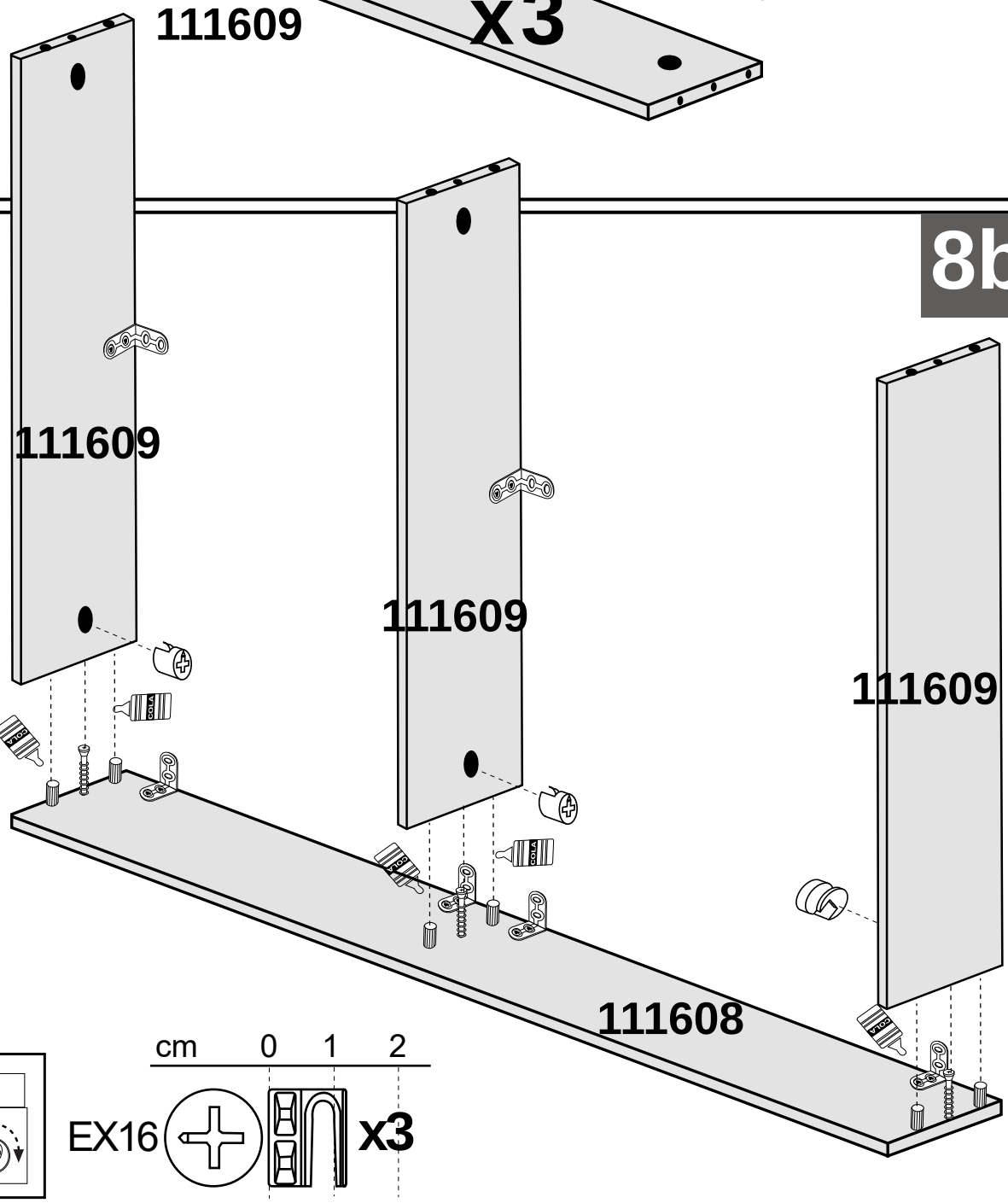
111609
111609
111609
111608

cm 0 1 2
EX16
x3

9b

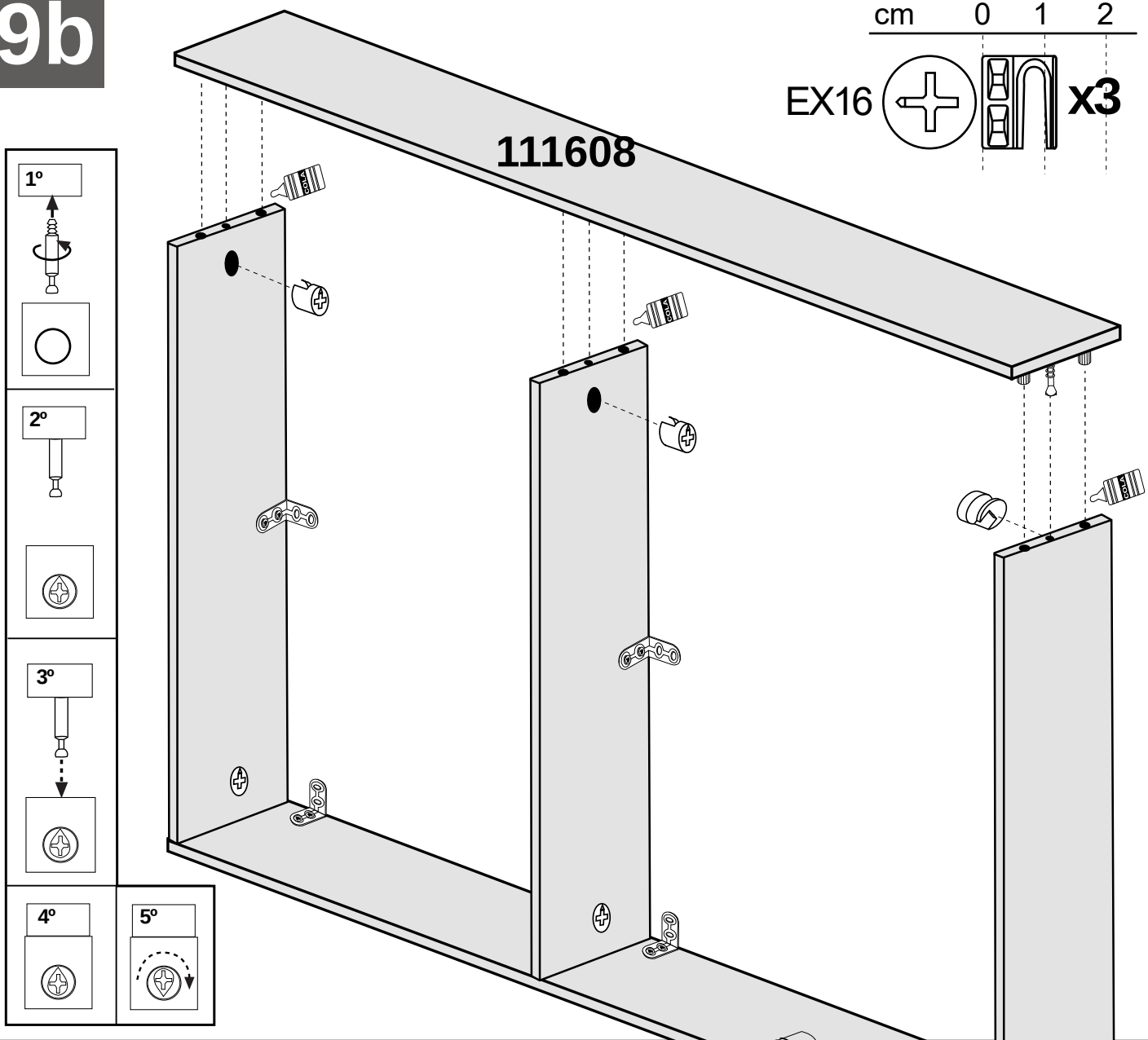

10b

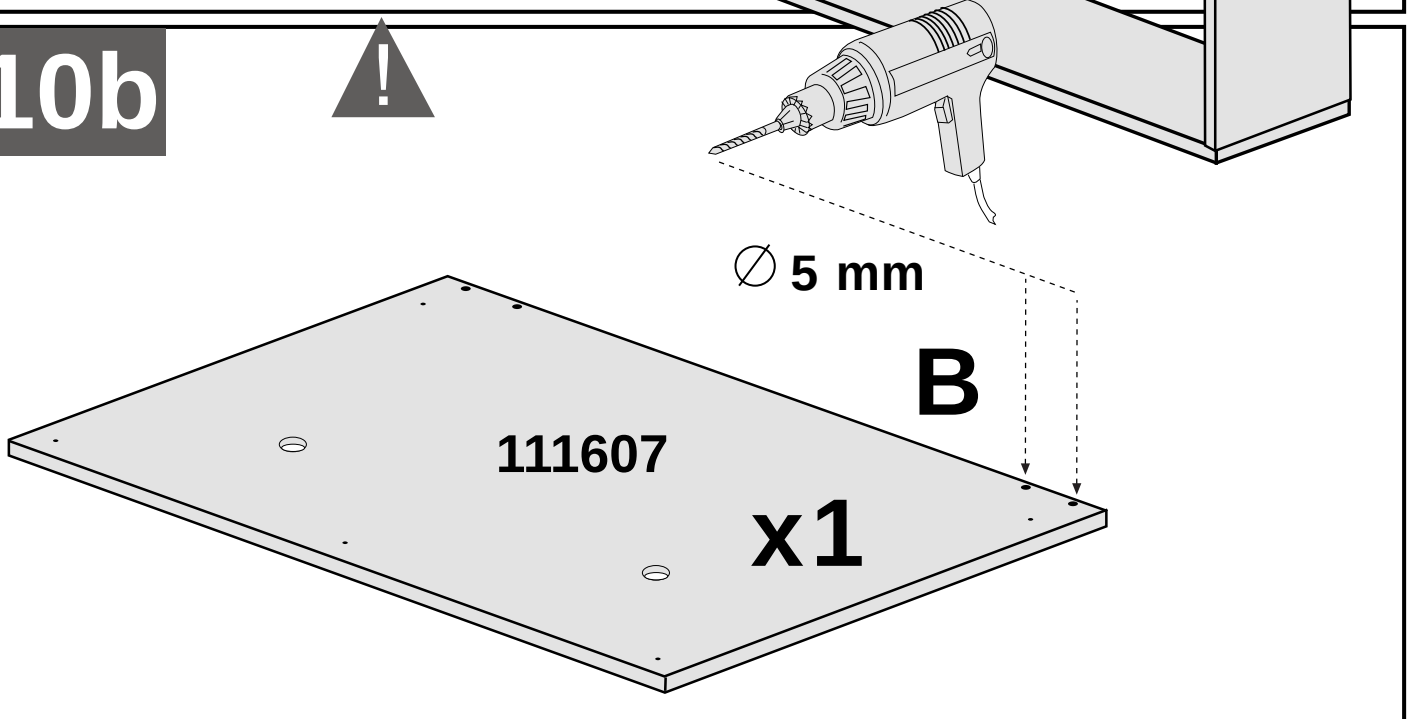

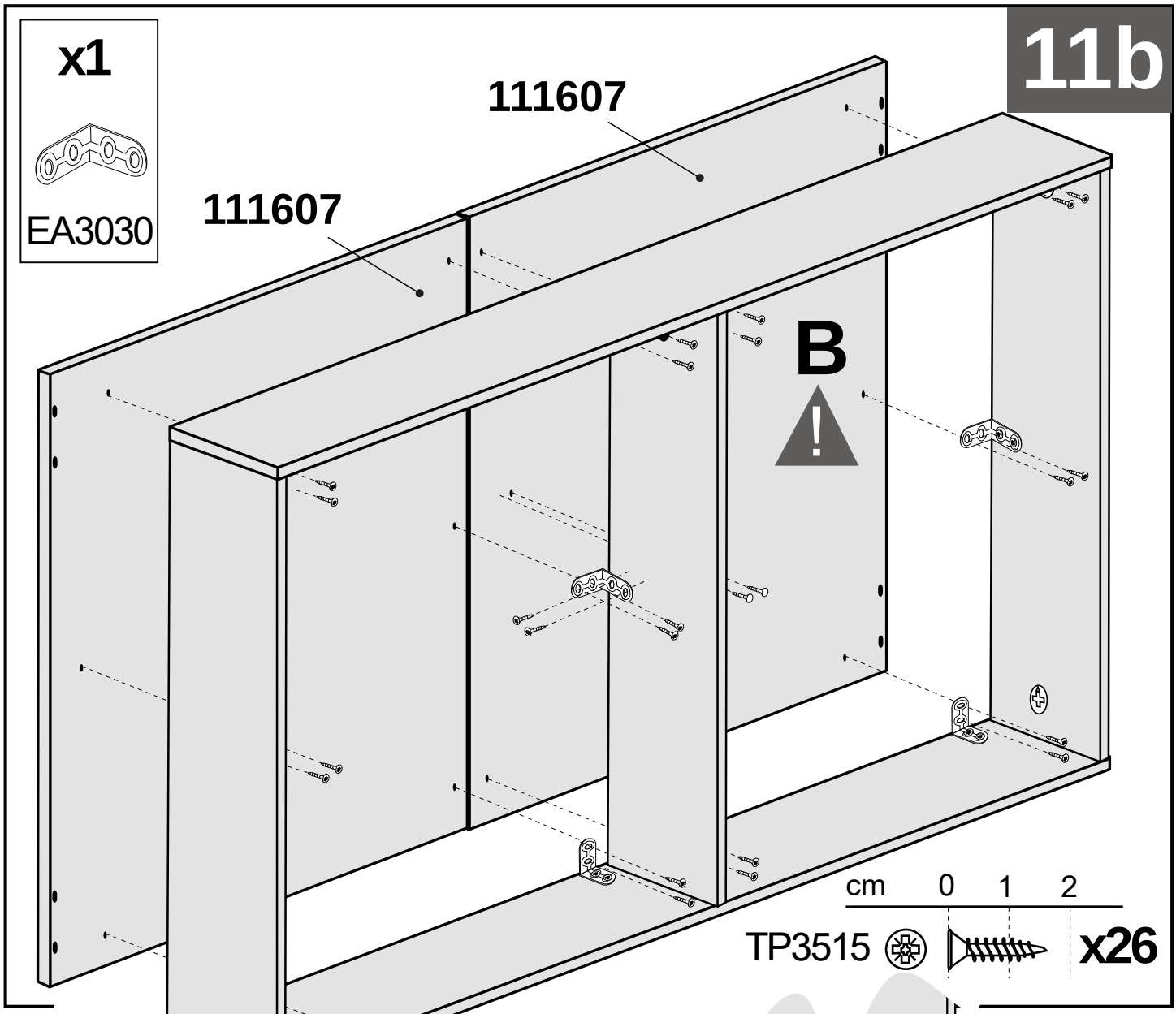
11b
x1
EA3030
111607
111607
B
cm 0 1 2
TP3515
x26

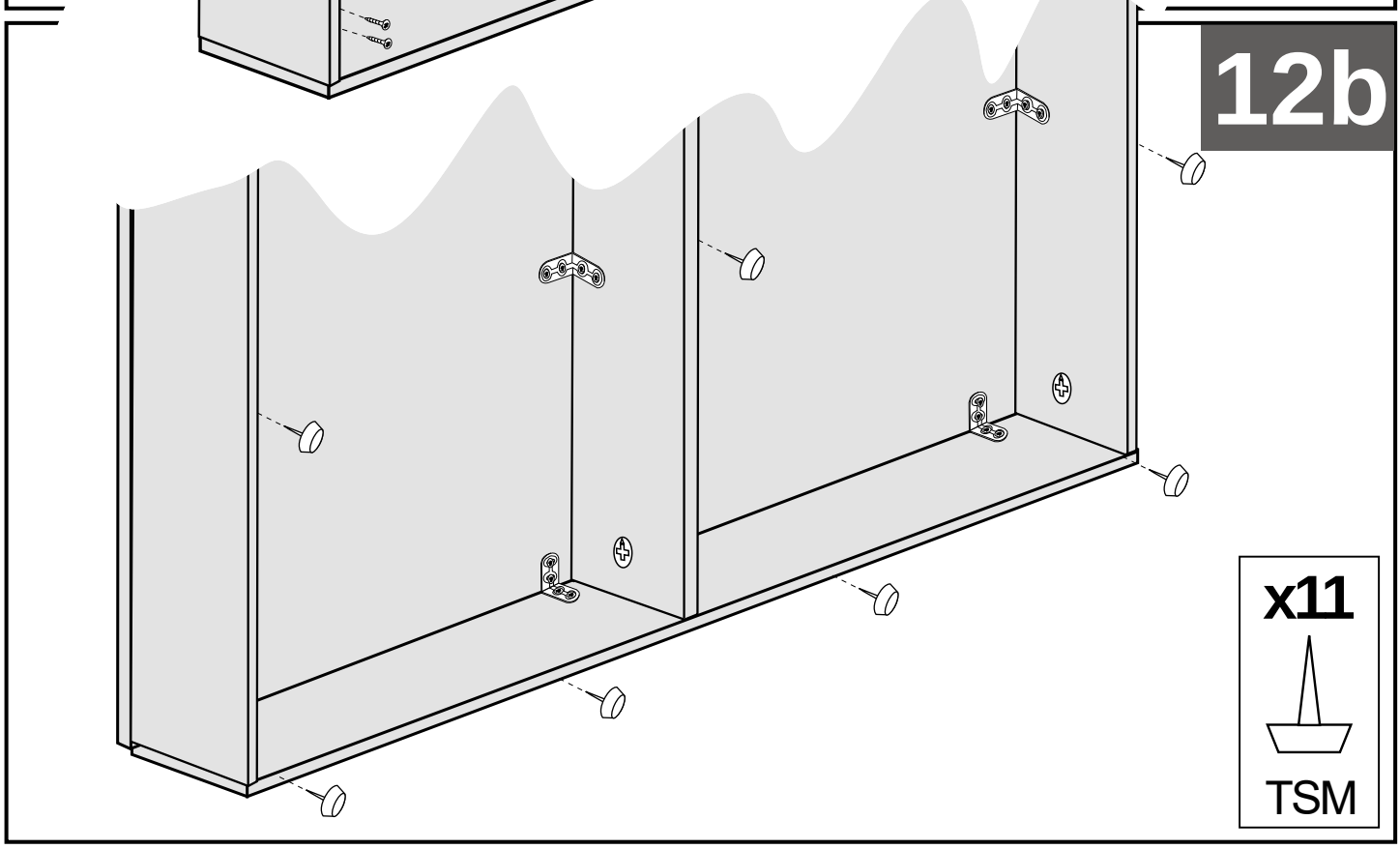
12b
x11
TSM

13b

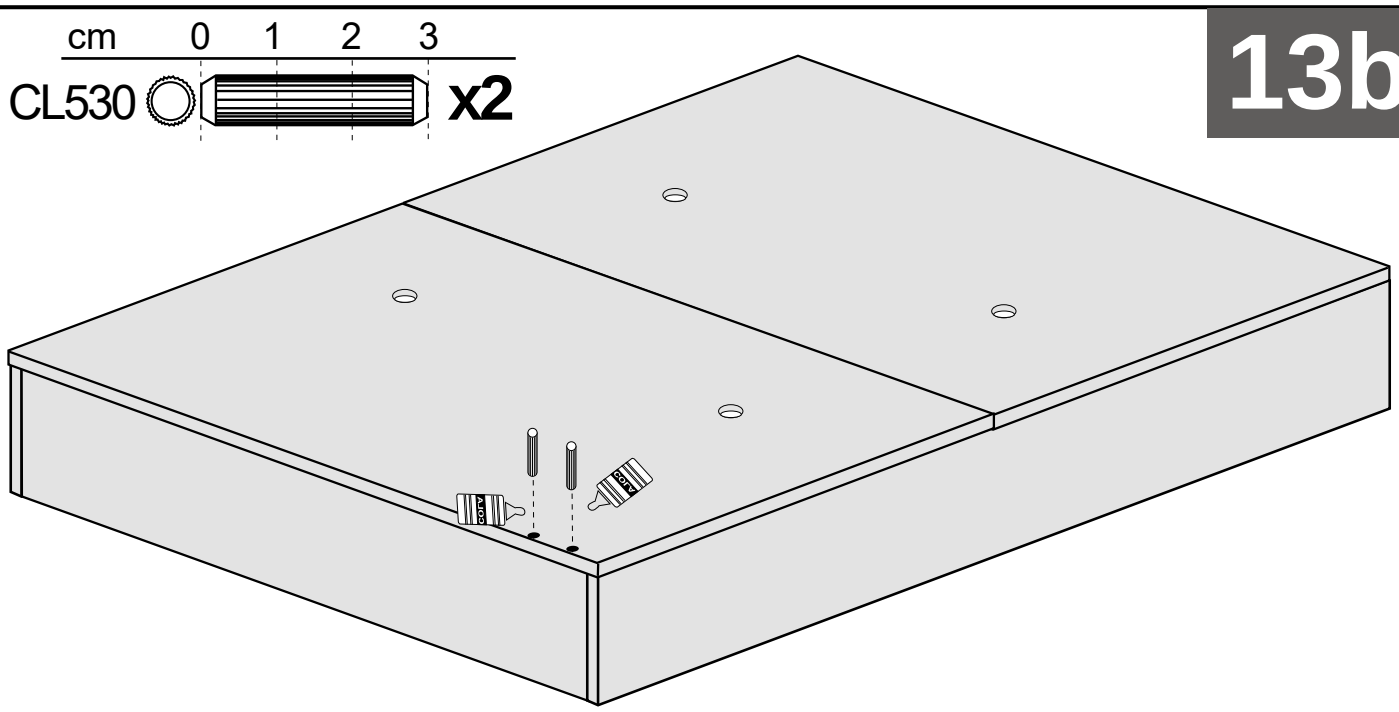
cm 0 1 2 3
CL530
x2

14b

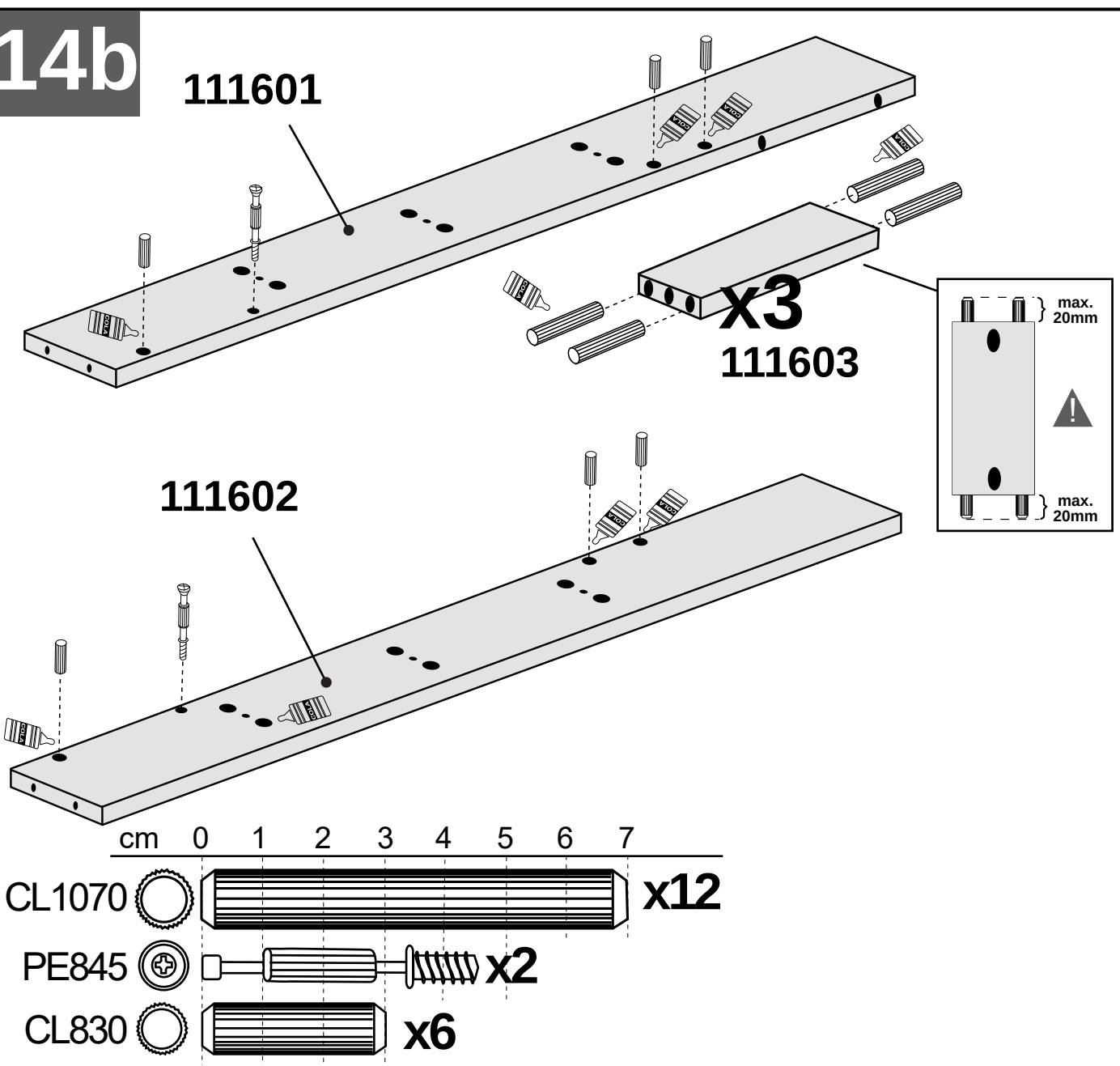
111601
x3
111603
max. 20mm
max. 20mm
111602
cm 0 1 2 3 4 5 6 7
CL1070
x12
PE845
x2
CL830
x6

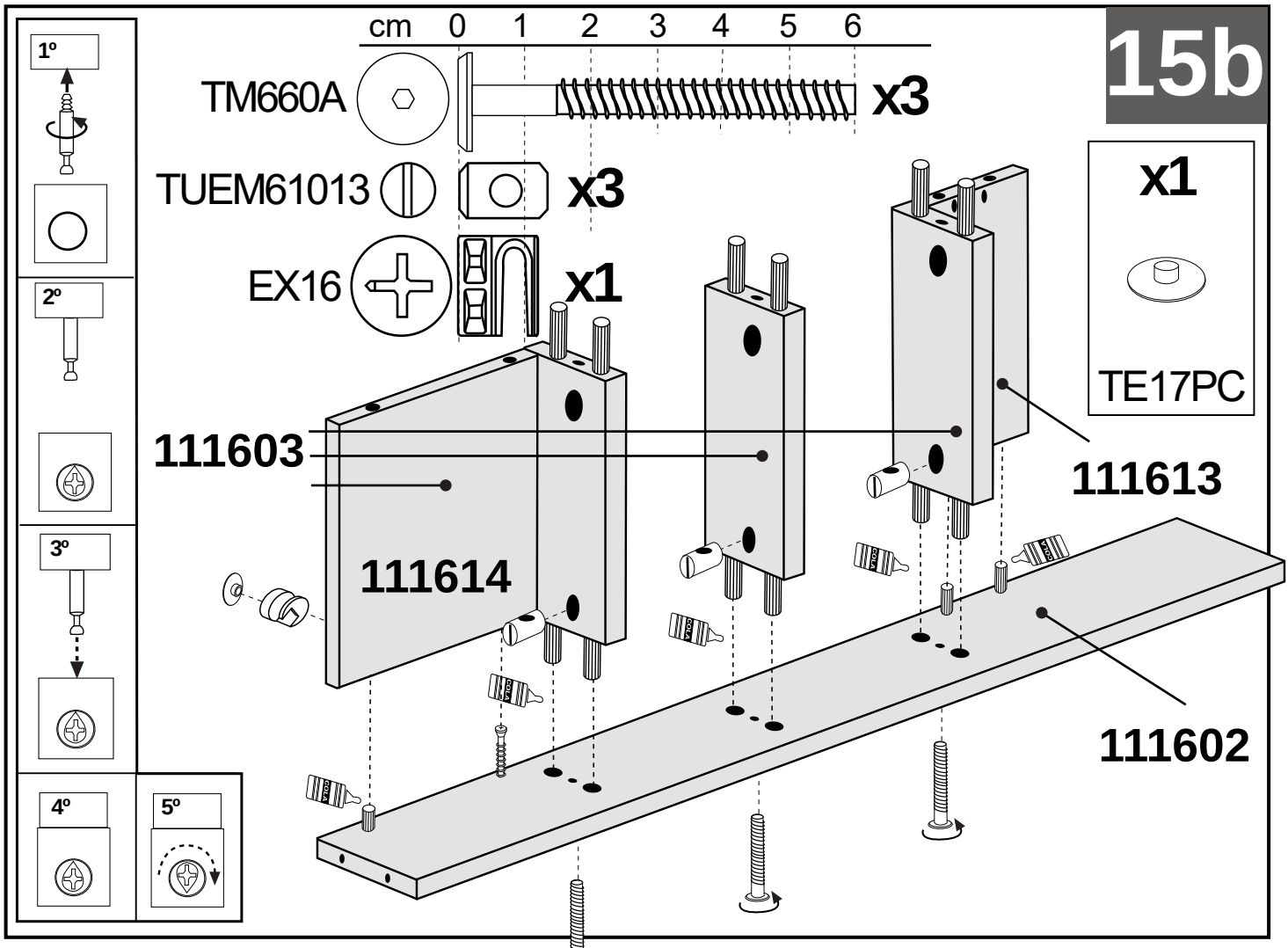
15b
cm 0 1 2 3 4 5 6
TM660A x3
TUEM61013 x3
EX16 x1
x1
TE17PC
111603
111613
111614
111602
1º
2º
3º
4º
5º

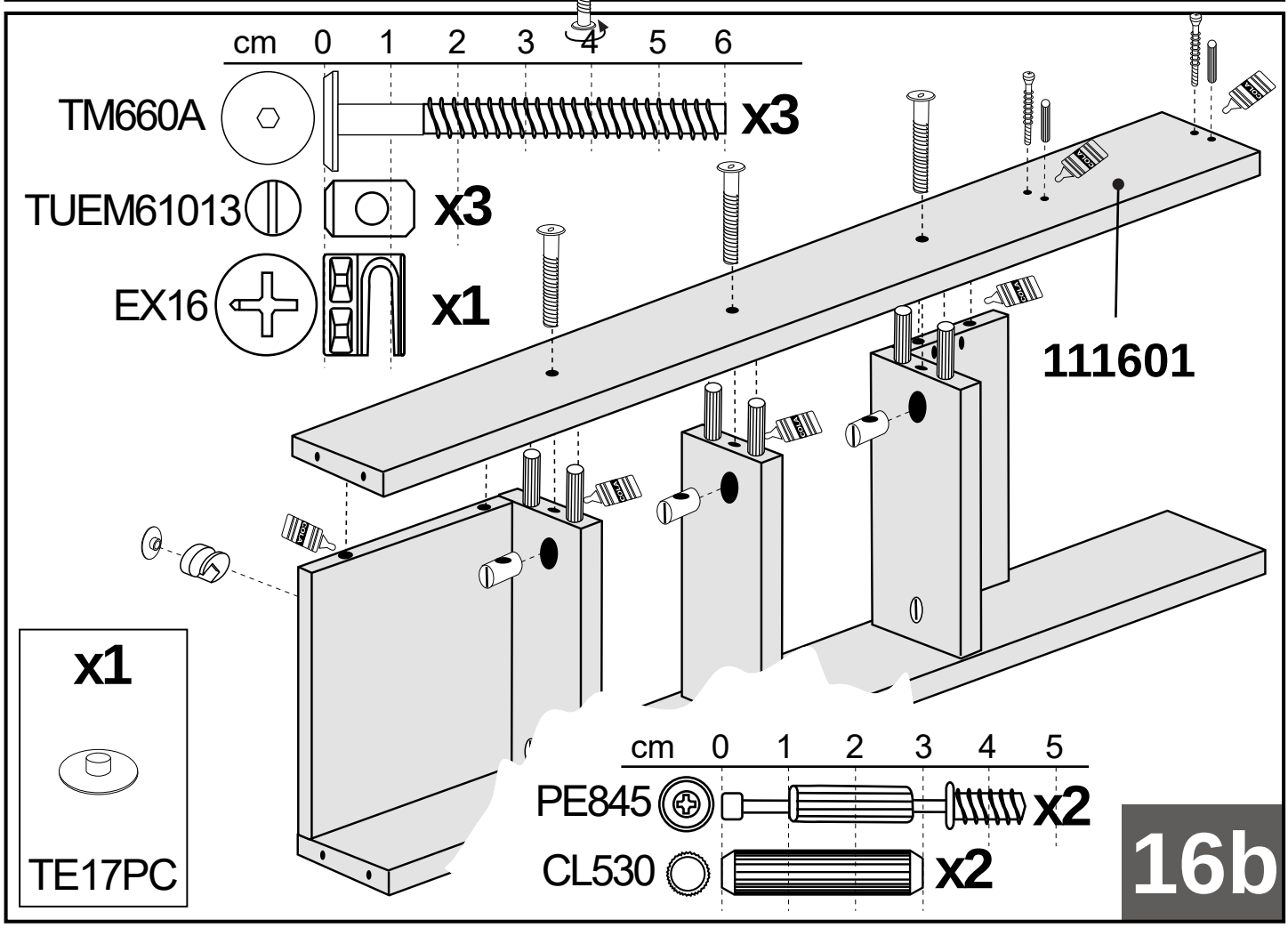
cm 0 1 2 3 4 5 6
TM660A x3
TUEM61013 x3
EX16 x1
111601
x1
TE17PC
cm 0 1 2 3 4 5
PE845 x2
CL530 x2
16b

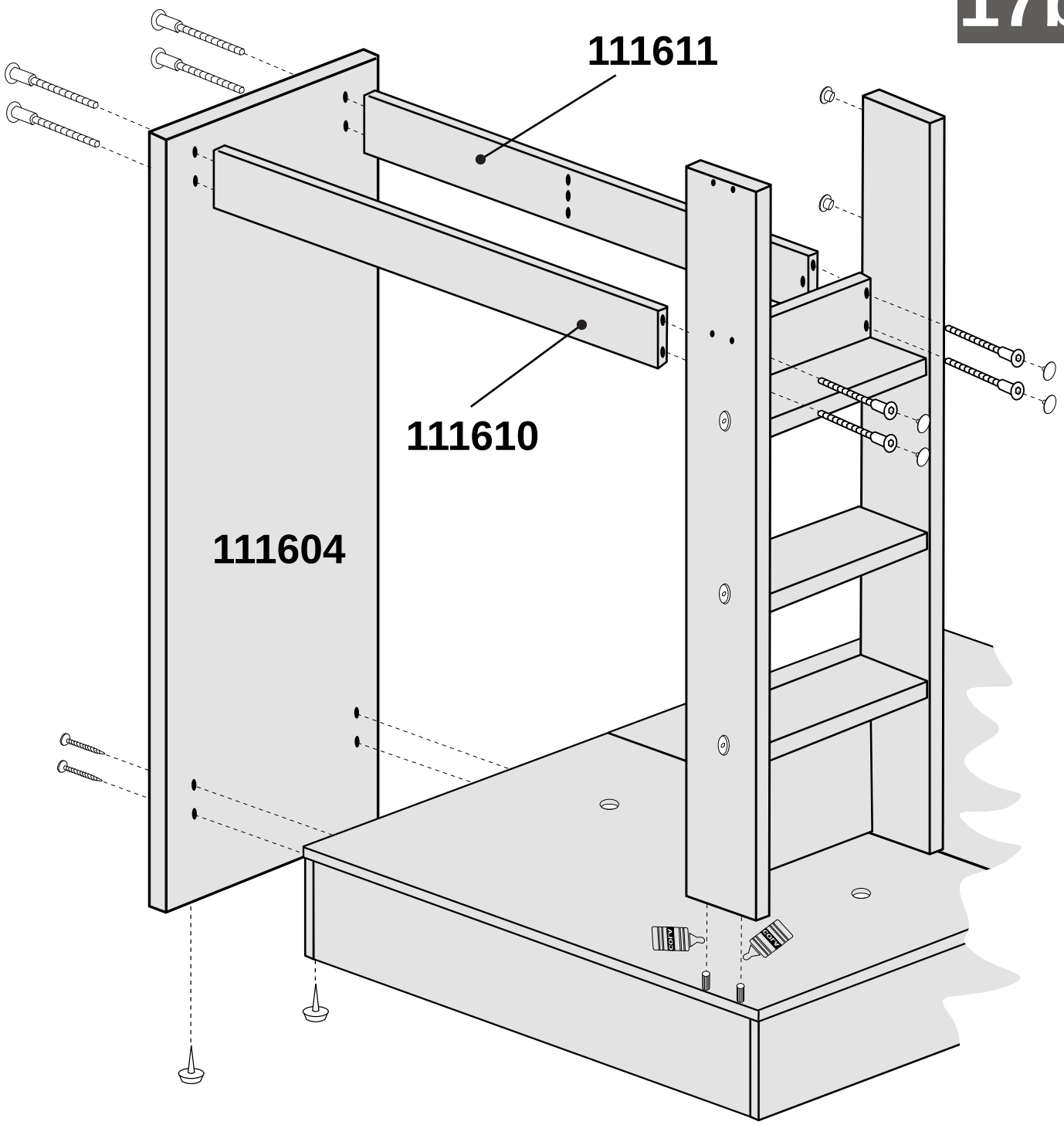

x2	x4	x2
T8PC	TA3PC	TSM

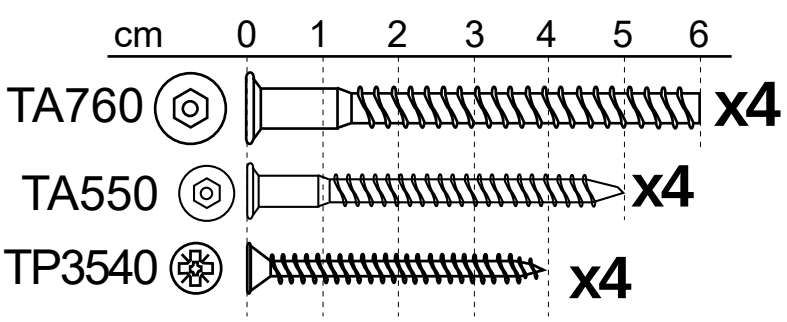

18b

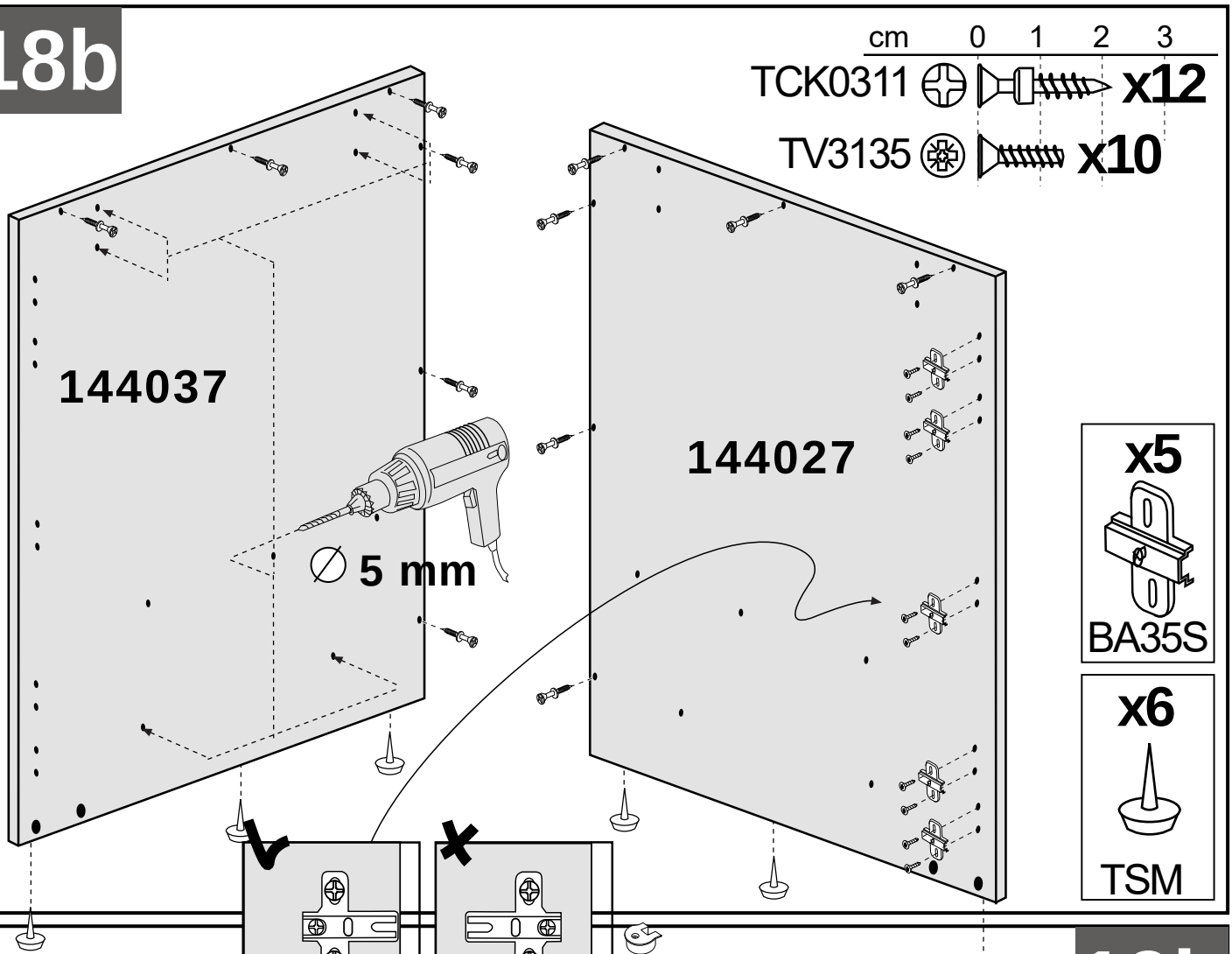
cm 0 1 2 3
TCK0311 x12
TV3135 x10
144037
144027
∅ 5 mm
x5
BA35S
x6
TSM
OK
NO

19b

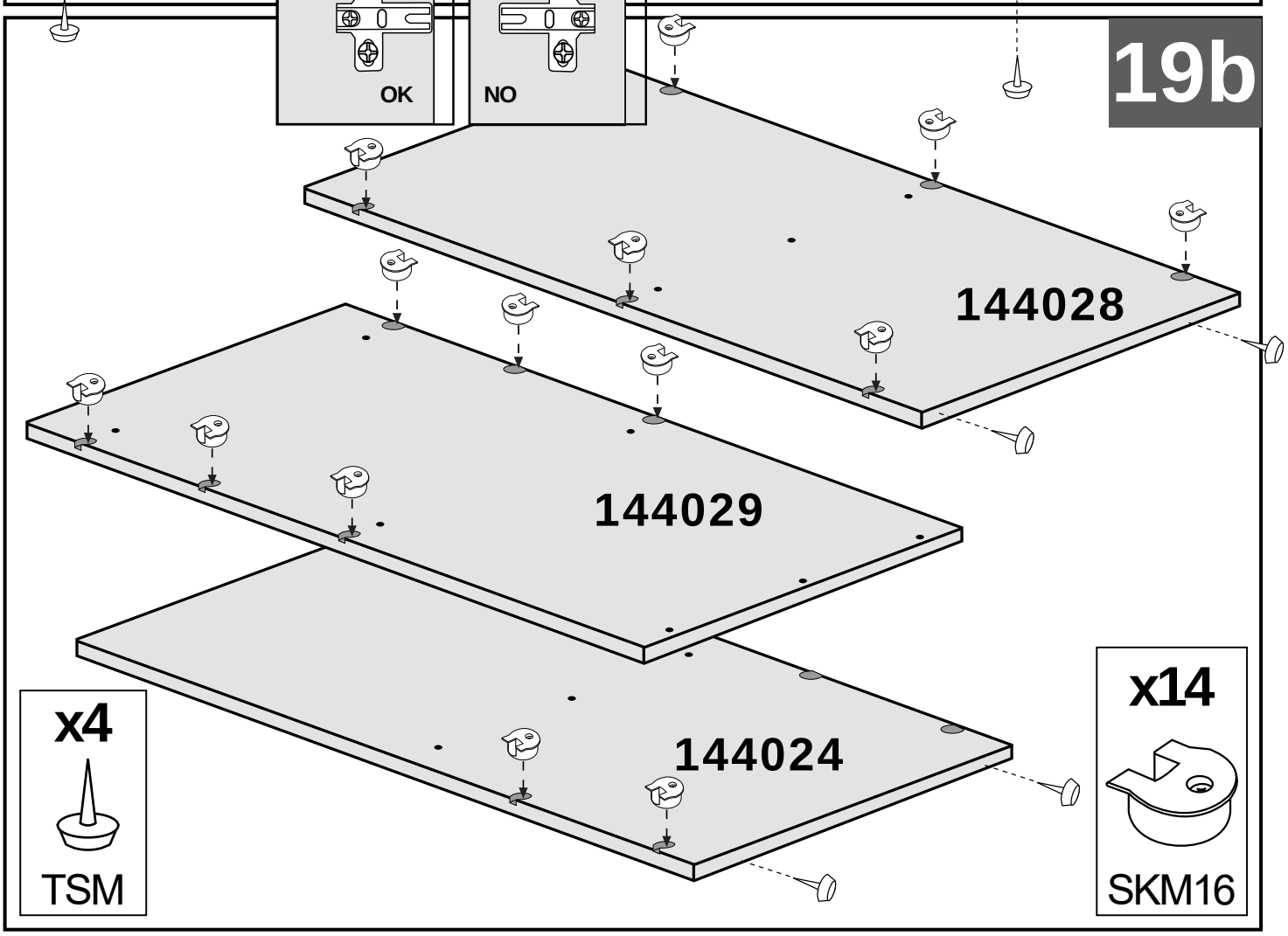
144028
144029
144024
x4
TSM
x14
SKM16

20b

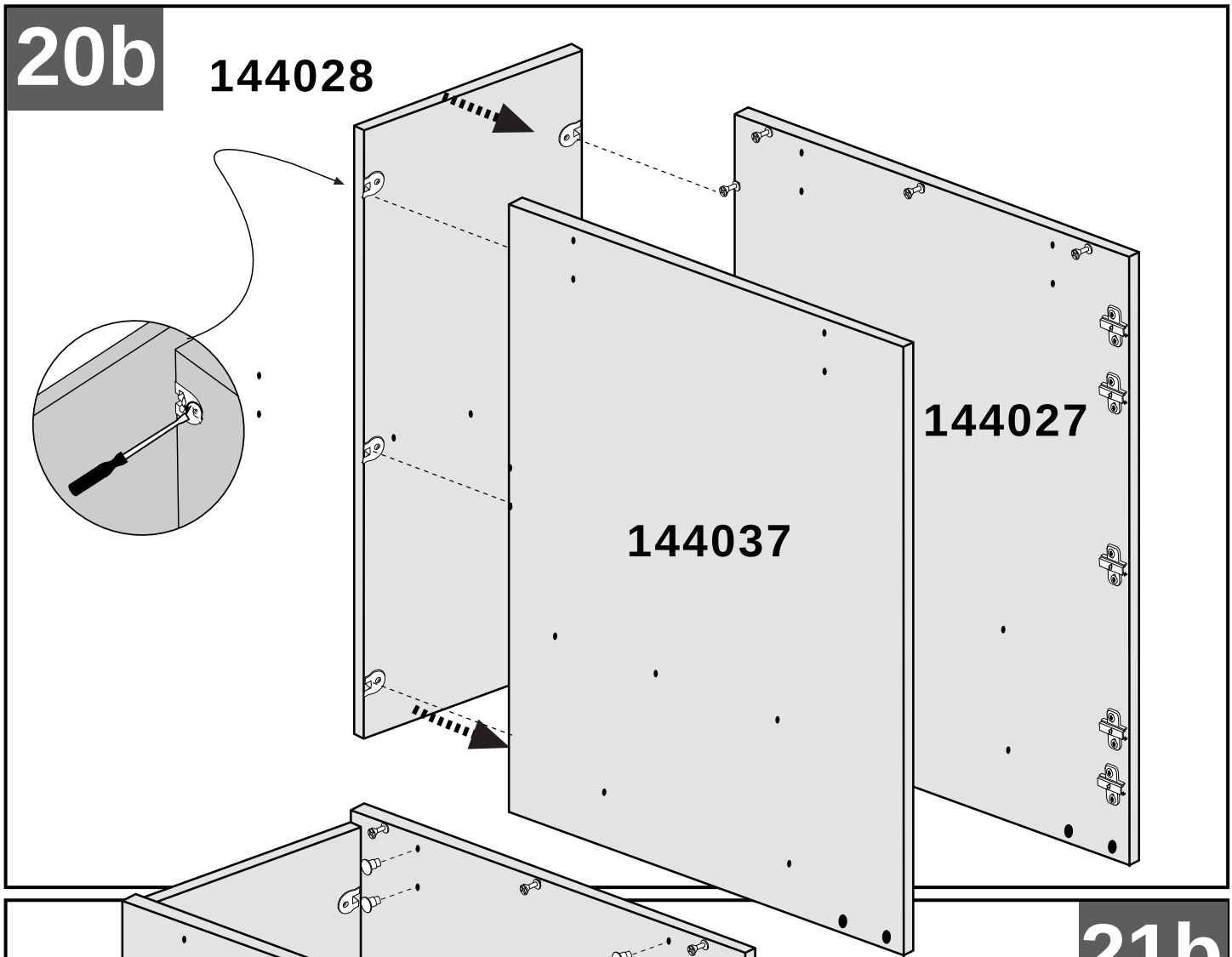
144028
144027
144037

21b

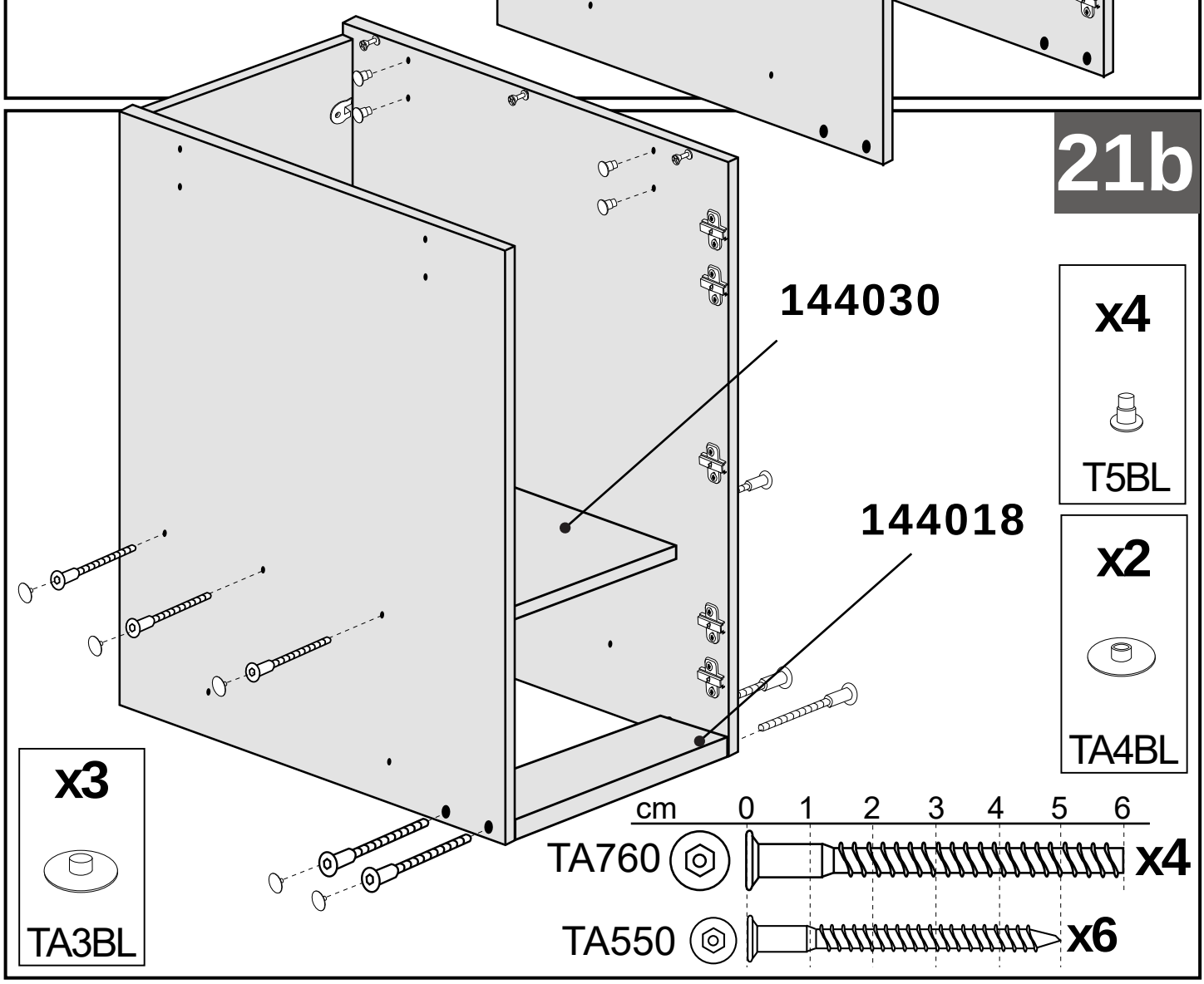
144030
144018
x4
T5BL
x2
TA4BL
x3
TA3BL
cm 0 1 2 3 4 5 6
TA760
x4
TA550
x6

22b

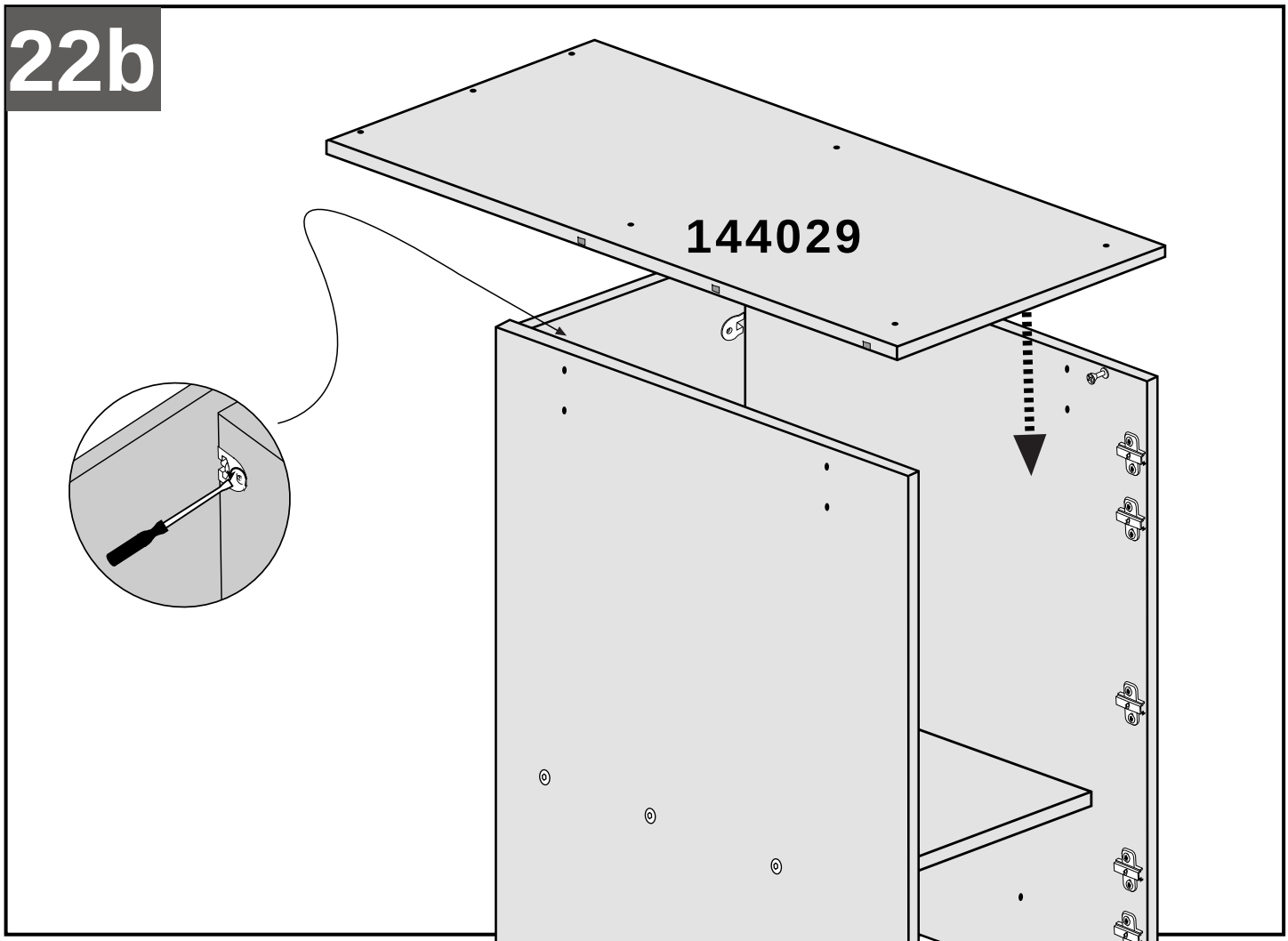
144029

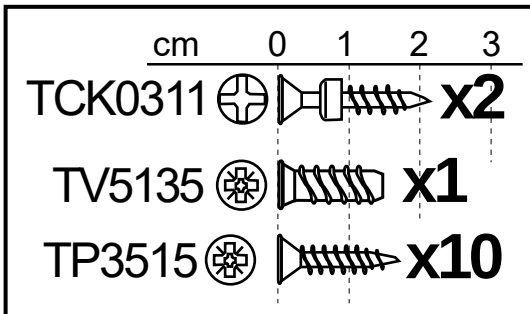
cm 0 1 2 3
TCK0311 x2
TV5135 x1
TP3515 x10

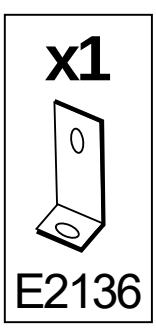
x1
E2136

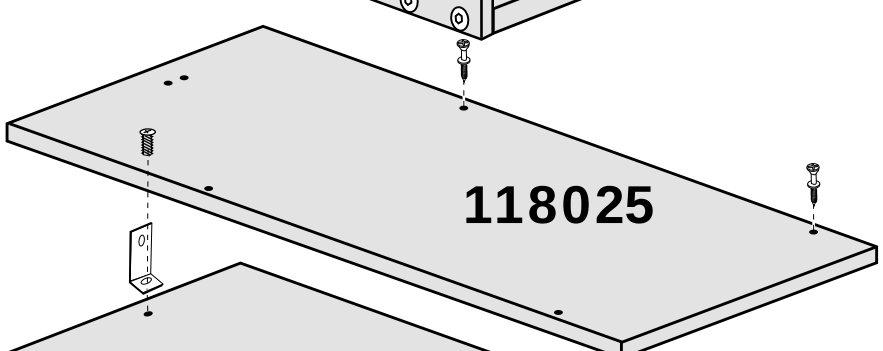
118025

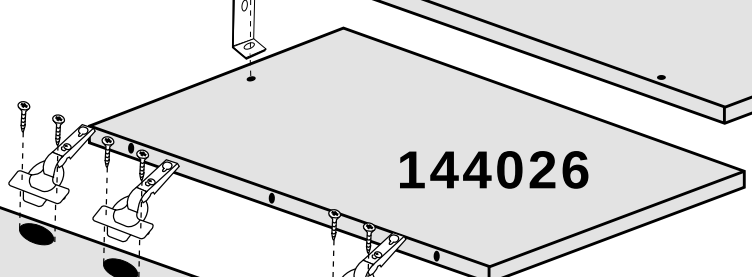
144026

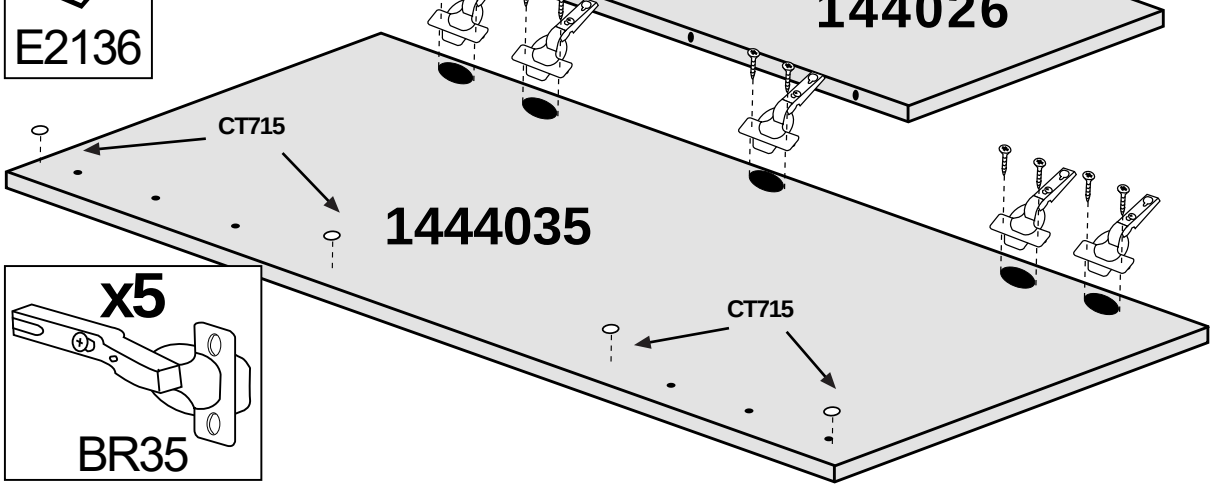
CT715
1444035
CT715

x5
BR35

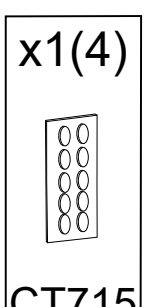
x1(4)
CT715

23b

24b

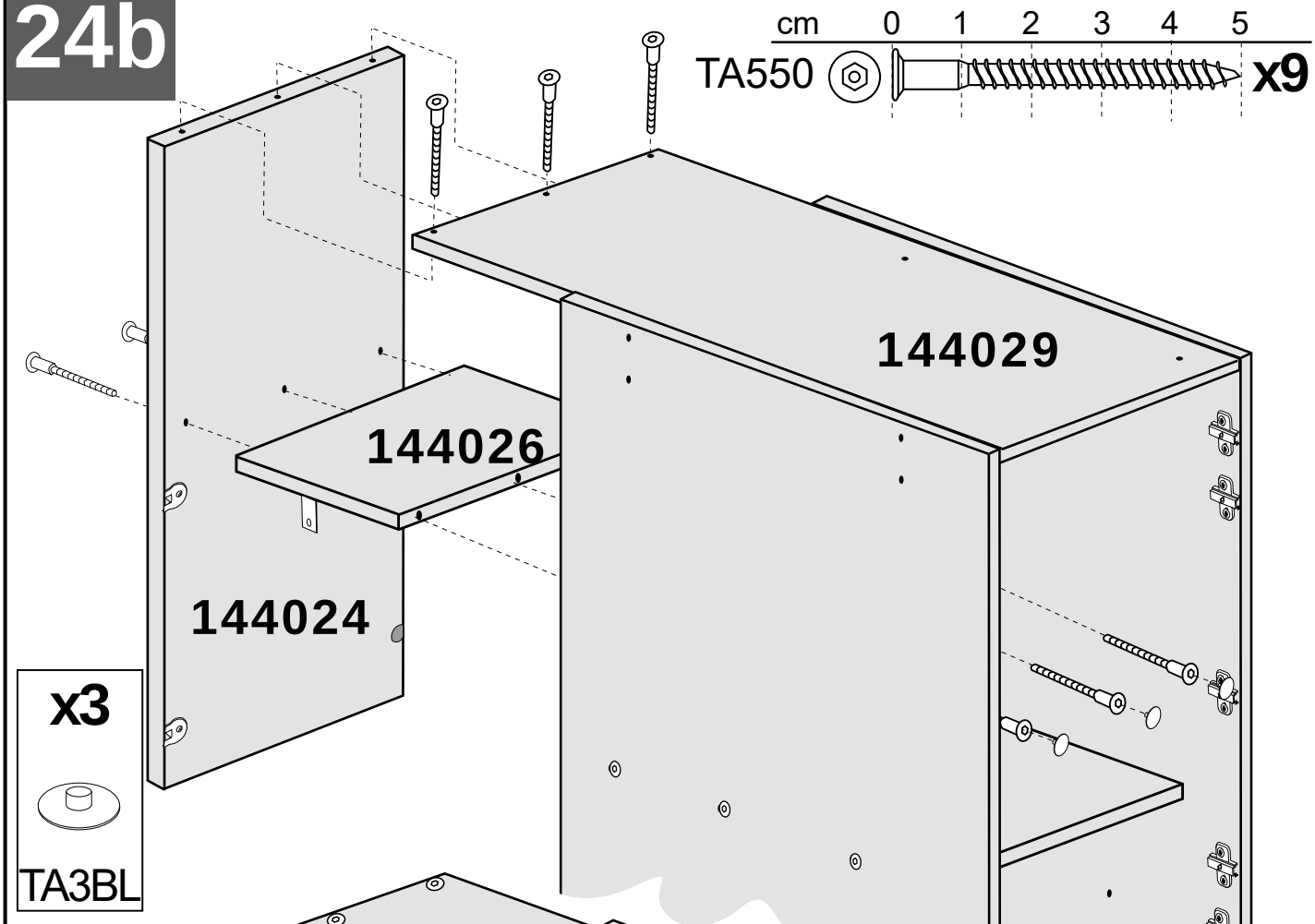
cm 0 1 2 3 4 5
TA550
x9
144029
144026
144024
x3
TA3BL

25b

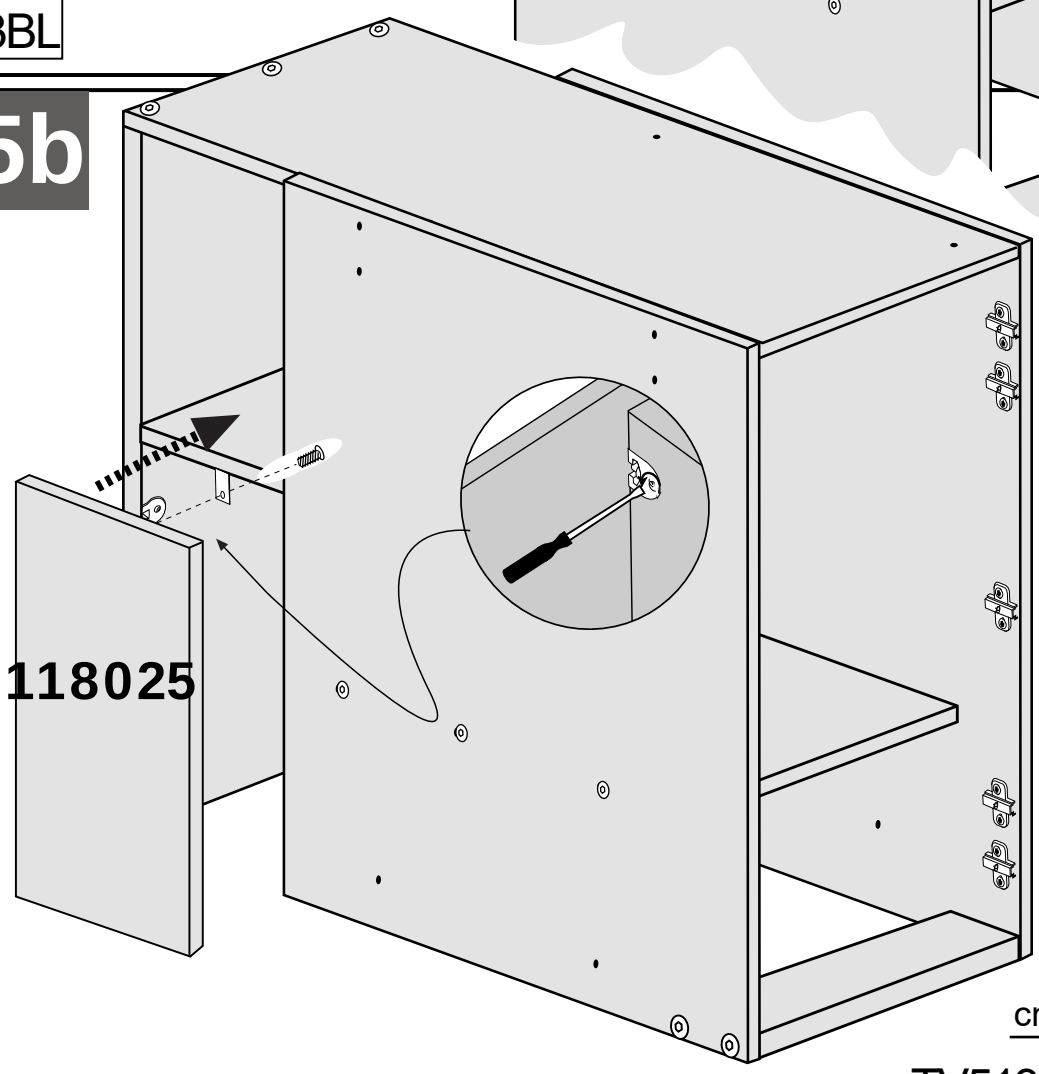
118025

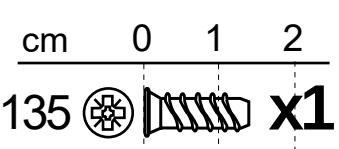
cm 0 1 2
TV5135
x1

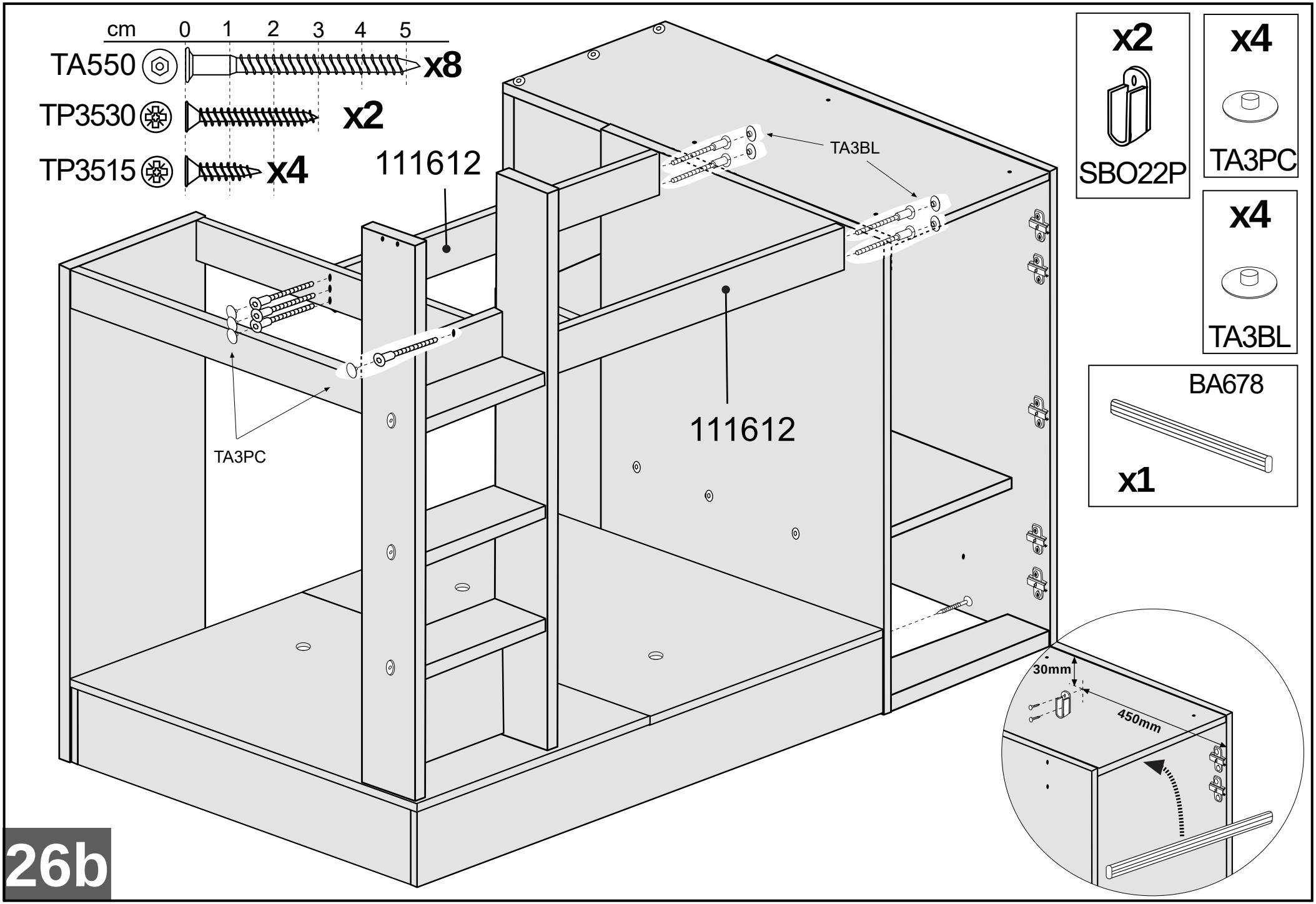
cm 0 1 2 3 4 5
TA550 x8
TP3530 x2
TP3515 x4
111612
TA3BL
TA3PC
111612
x2
SBO22P
x4
TA3PC
x4
TA3BL
BA678
x1
30mm
450mm
26b

27b

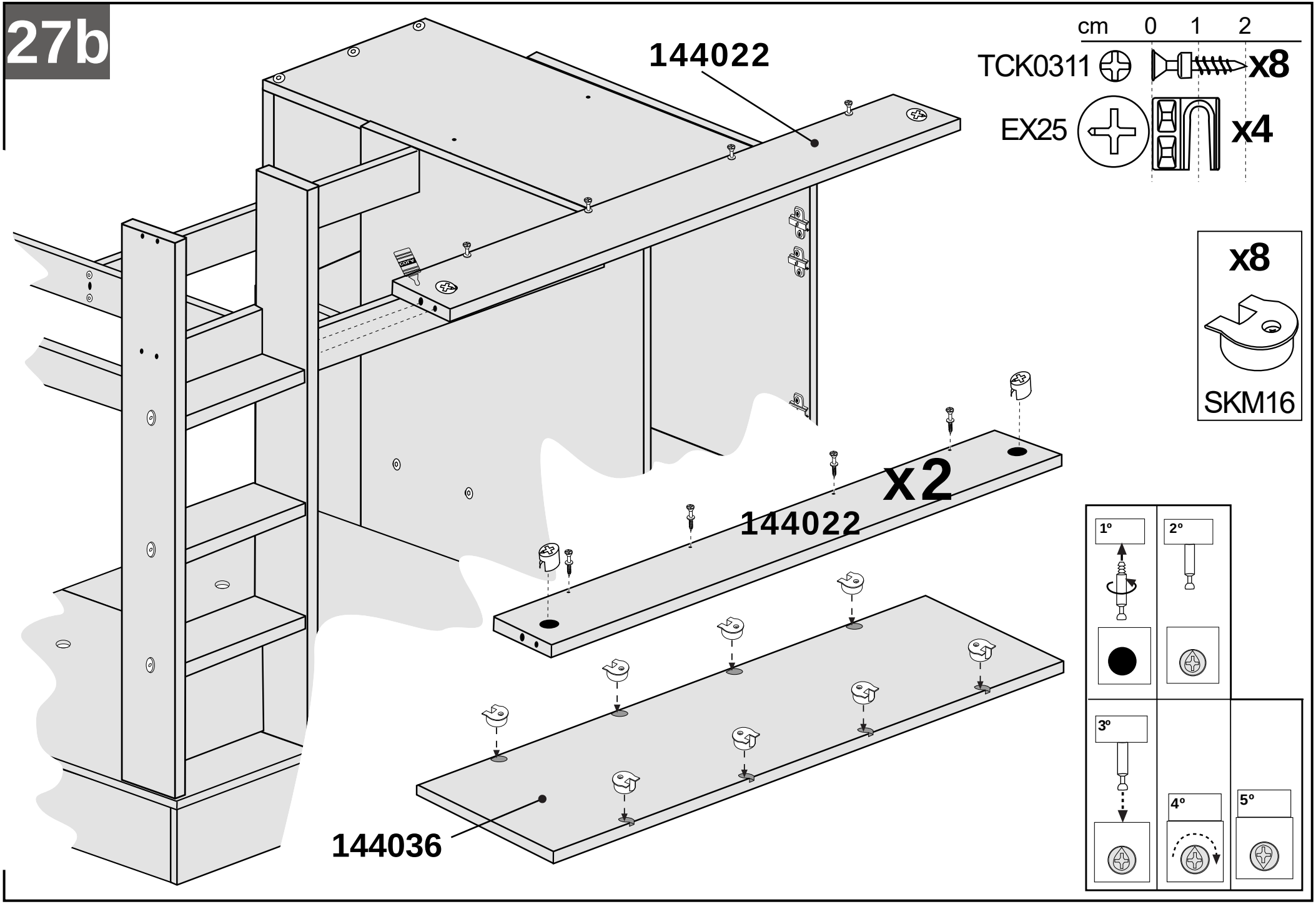
144022
cm 0 1 2
TCK0311 x8
EX25 x4
x8
SKM16
x2
144022
144036
1º
2º
3º
4º
5º

28b

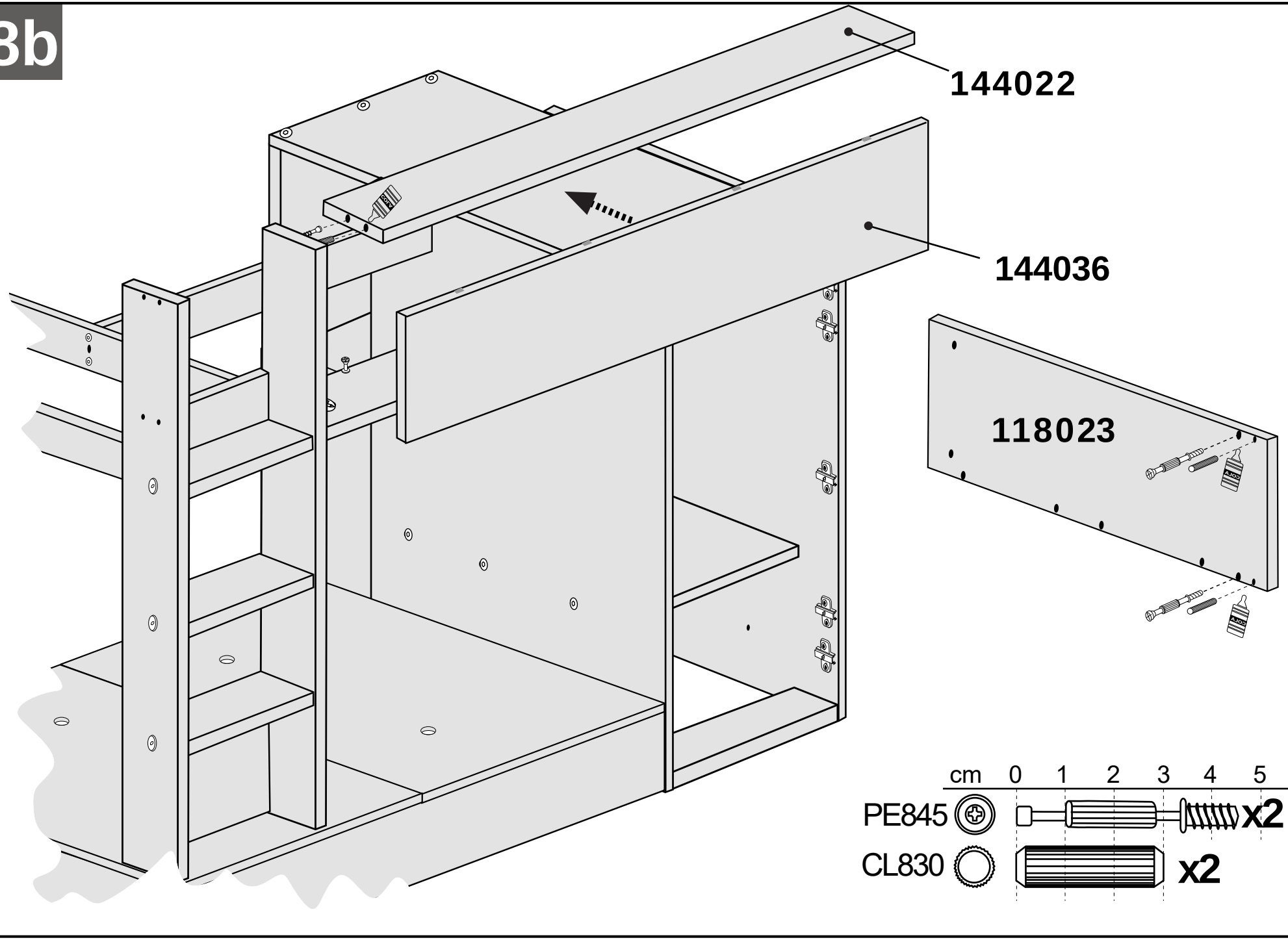

29b

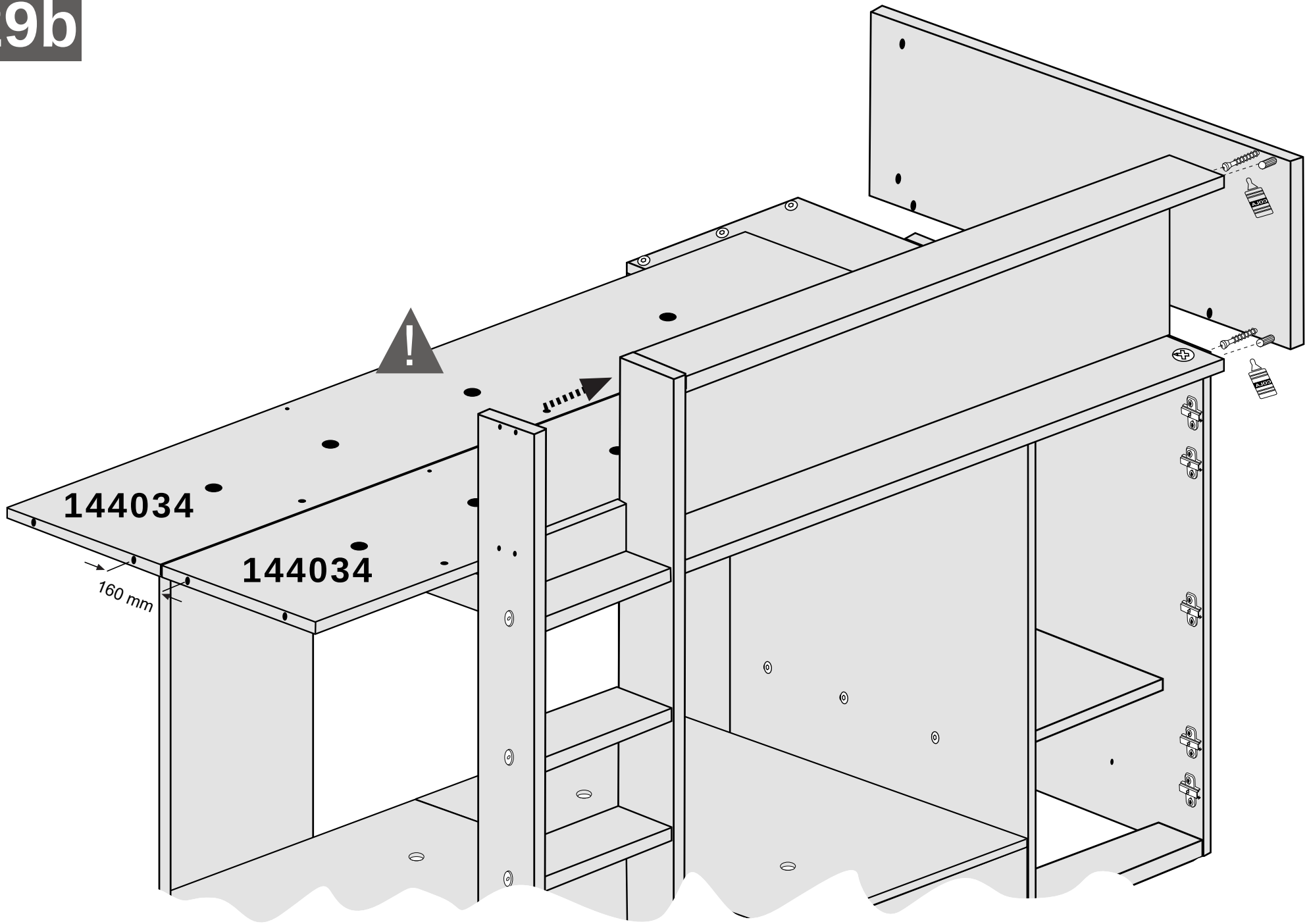

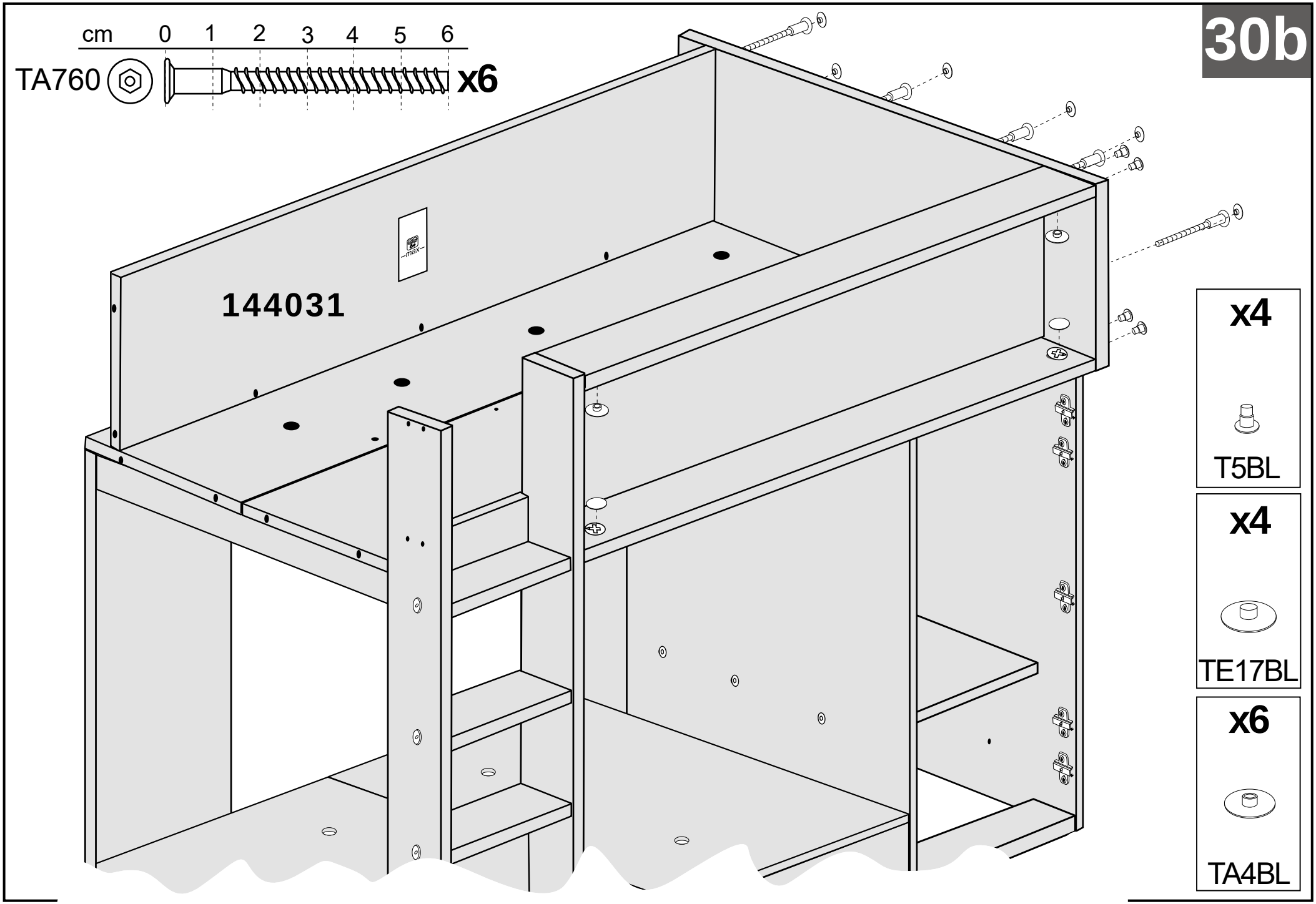
30b
cm 0 1 2 3 4 5 6
TA760
x6
144031
max
x4
T5BL
x4
TE17BL
x6
TA4BL

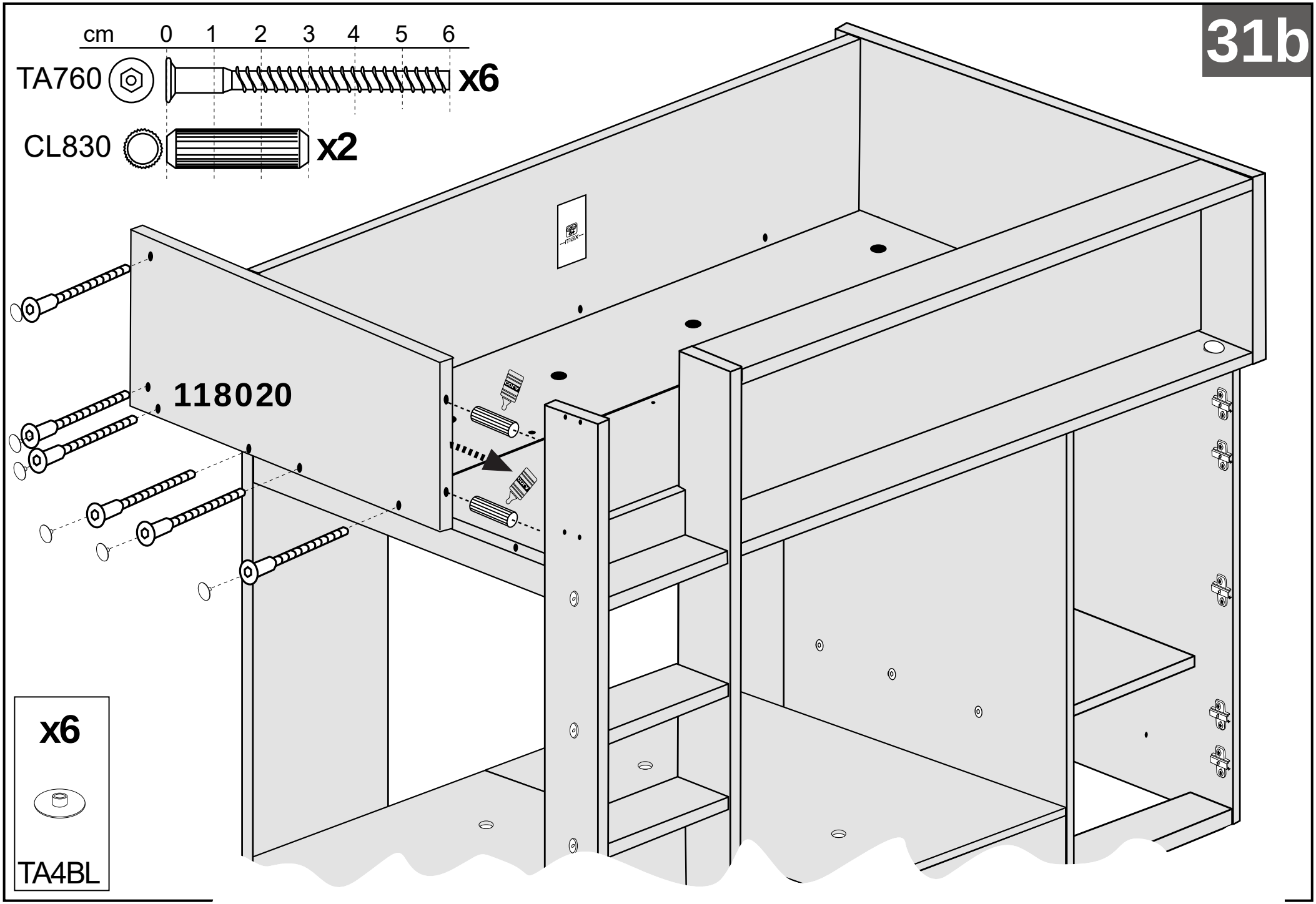
31b
cm 0 1 2 3 4 5 6
TA760
x6
CL830
x2
118020
x6
TA4BL

32b

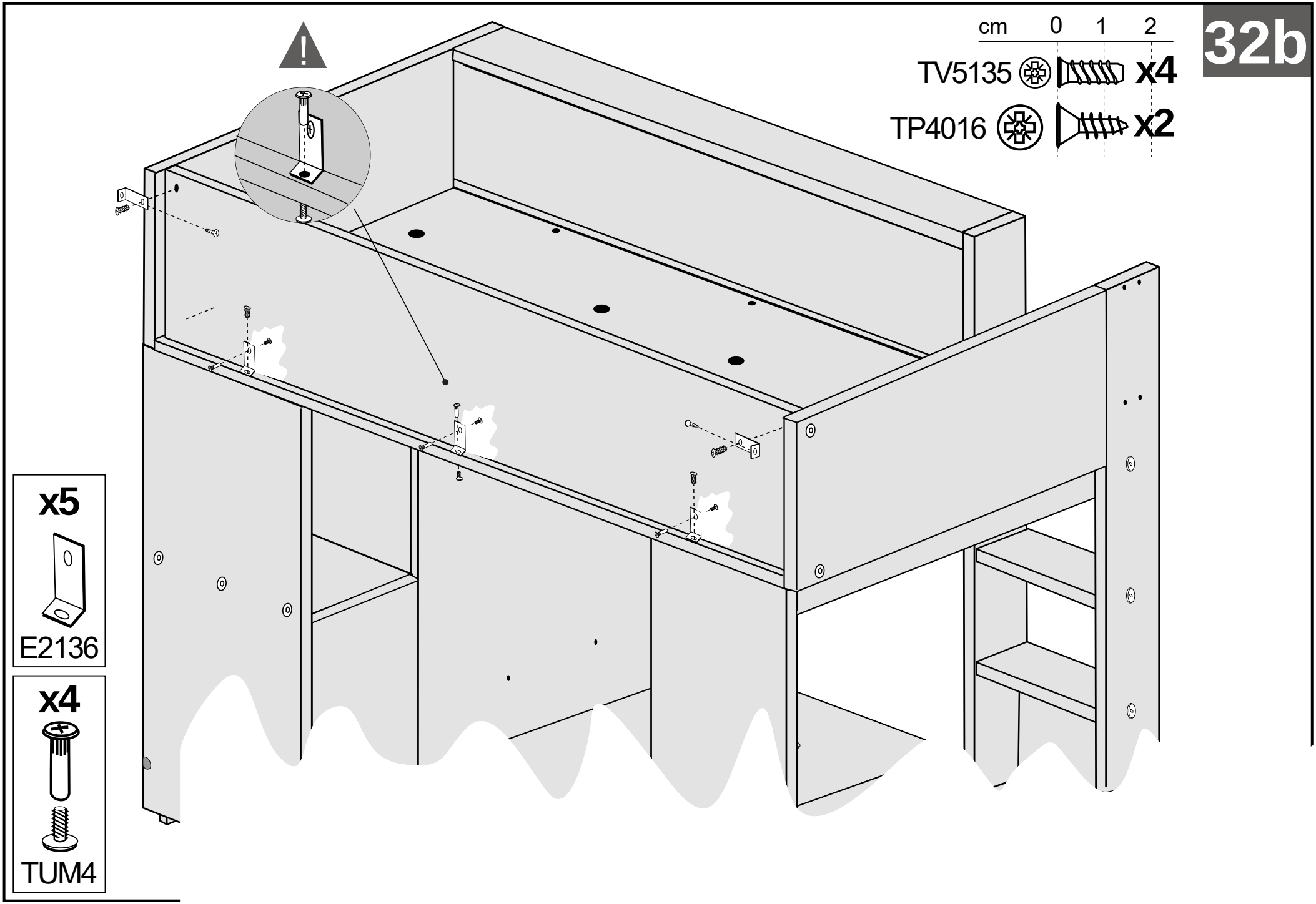

33b

x1

AB295

x2

T5PC
T5HU

x4

TSM

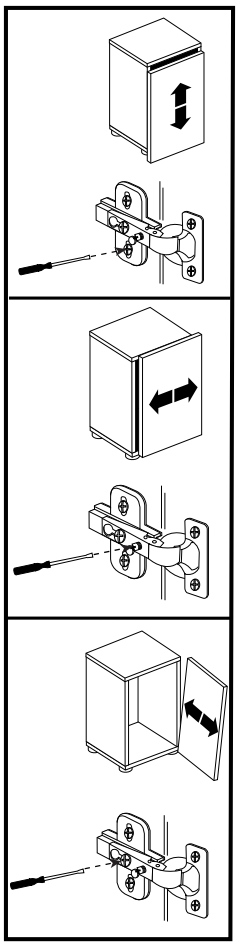

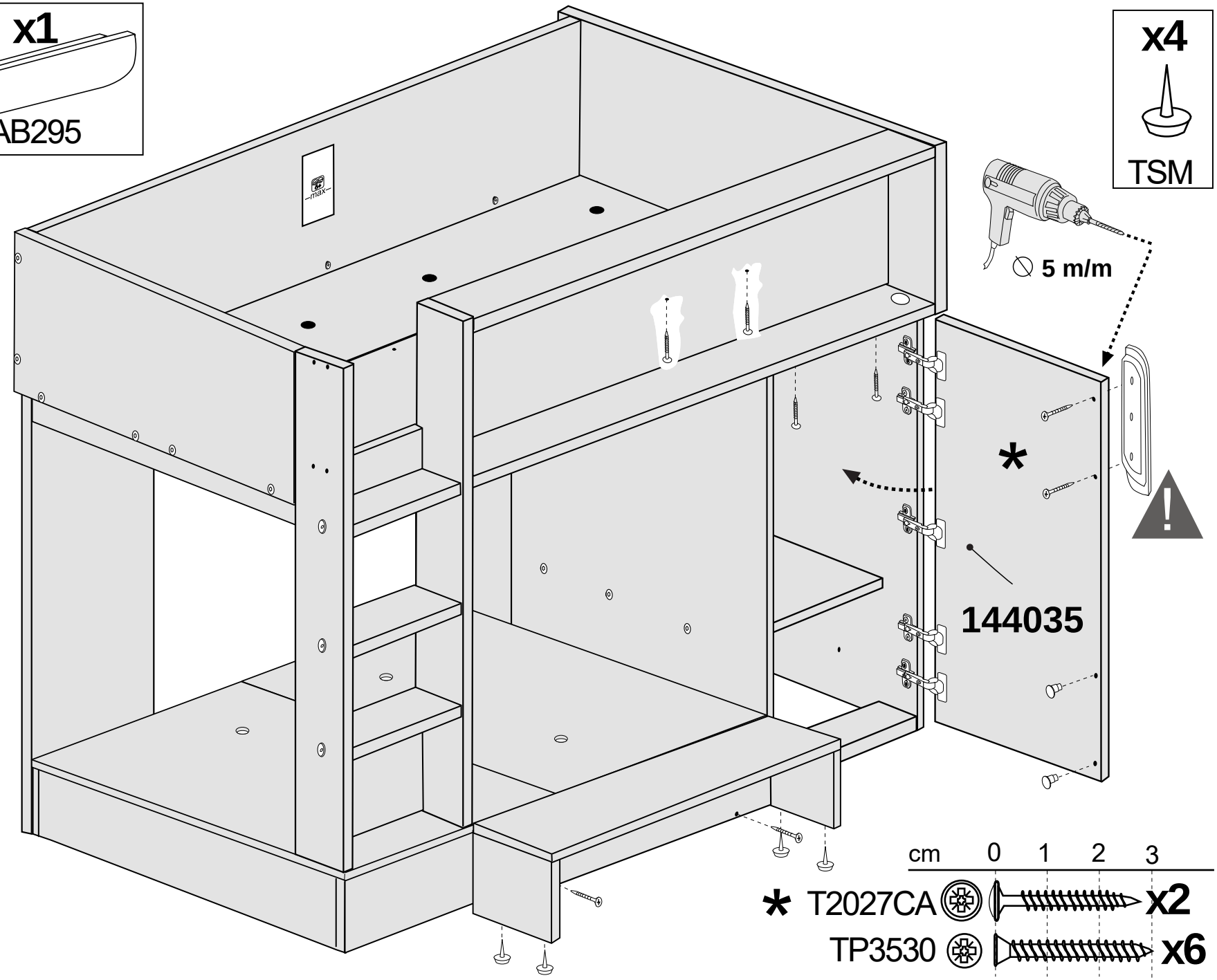

cm 0 1 2 3

* T2027CA x2

TP3530 x6

34b

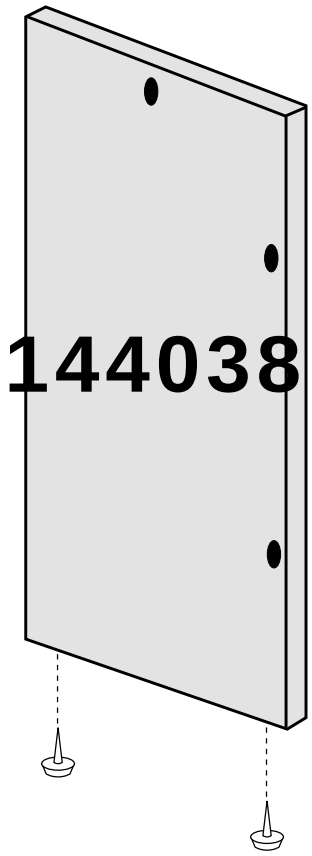

x2

TSM

35b

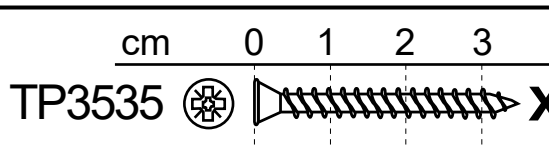

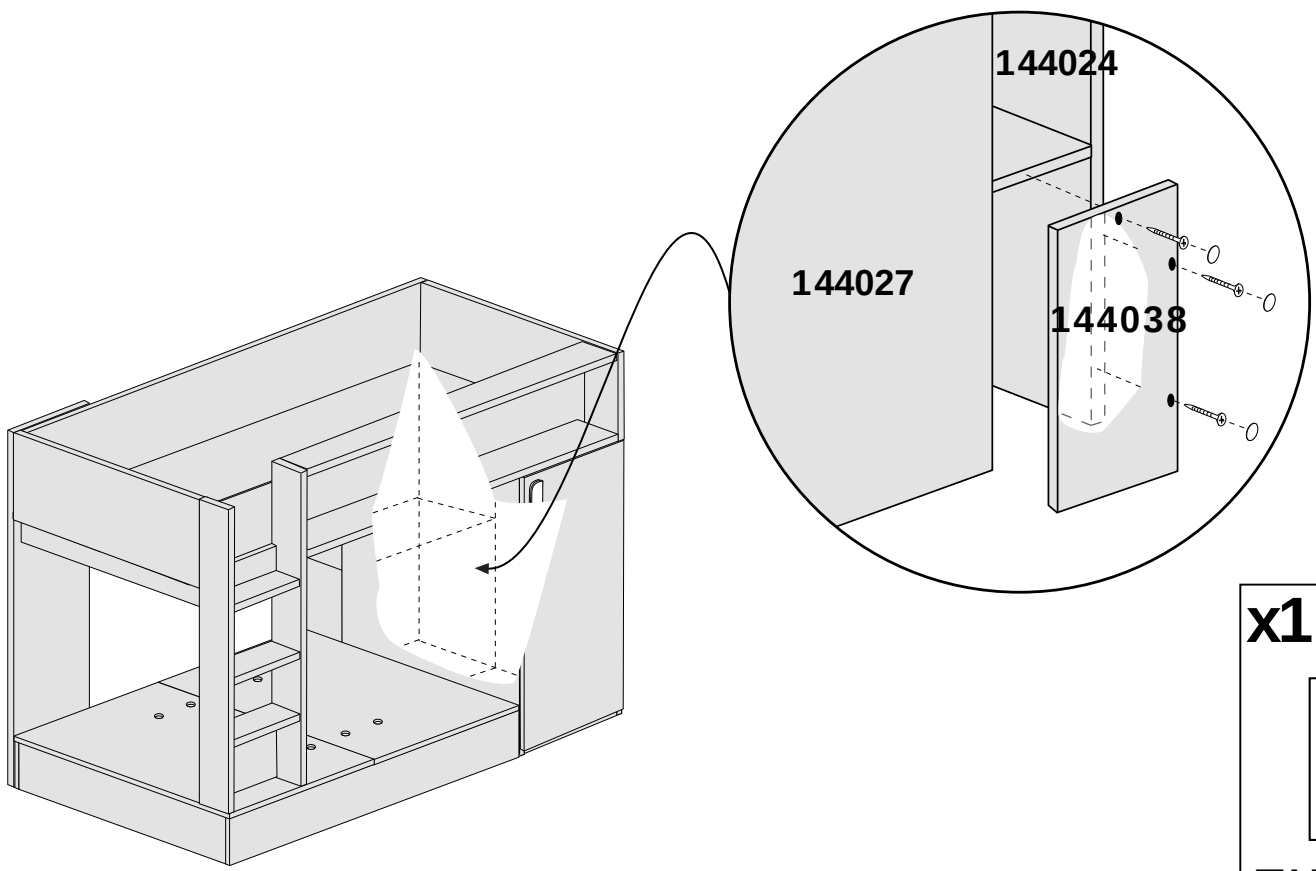

x1 (3)

TAB13

36b

1

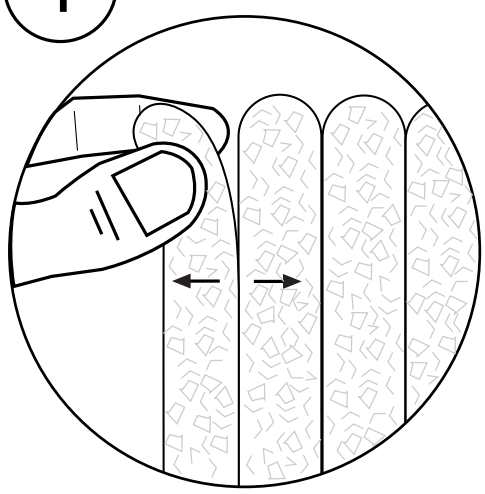

2

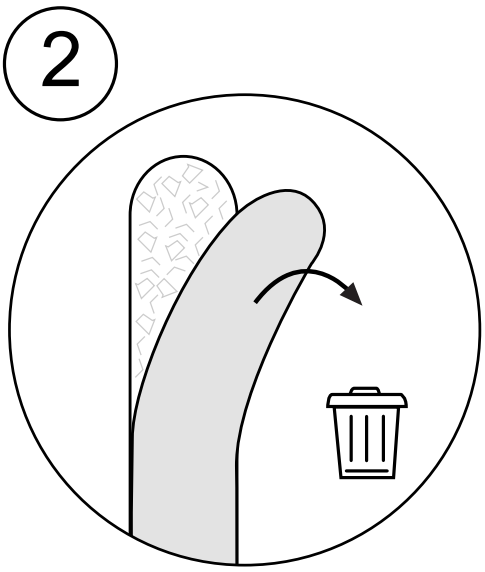

3

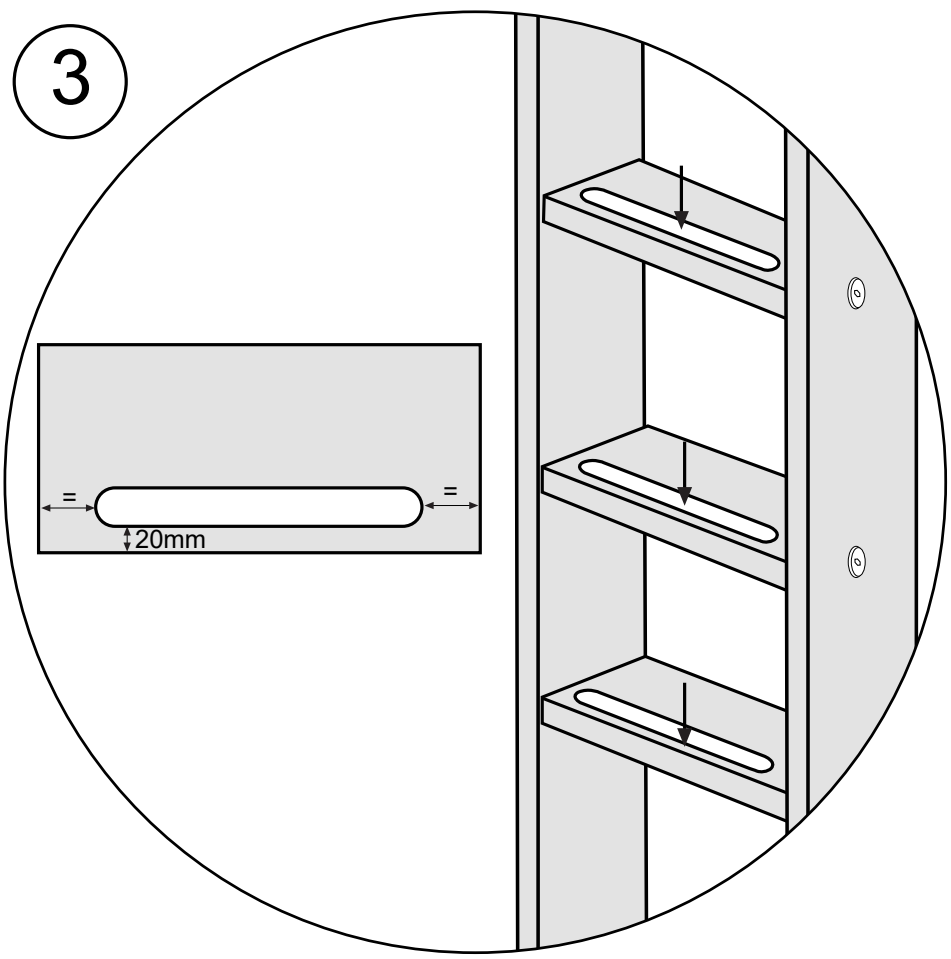

x1

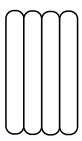

AAD4

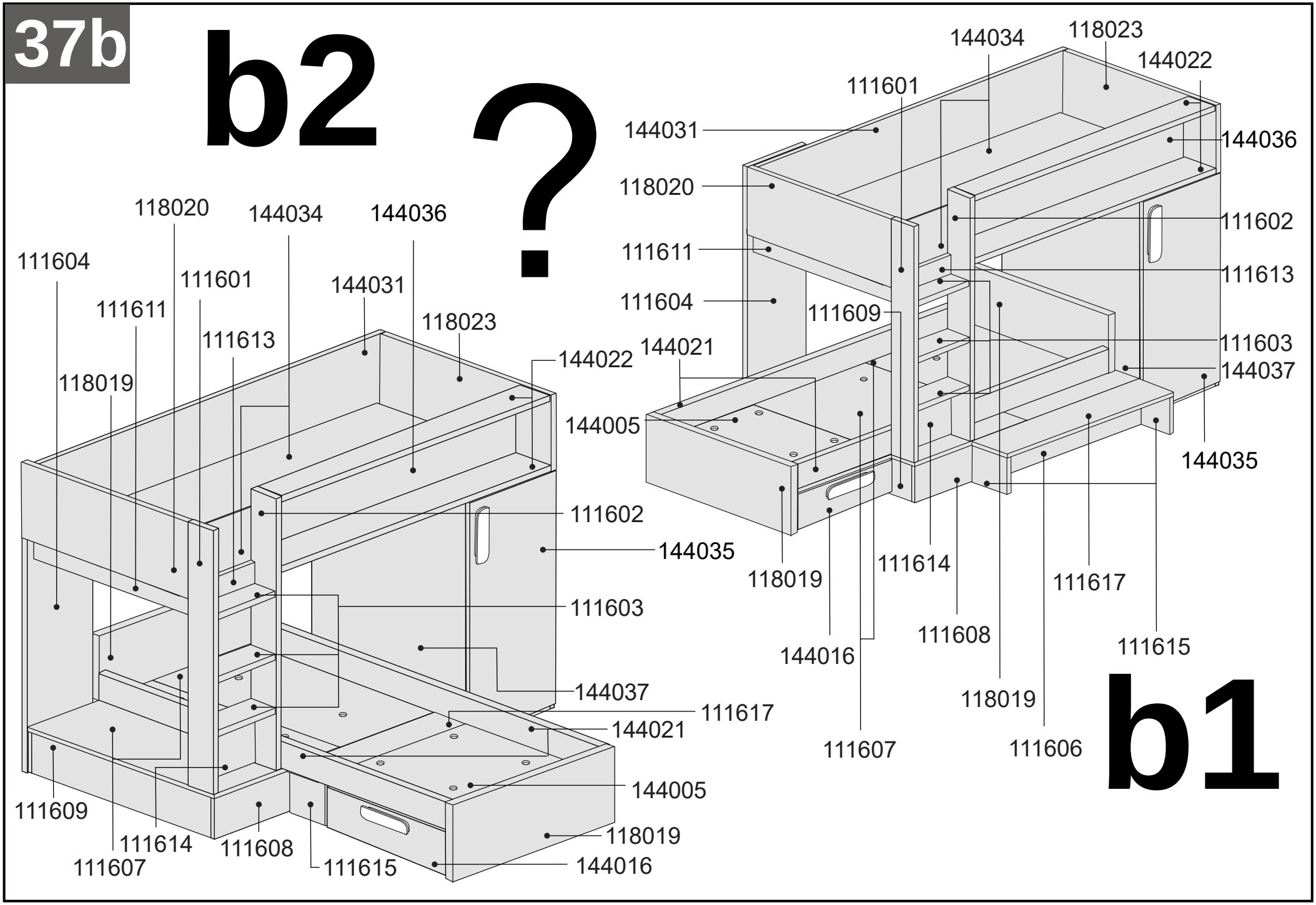
37b
b2
?
b1
111604
118020
144034
144036
111601
144031
111611
118023
111613
144022
118019
111602
144035
111603
144037
111617
144021
144005
118019
144016
111609
111614
111608
111607
111615
144034
118023
144022
111601
144031
144036
118020
111602
111611
111613
111604
111609
111603
144021
144037
144005
144035
118019
111614
111617
111608
111615
144016
118019
111607
111606

38b1

x1

EZ80

x1

x2

AB295

TCA3530

x16

TBGE25

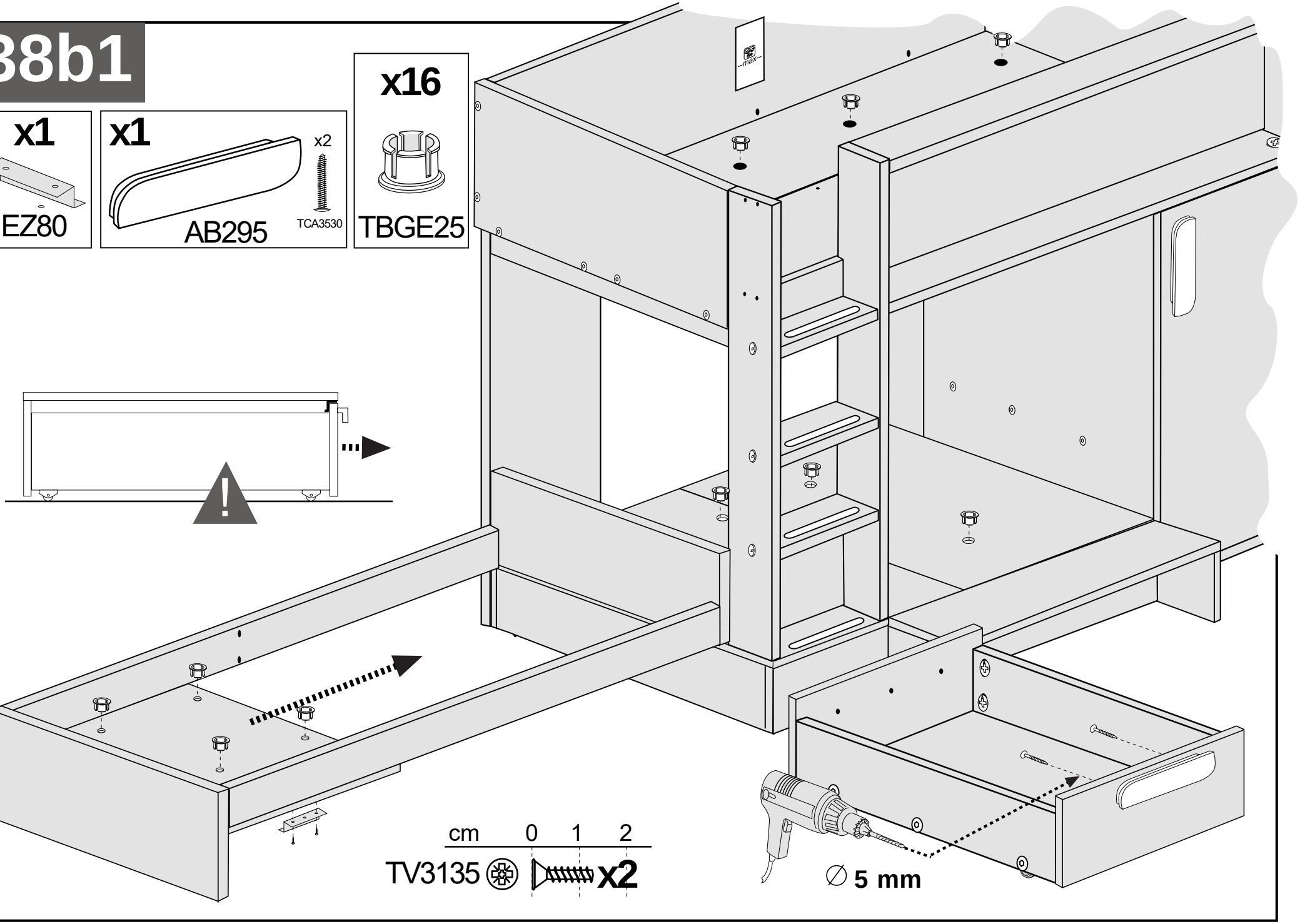

39b1

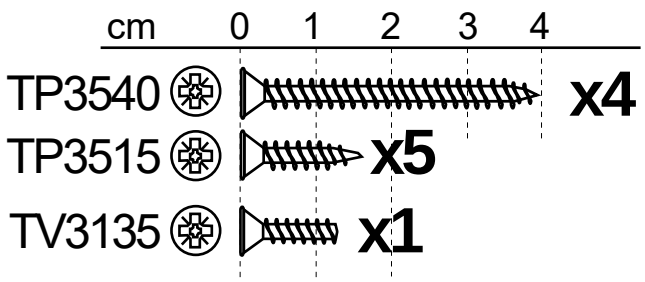

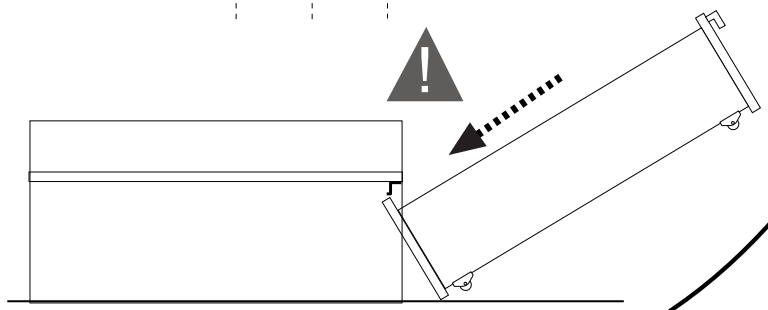

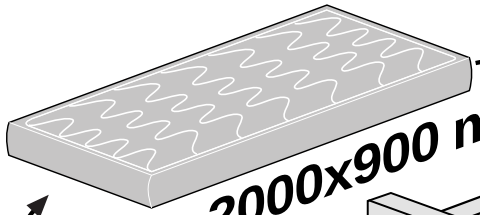

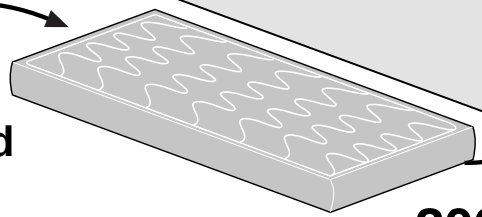

no incluido
not included
pas inclus
não incluído

2000x900 mm

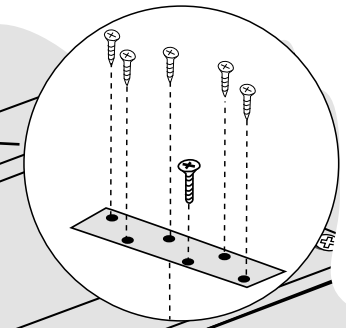

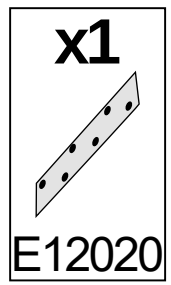

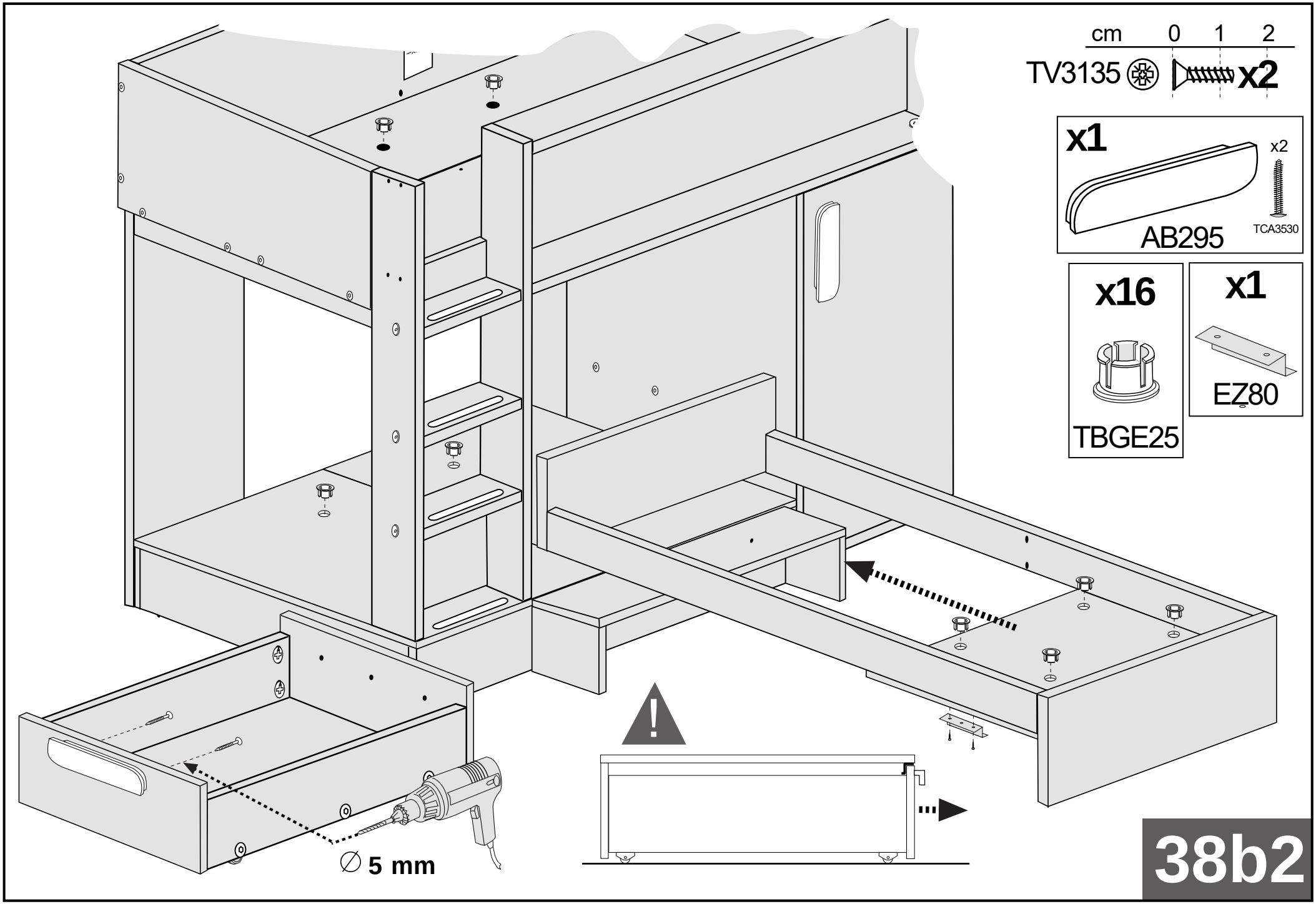
cm 0 1 2
TV3135
x2
x1
x2
AB295
TCA3530
x16
TBGE25
x1
EZ80
∅ 5 mm
38b2

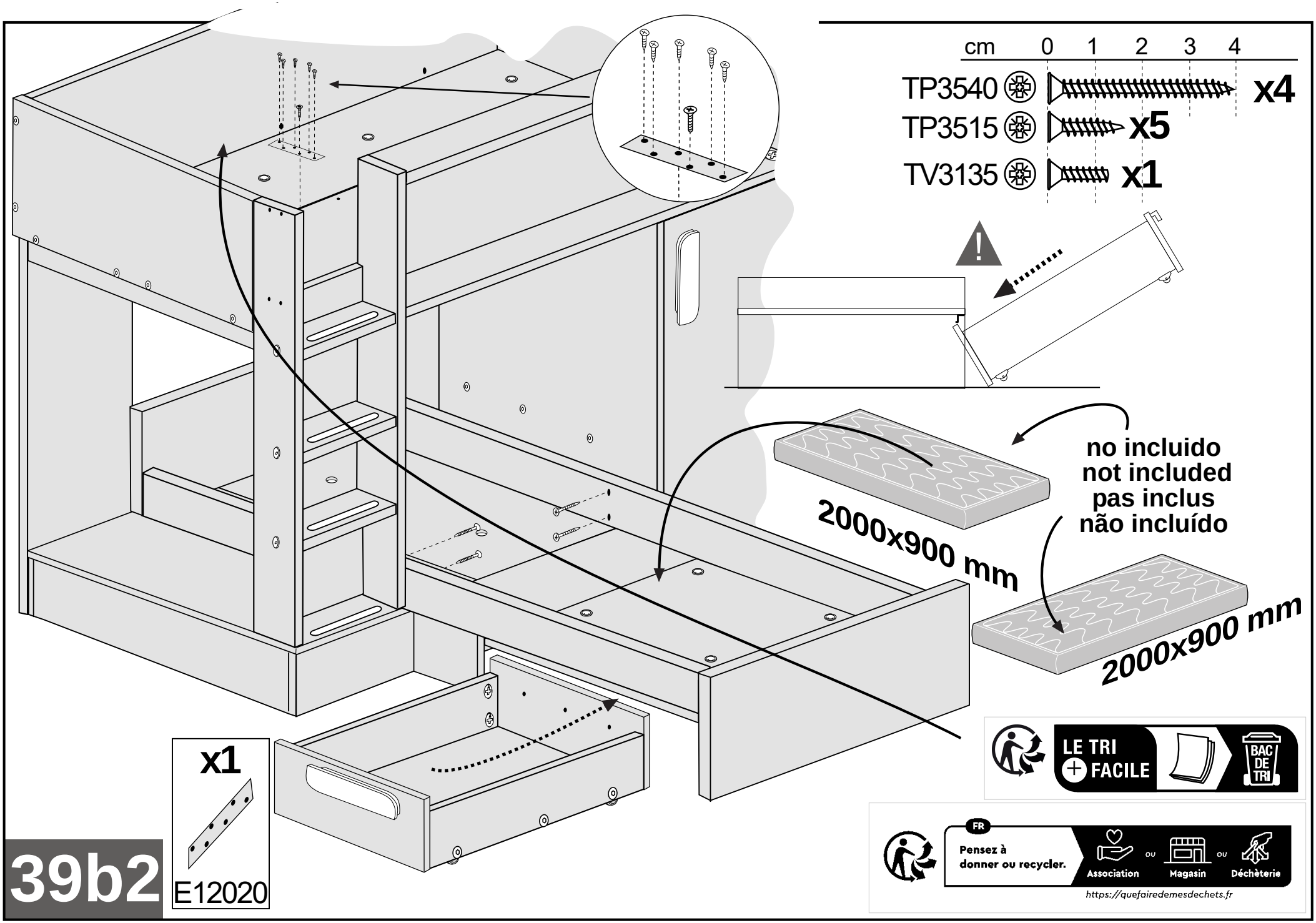
cm 0 1 2 3 4
TP3540 x4
TP3515 x5
TV3135 x1
no incluido
not included
pas inclus
não incluído
2000x900 mm
2000x900 mm
x1
E12020
39b2
LE TRI + FACILE
BAC DE TRI
FR
Pensez à donner ou recycler.
Association
ou
Magasin
ou
Déchèterie
https://quefairedemesdechets.fr