Assembly instructions

Trasman Jazz Teen Double Storage Bed, Oak & Graphite

The manufacturer's instructions follow unchanged, including all safety warnings, age and weight limits and part codes. Please read them in full before you start, and keep them for future reference.

View this product: www.cosybunks.co.uk/products/trasman-jazz-teen-double-storage-bed-oak-graphite

Need help with assembly?

Scan to contact us

info@cosybunks.co.uk
www.cosybunks.co.uk

Sold by Cosybunks (retailer). Instructions supplied by the manufacturer and reproduced unchanged.

TRASMAN

DESIGNED & MADE IN 100% BARCELONA

MANUAL DE MONTAJE
NOTICE DE MONTAGE - ASSEMBLY MANUAL
MONTAGEANLEITUNG - MANUAL DE MONTAGEM - **MONTAGE INSTRUCTIES**
MONTÁŽNÍ NÁVOD
تعليمات التجميع.

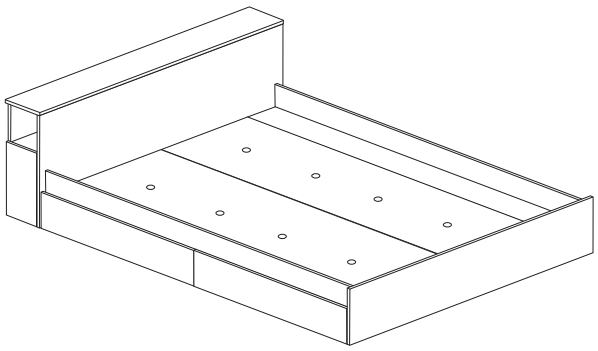

1567 Jazz

V.01 - 07/18

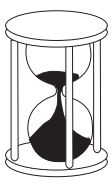

≃2h



x2

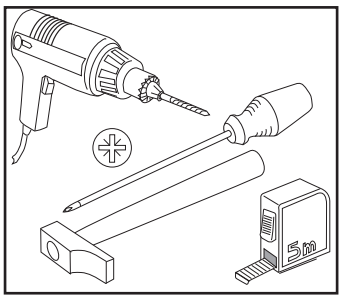

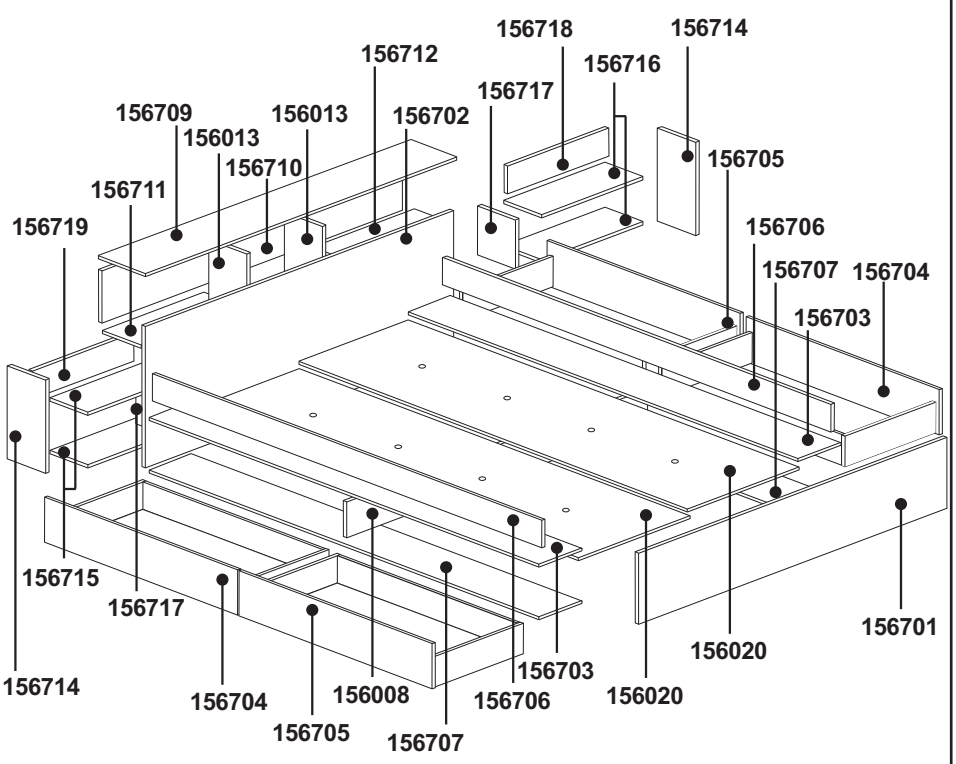

ANTES DE EMPEZAR CONSULTE LOS CONSEJOS PARA EL MONTAJE.

AVANT DE COMMENCER CONSULTEZ LES INSTRUCTIONS DE MONTAGE.

BEFORE STARTING REFER TO THE ASSEMBLY ADVICE.

VOR DEM BEGINN EMPFIEHLT ES SICH AUFMERKSAM DIE HINWEISE ZUR MONTAGE ZU LESEN.

ANTES DE COMEÇAR CONSULTE OS CONSELHOS PARA A MONTAGEM.

RAADPLEEG VOORDAT U BEGINT HET MONTAGE-ADVIES.

PRED ZACÁNÍM SE PROSÍM MONTÁŽNÍ PORADENSTVÍ

اقرأ تعليمات التجميع بعناية.

x4	x4	x43	x1	x128	x14	x16	x12	x29	x29	x32	x1	x4	x8	x2	x6	x15
TUEM61013	TM650A	CL830	COLA	TP3515	TSM	TV3135	TV5135	PE845	EX16	TA550	LLA3	TA3AN	T5AN	T8AN	E12020	EA3030

x6	x8	x4	x8
EAR944	RTC24	GR45G	TBEG25

Trasman Penedès S.L. / Pol. Ind. El Clot de Moja - C / Merlot, 15-23 - 08734 OLÈRDOLA (Barcelona)

ESPAÑOL

CONSEJOS PARA EL MONTAJE:
1-ESTUDIE ATENTAMENTE EL MANUAL DE MONTAJE.
2-LOCALICE LAS PIEZAS QUE CONSTITUYEN SU MUEBLE.
3-REUNA Y CONTROLE LOS HERRAJES SUMINISTRADOS.
4-EQUIPESE CON LAS HERRAMIENTAS NECESARIAS.
5-PREPARE UNA ZONA DE MONTAJE.

CONSEJOS PARA EL MANTENIMIENTO:
1-QUITAR EL POLVO CUIDADOSAMENTE.
2-HUMEDECER UN PAÑO SUAVE Y LIMPIO CON AGUA LIGERAMENTE ENJABONADA.

NO FUERCE NUNCA EN LAS UNIONES APRIETE LOS TORNILLOS DESPUES DE CIERTO TIEMPO DE UTILIZACION.
CONSERVE SU MANUAL DE MONTAJE.SI FALTARA UNA PIEZA SERIA LA MANERA MAS FACIL DE COMUNICARLO A LA TIENDA.

NO USE NUNCA PRODUCTOS ABRASIVOS TALES COMO:
LANA DE ACERO , LIJAS,DISOLVENTES,ETC.
NO MOJAR NI SOMETER A GRANDES HUMEDADES AL MUEBLE.

FRANCAIS

INSTRUCTIONS DE MONTAGE:
1-LISEZ ATTENTIVEMENT LA NOTICE DE MONTAGE.
2-REPEREZ LES PIECES QUI COMPOSENT VOTRE MEUBLE.
3-REGROUPEZ ET VERIFIEZ LES FERRURES FOURNIES.
4-DOTEZ-VOUS DES OUTILS NECESSAIRES.
5-PREPAREZ UN ESPACE DE MONTAGE.

CONSEILS D'ENTRETIEN:
1-ENLEVEZ SOIGNEUSEMENT LA POUSSIERE.
2-HUMIDIFIEZ UN CHIFFON DOUX ET PROPRE AVEC DE L'EAU LEGEREMENT SAVONNEUSE.

NE FORCEZ JAMAIS LES RACCORDS. RESSERREZ LES VIS APRES UN CERTAIN TEMPS D'UTILISATION.
CONSERVEZ LA NOTICE DE MONTAGE.EN CAS DE PIECE MANQUANTE , CE SERA LE MEILLEUR MOYEN D'EN INFORMER LE MAGASIN.

N'UTILISEZ JAMAIS DES PRODUITS ABRASIFS COMME DE LA LAINE D'ACIER, DU PAPIER DE VERRE, DES SOLVANTS, ETC.
NE MOUILLEZ PAS LE MEUBLE ET EVITEZ TOUTE ESPOSITION A UNE HUMIDITE IMPORTANTE.

LES MEUBLES CONTENANT DES PANNEAUX À BASE DE BOIS (PANNEAUX DE PARTICULES, PANNEAUX DE FIBRES, CONTREPLAQUÉ...) PEUVENT ÉMETTRE DES SUBSTANCES POLLUANTES DANS L'AIR INTÉRIEUR. IL EST AINSI RECOMMANDÉ, APRÈS L'INSTALLATION DU MEUBLE DANS SON LOGEMENT, D'AÉRER FRÉQUEMMENT LA PIÈCE CONCERNÉE PENDANT AU MOINS QUATRE SEMAINES AFIN DE RÉDUIRE SON EXPOSITION AUX POULLANTS ÉMIS PAR LE MEUBLE.

ENGLISH

ASSEMBLY ADVICE:
1- STUDY THE ASSEMBLY MANUAL CAREFULLY.
2- LOCATE THE PARTS THAT COMPRISE YOUR FURNITURE ITEM.
3- ORGANISE AND CHECK THE FITTINGS SUPPLIED.
4- HAVE THE NECESSARY TOOLS TO HAND.
5- PREPARE AN ASSEMBLY AREA.

MAINTENANCE ADVICE:
1- REMOVE DUST CAREFULLY.
2- MOISTEN A SOFT, CLEAN CLOTH WITH SLIGHTLY SOAPY WATER.

DO NOT FORCE ANY OF THE JOINTS. TIGHTEN THE SCREWS AFTER HAVING USED THE FURNITURE FOR SOME TIME.
KEEP YOUR ASSEMBLY MANUAL. IF ANY PART IS MISSING, IT WILL HELP YOU TO LET THE SHOP KNOW.

NEVER USE ABRASIVE PRODUCTS SUCH AS STEEL WOOL, SANDPAPER, ETC.
DO NOT WET THE FURNITURE OR KEEP IT IN A VERY DAMP PLACE.

DEUTSCH

HINWEISE ZUR MONTAGE:
1- LESEN SIE AUFMERKSAM DIE MONTAGEANLEITUNG DURCH.
2- LOKALISIEREN SIE DIE ZUM MÖBEL GEHÖRENDEN TEILE.
3- KONTROLLIEREN SIE DIE MITGELIEFERTEN WERKZEUGE.
4- RÜSTEN SIE SICH MIT DEN ZUSÄTZLICH BENÖTIGTEN WERKZEUGEN AUS.
5- BEREITEN SIE EINEN PLATZ FÜR DIE MONTAGE VOR.

HINWEISE ZUR PFLEGE:
1- ENTFERNEN SIE UMSICHTIG DEN ANGESAMMELTEN STAUB.
2- VERWENDEN SIE EIN WEICHES UND SAUBERES TUCH UND SCHWACHE SEIFENLAUGE.

FORCIEREN SIE NIEMALS DIE VERBINDUNGEN. ZIEHEN SIE DIE SCHRAUBEN NACH EINER BESTIMMTEN NUTZUNGSZEIT NACH.
BEWAHREN SIE DIE MONTAGEANLEITUNG AUF. SOLLTE EIN TEIL FEHLEN IST SIE VON GROSSER WICHTIGKEIT BEI DER NACHBESTELLUNG IM LADEN.

VERWENDEN SIE NIEMALS SCHEUERNDE PRODUKTE WIE STAHLWOLLE, SCHMIRGELPAPIER, LÖSUNGSMITTEL UND DERGL.
WASSER UND HOHE FEUCHTIGKEIT SIND SCHÄDLICH FÜR DAS MÖBEL

POTUGUES

CONSELHO PARA A MONTAGEM :
1 - ESTUDE ATENTAMENTE O MANUAL DE MONTAGEM.
2 - LOCALIZE AS PEÇAS QUE CONSTITUEM O SEU MÓVEL.
3 - REUNA E CONTROLE AS FERRAGENS FORNECIDAS.
4 - EQUIPE-SE COM AS FERRAMENTAS NECESSÁRIAS.
5 - PREPARE UMA ZONA DE MONTAGEM.

CONSELHOS PARA A MANUTENÇÃO :
1- RETIRAR A POEIRA COM CUIDADO.
2 - HUMEDECER UM PANO SUAVE E LIMPO COM ÁGUA LIGEIRAMENTE ENSABOADA.

NUNCA FORCE AS UNIÕES. APERTE OS PARAFUSOS DEPOIS DE DETERMINADO TEMPO DE UTILIZAÇÃO..
CONSERVE O SEU MANUAL DE MONTAGEM, SE FALTAR UMA PEÇA SERIA A MANEIRA MAIS FÁCIL DE A COMUNICAR À LOJA.

NUNCA USE PRODUTOS ABRASIVOS TAIS COMO : LÃ DE AÇO, LIXAS, DISSOLVENTS, ETC..
NÃO MOLAR NEM SUBMETER A GRANDES HUMIDADES, O MÓVEL.

ITALIANO

CONSIGLI PER IL MONTAGGIO:
1- STUDIARE ATTENTAMENTE IL MANUALE DI MONTAGGIO.
2- INDIVIDUARE LE PARTI CHE COSTITUISCONO IL MOBILE.
3- RACCOGLIERE E CONTROLLARE GLI ATTREZZI IN DOTAZIONE.
4- PROCURARSI GLI ATTREZZI NECESSARI.
5- PREPARARE UNA ZONA PER IL MONTAGGIO.

CONSIGLI PER LA MANUTENZIONE:
1- SPOLVERARE ACCURATAMENTE.
2- INUMIDIRE UN PANNO MORBIDO E PULITO CON ACQUA E POCO DETERGENTE.

NON FORZARE MAI LE GIUNTURE. STRINGERE NUOVAMENTE LE VITI DOPO UN CERTO PERIODO D'USO.
CONSERVARE IL MANUALE DI MONTAGGIO: SE MANCASSE UN PEZZO SAREBBE COSÍ PIÙ FACILE COMUNICARLO AL RIVENDITORE.

NON USARE MAI PRODOTTI ABRASIVI COME: SPUGNE ABRASIVE, CARTA VETRATA, SOLVENTI, ECC.
NON BAGNARE NE' SOTTOPORRE IL MOBILE A FORTE UMIDITÀ.

اللغة العربية

تعليمات التجميع:
1-اقرأ تعليمات التجميع بعناية.
2-حدد موقع الأجزاء التي يتكون منها أثاثك.
3-الجمع والتحقق من الأجهزة المقدمة.
4-هل لديك الأدوات اللازمة.
5- جهز مساحة التركيب.

إرشادات الصيانة:
1-قم بإزالة الغبار بعناية.
2-قم بترطيب قطعة قماش ناعمة ونظيفة بالصابون الخفيف والماء.

لا تفرض التركيبات أبدًا. شد البراغي بعد وقت معين من الاستخدام.
احفظ تعليمات التجميع. في حالة وجود جزء مفقود ، ستكون هذه أفضل طريقة لإعلام المتجر.

لا تستخدم أبدًا المنتجات الكاشطة مثل الصوف الصلب ، ورق الرمل ، والمذيبات ، وما إلى ذلك.
لا تبلل الأثاث وتجنب أي تعرض للرطوبة العالية.

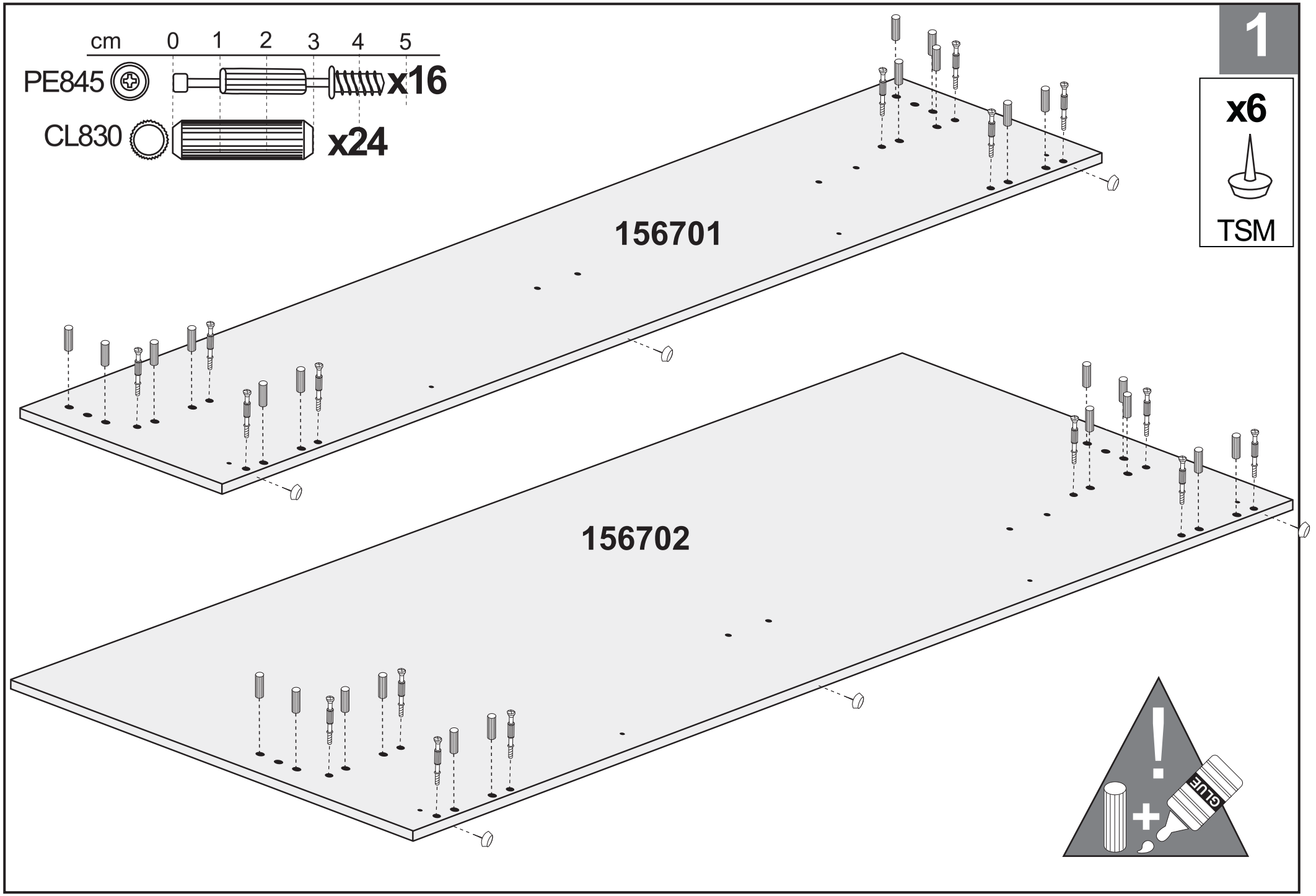
cm 0 1 2 3 4 5
PE845
x16
CL830
x24
1
x6
TSM
156701
156702
GLUE

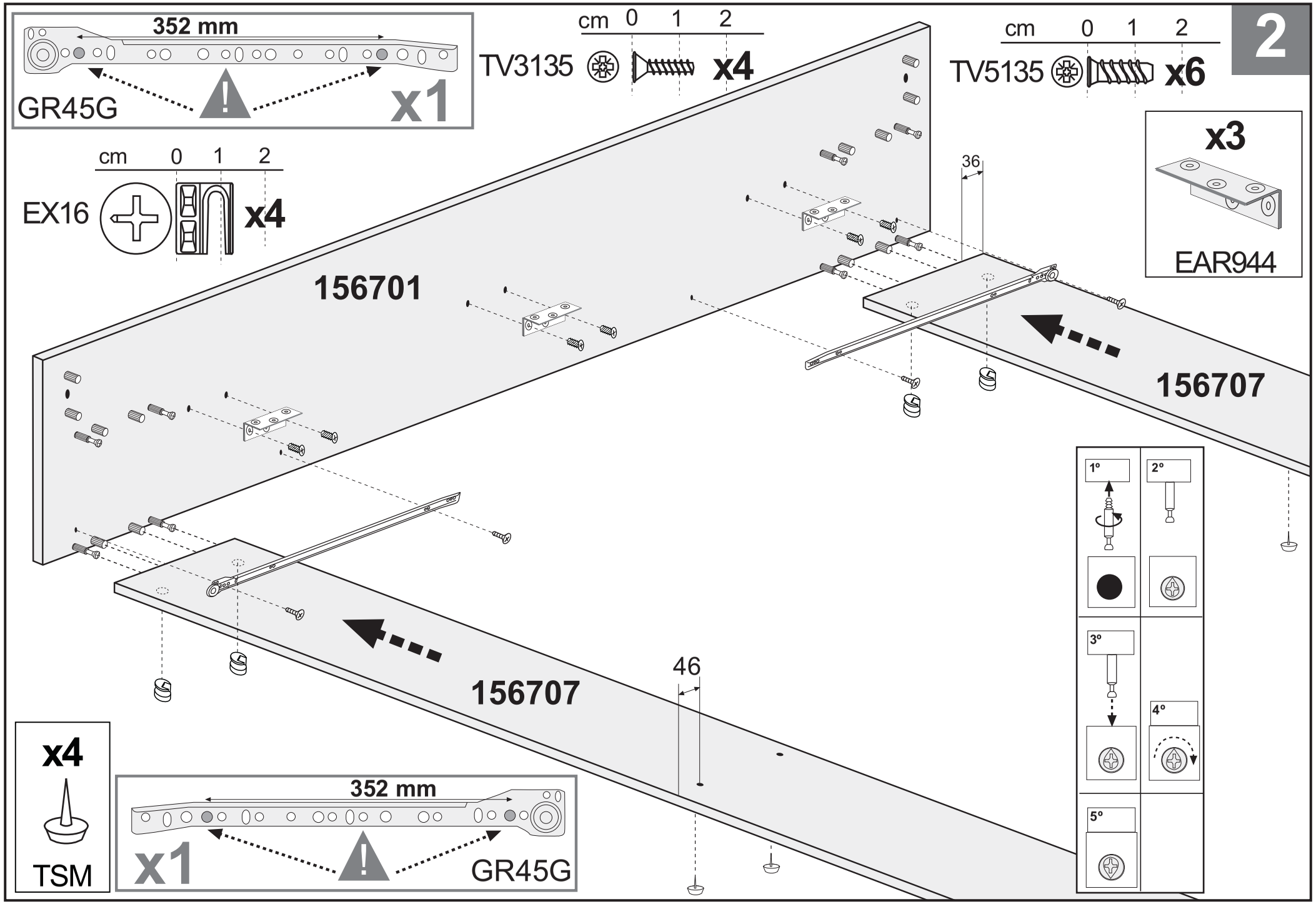

Cosybunks | www.cosybunks.co.uk | info@cosybunks.co.uk | Need help? www.cosybunks.co.uk/pages/contact-us

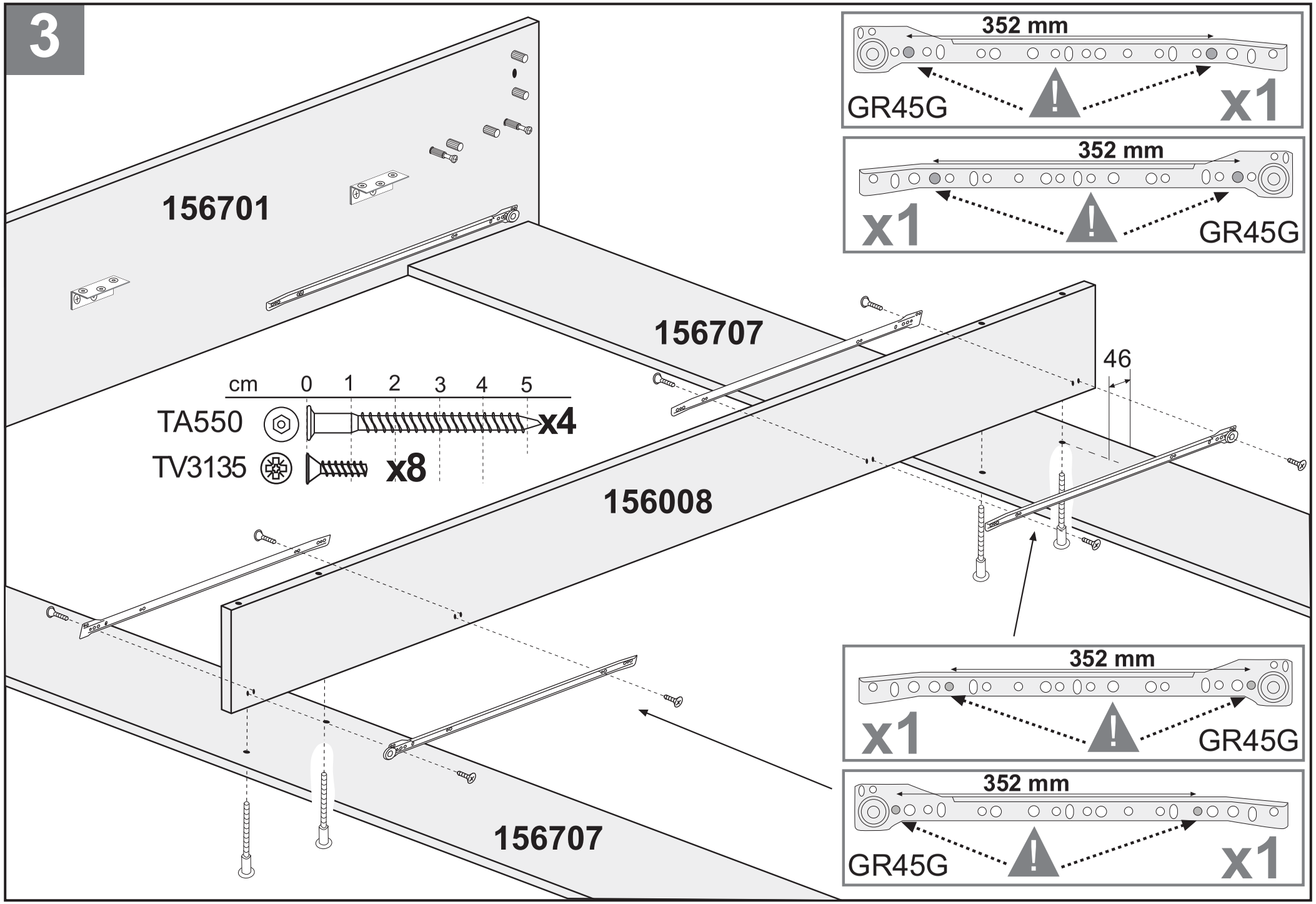

Cosybunks | www.cosybunks.co.uk | info@cosybunks.co.uk | Need help? www.cosybunks.co.uk/pages/contact-us

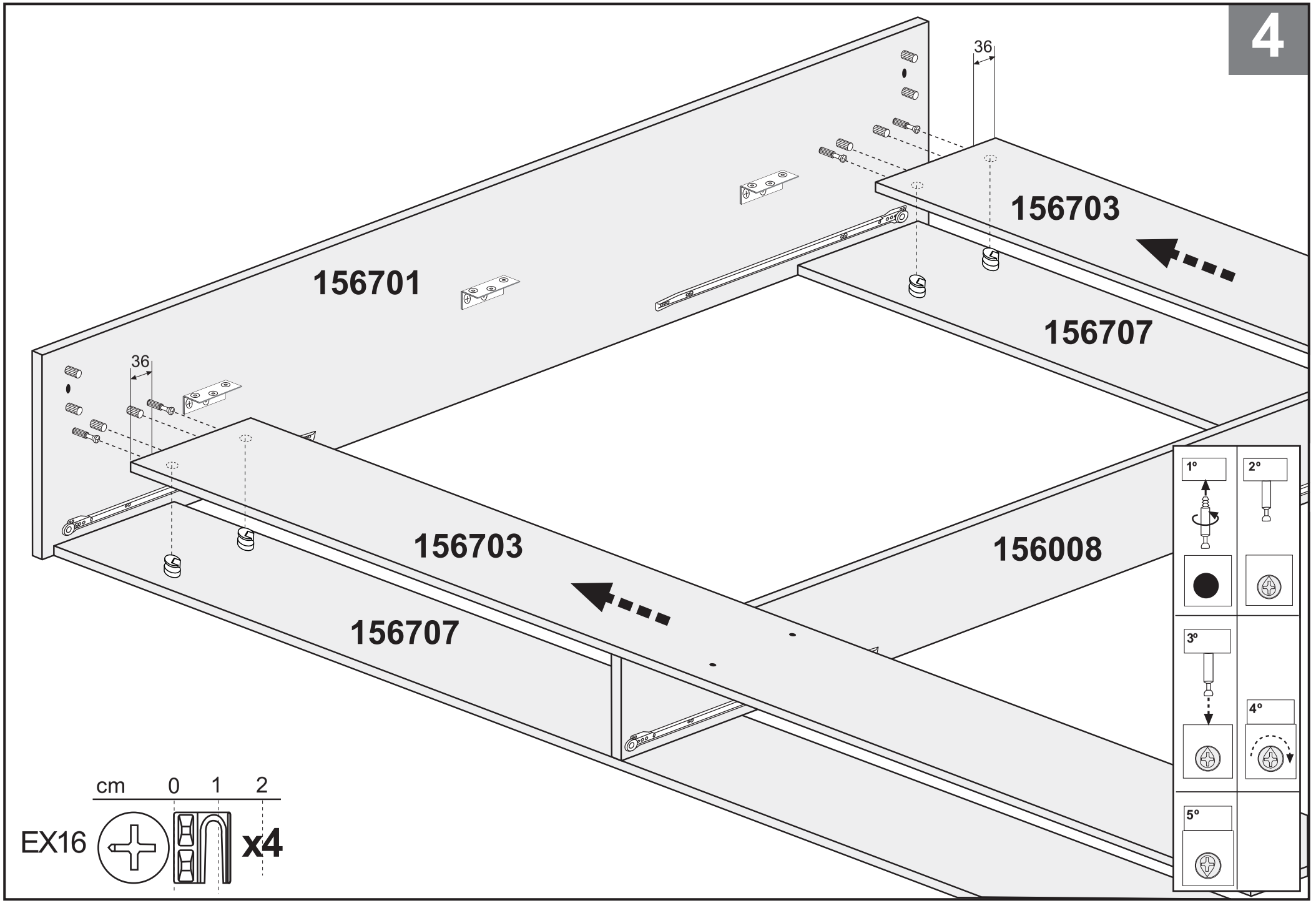
4
36
156703
156701
156707
36
156703
156008
156707
1º
2º
3º
4º
5º
cm 0 1 2
EX16
x4

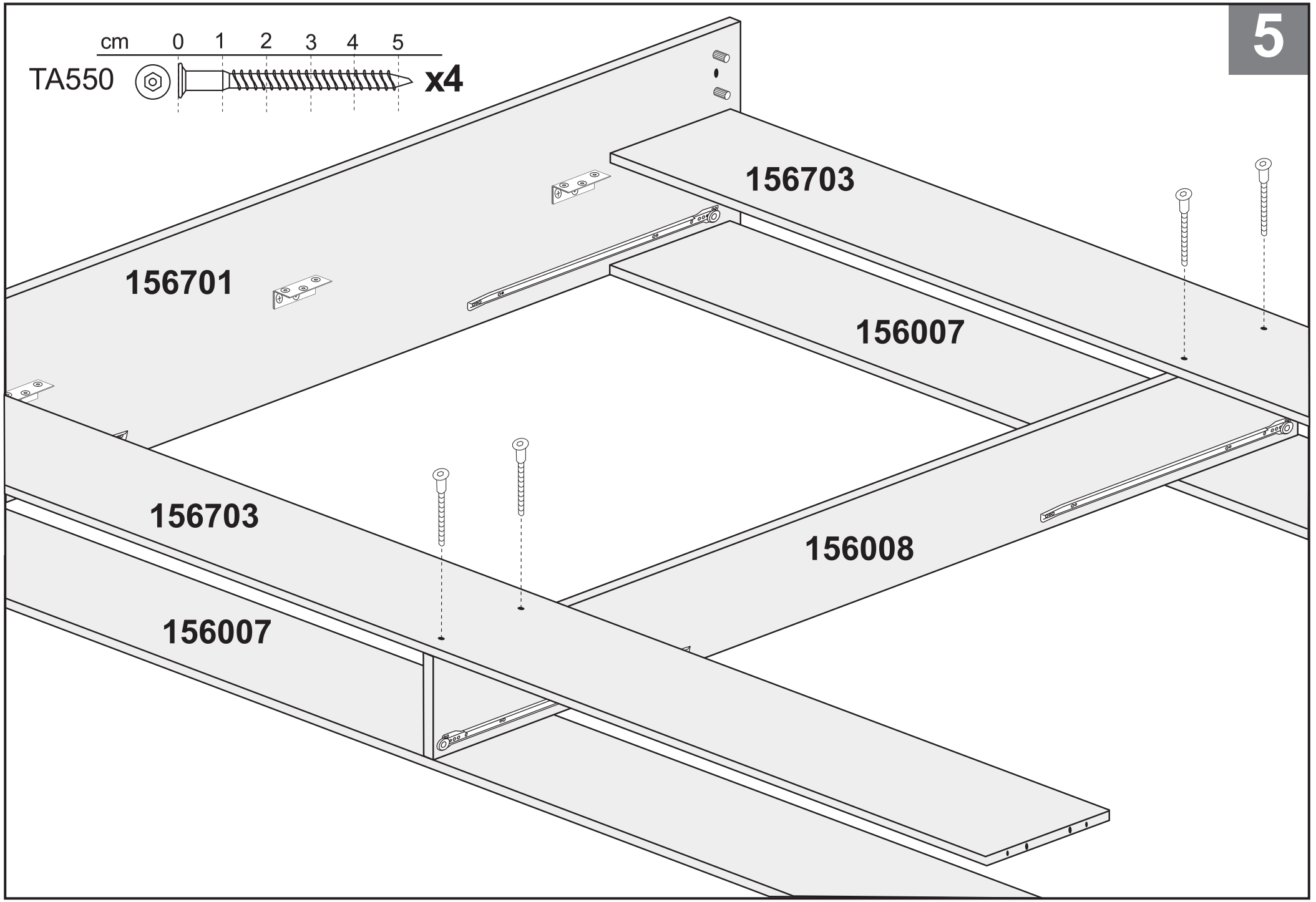
5
cm 0 1 2 3 4 5
TA550
x4
156703
156701
156007
156703
156008
156007

6

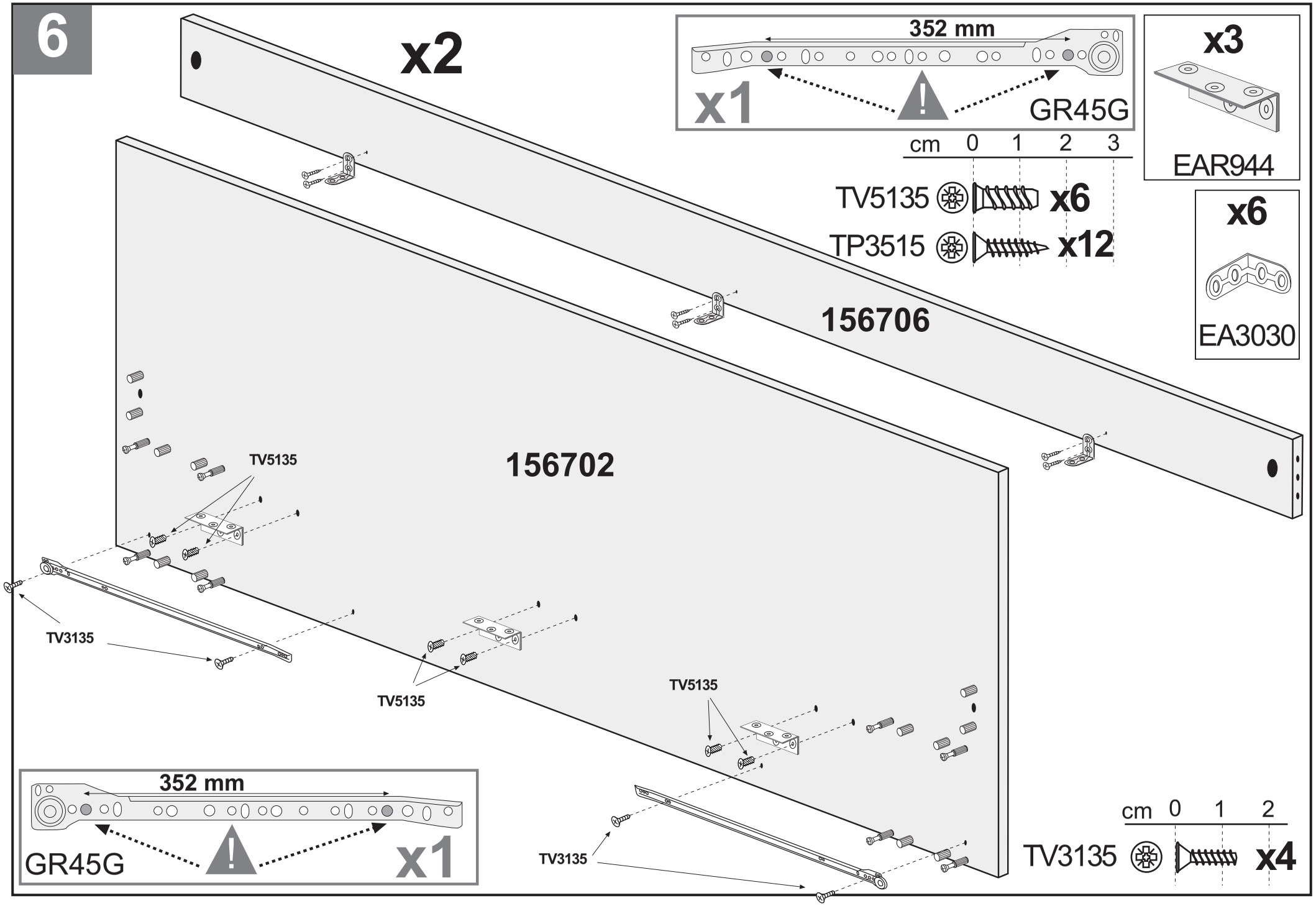
x2
156706
156702
352 mm
x1
GR45G
cm 0 1 2 3
TV5135 x6
TP3515 x12
x3
EAR944
x6
EA3030
TV5135
TV3135
TV5135
TV5135
TV3135
352 mm
GR45G
x1
cm 0 1 2
TV3135 x4

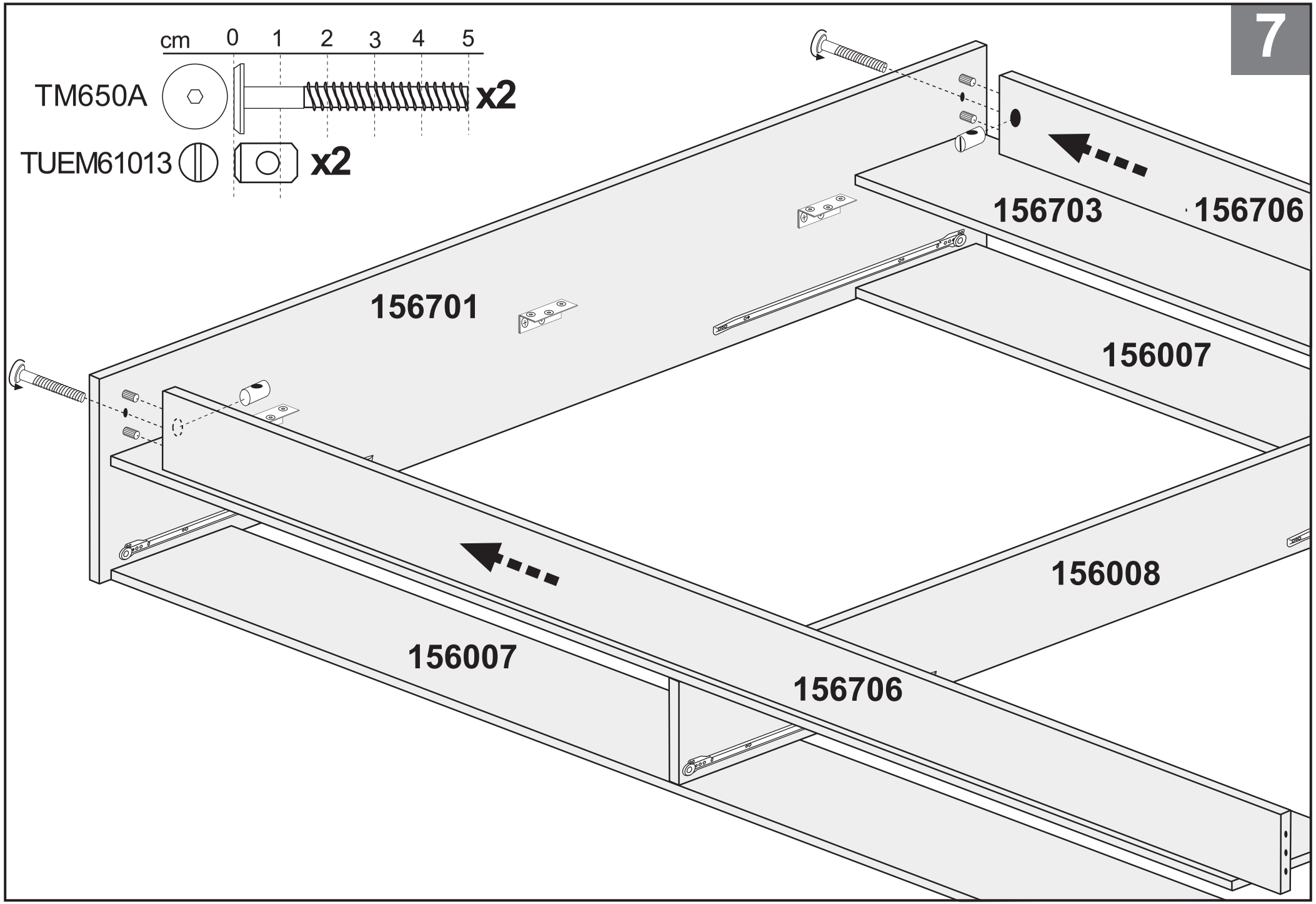

Cosybunks | www.cosybunks.co.uk | info@cosybunks.co.uk | Need help? www.cosybunks.co.uk/pages/contact-us

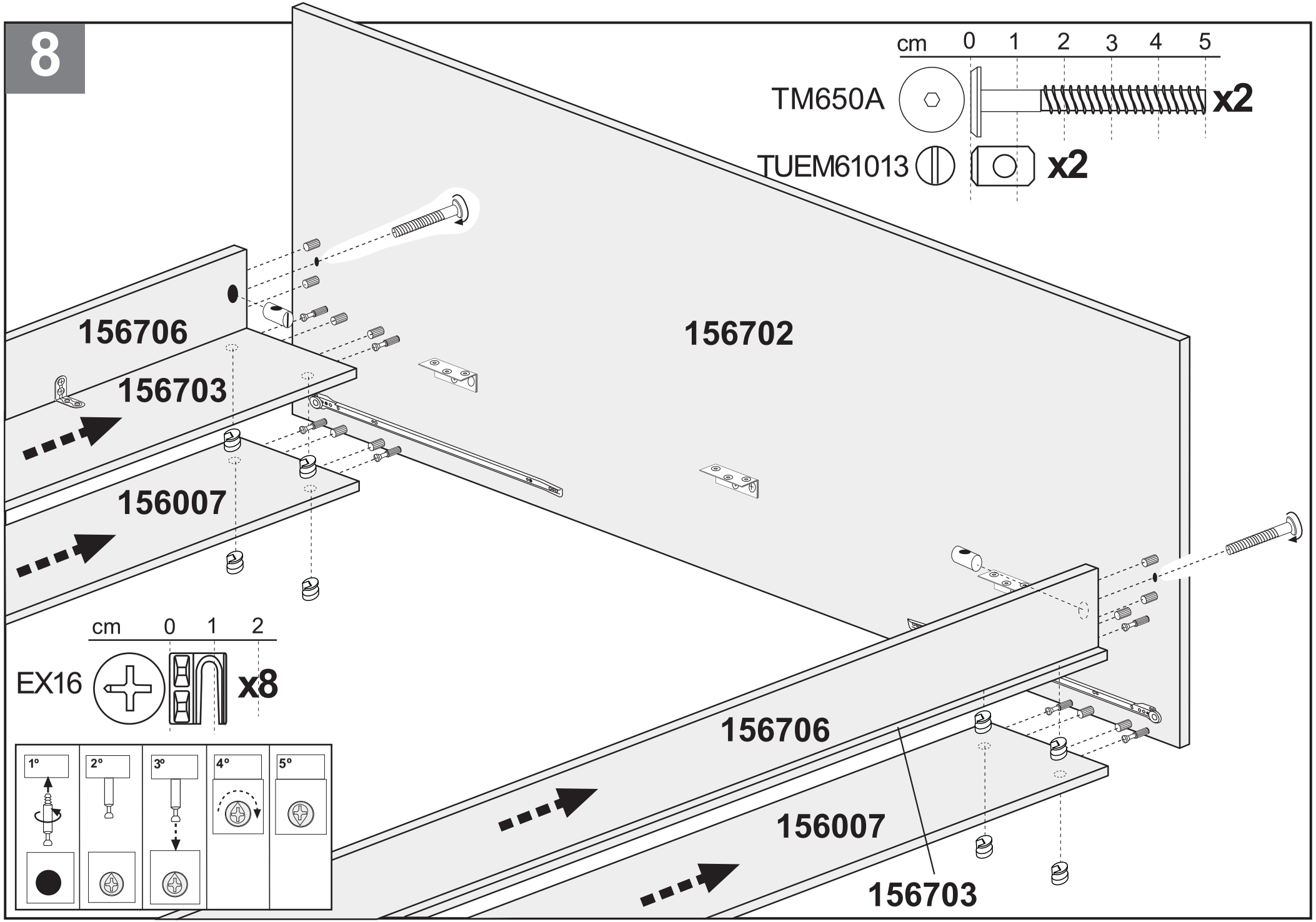

Cosybunks | www.cosybunks.co.uk | info@cosybunks.co.uk | Need help? www.cosybunks.co.uk/pages/contact-us

9

cm 0 1 2 3

TP3515 x48

x6

E12020

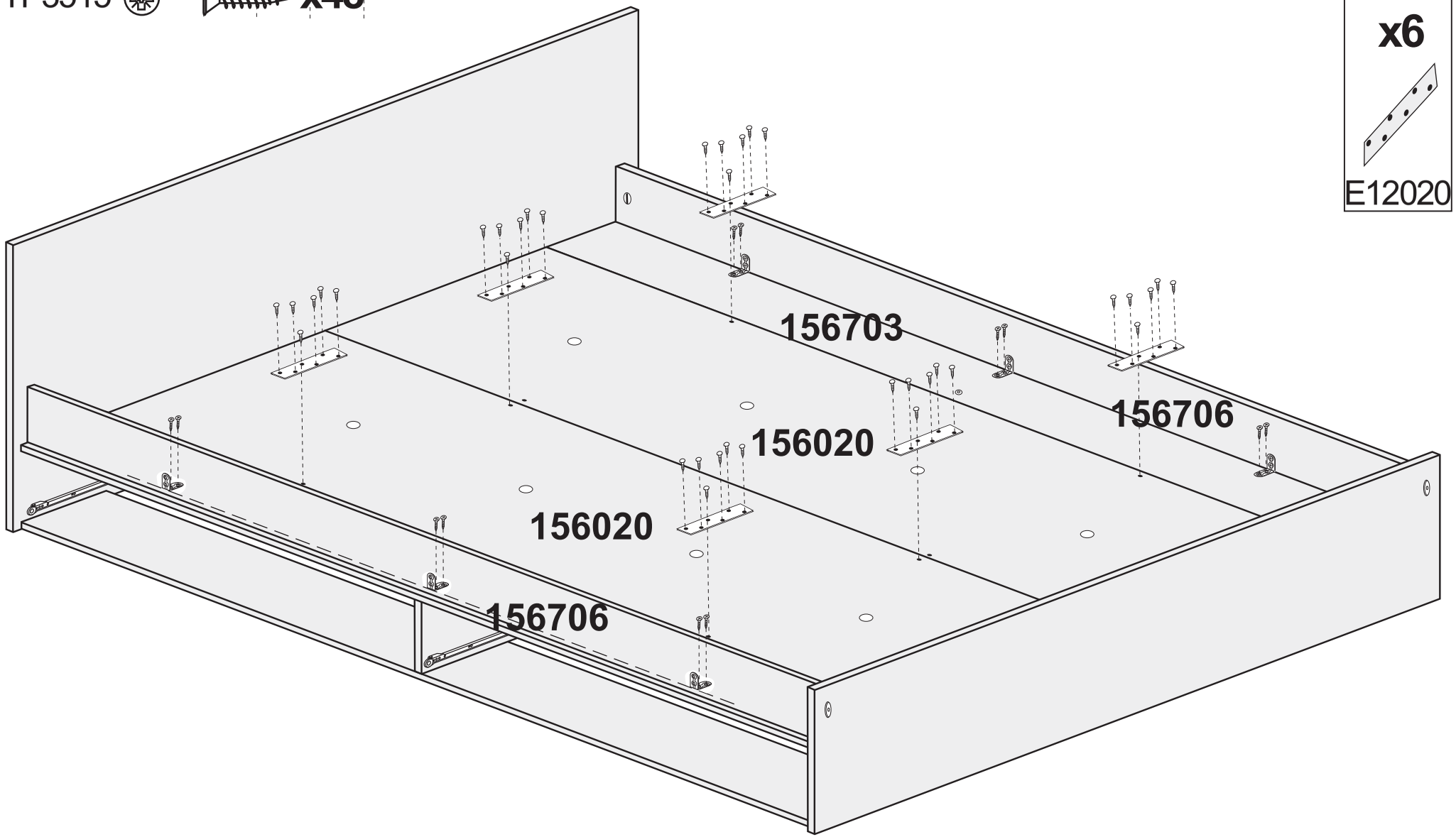

10

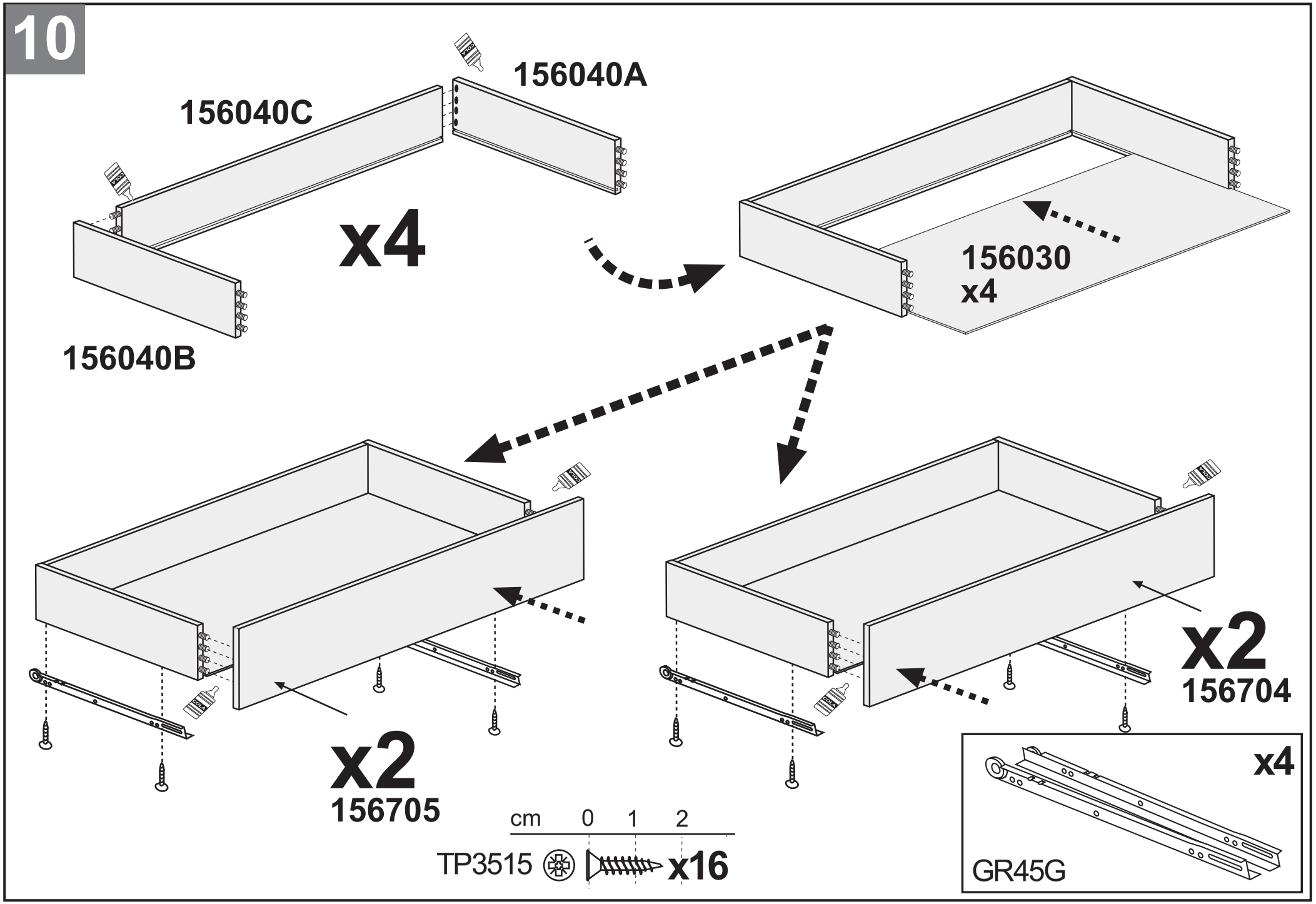
156040A
156040C
x4
156040B
156030
x4
x2
156705
x2
156704
cm 0 1 2
TP3515
x16
x4
GR45G

11

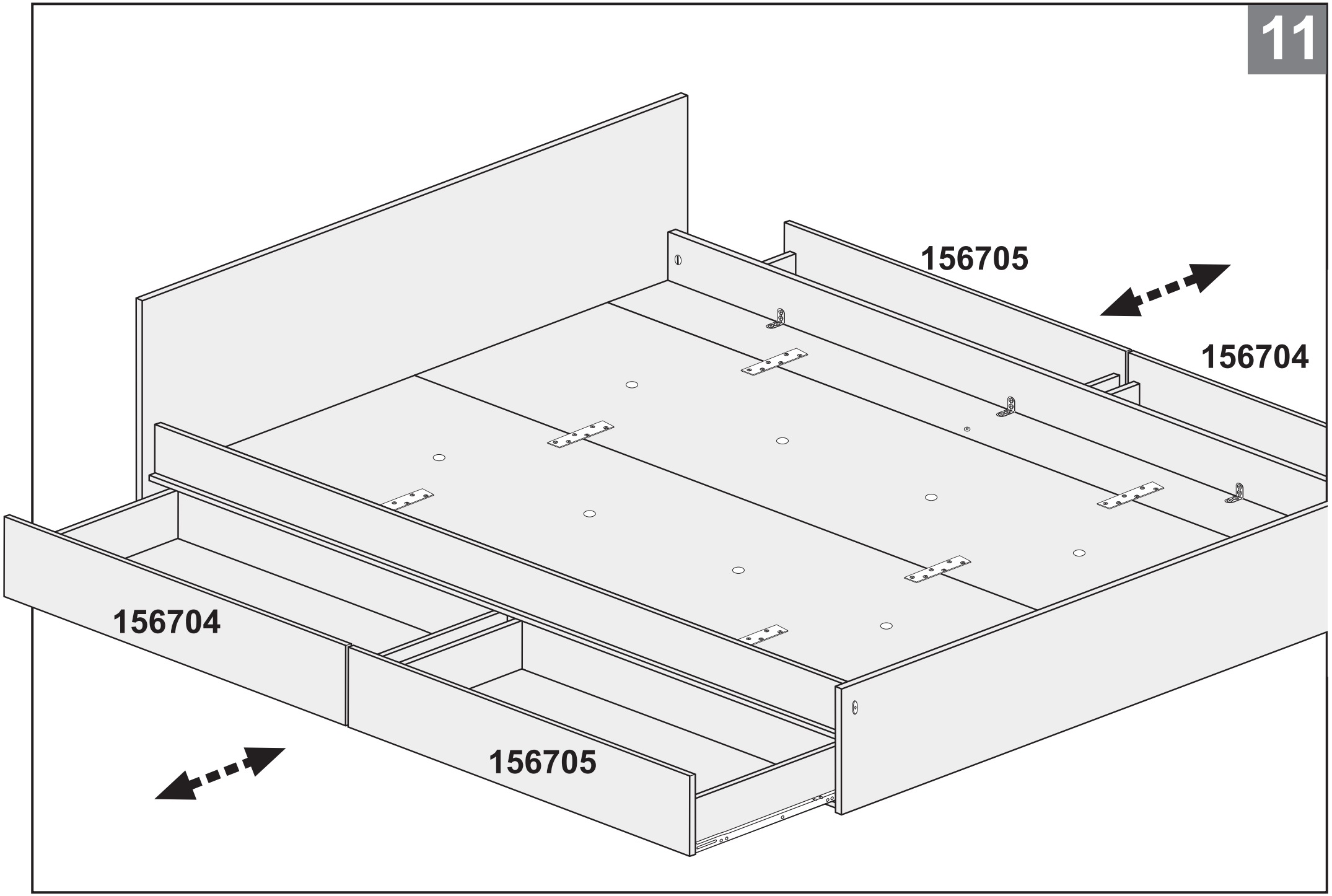

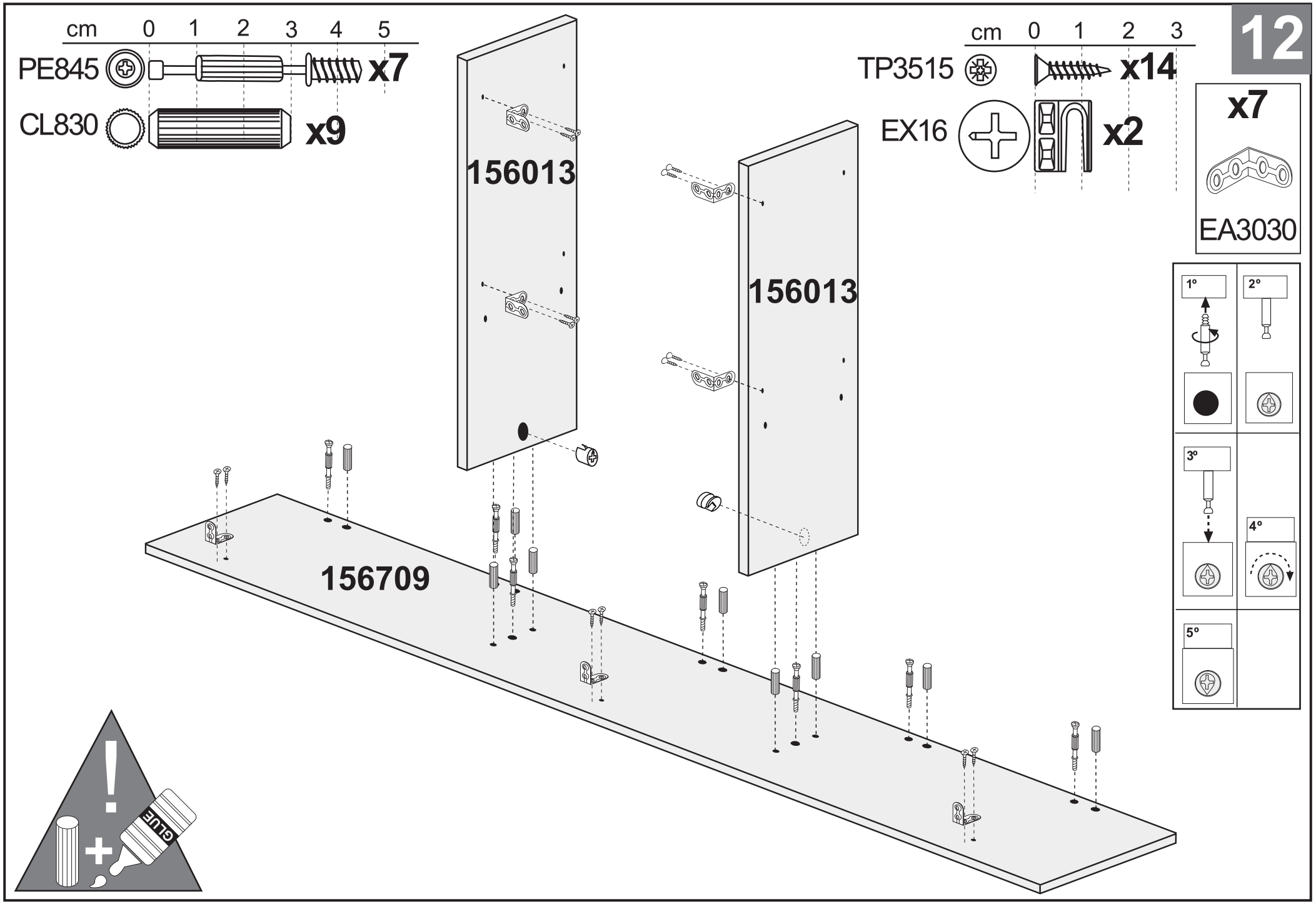

Cosybunks | www.cosybunks.co.uk | info@cosybunks.co.uk | Need help? www.cosybunks.co.uk/pages/contact-us

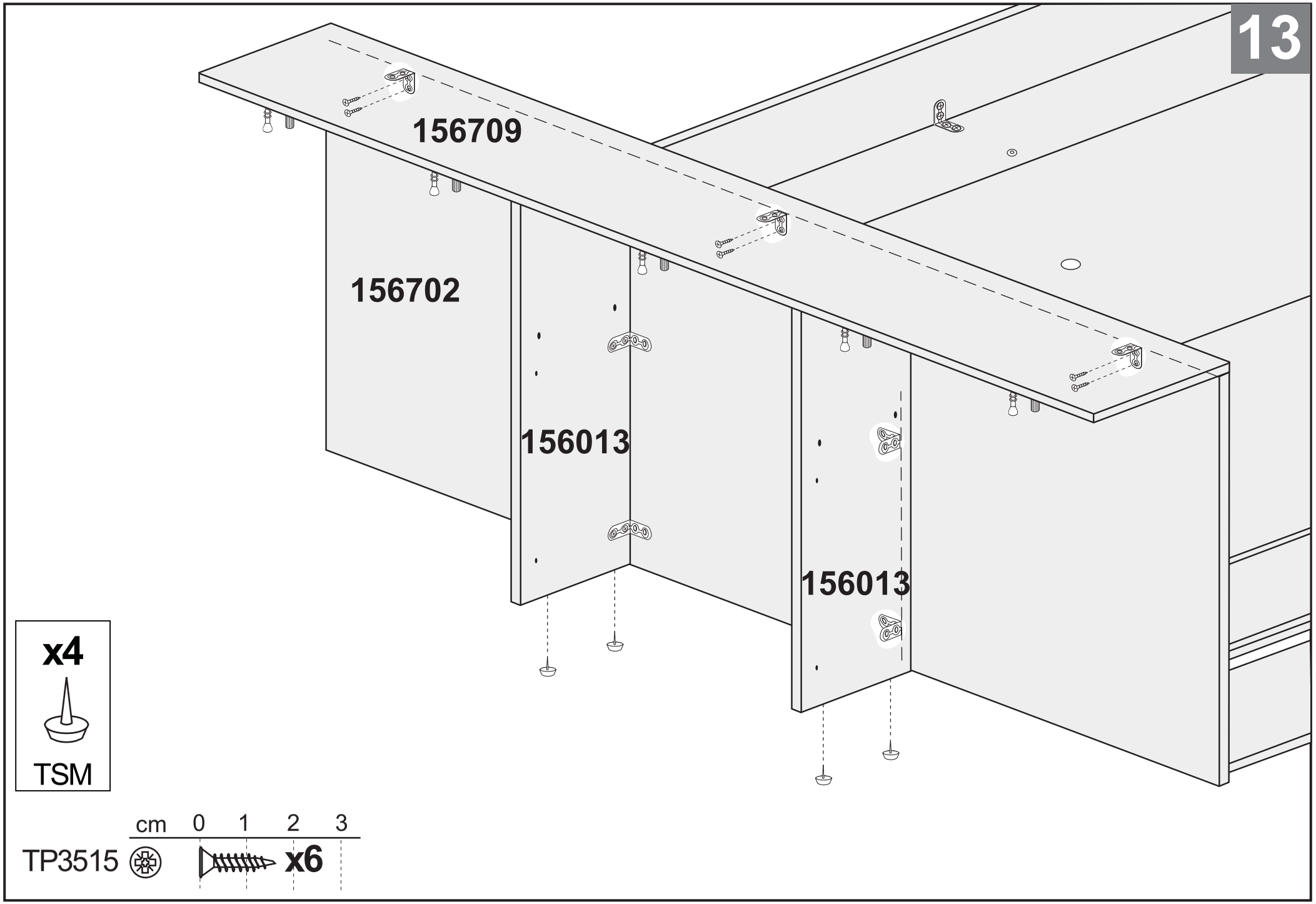

x4

TSM

cm 0 1 2 3

TP3515 x6

Cosybunks | www.cosybunks.co.uk | info@cosybunks.co.uk | Need help? www.cosybunks.co.uk/pages/contact-us

14

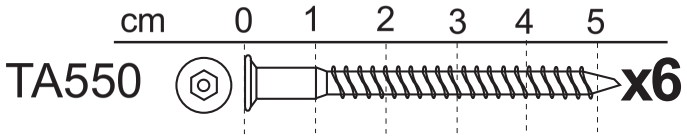
cm 0 1 2 3 4 5
TA550
x6

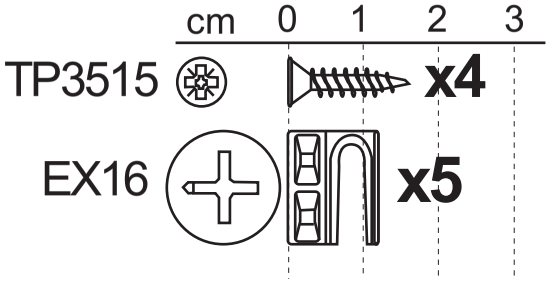
cm 0 1 2 3
TP3515
x4
EX16
x5


x2
EA3030

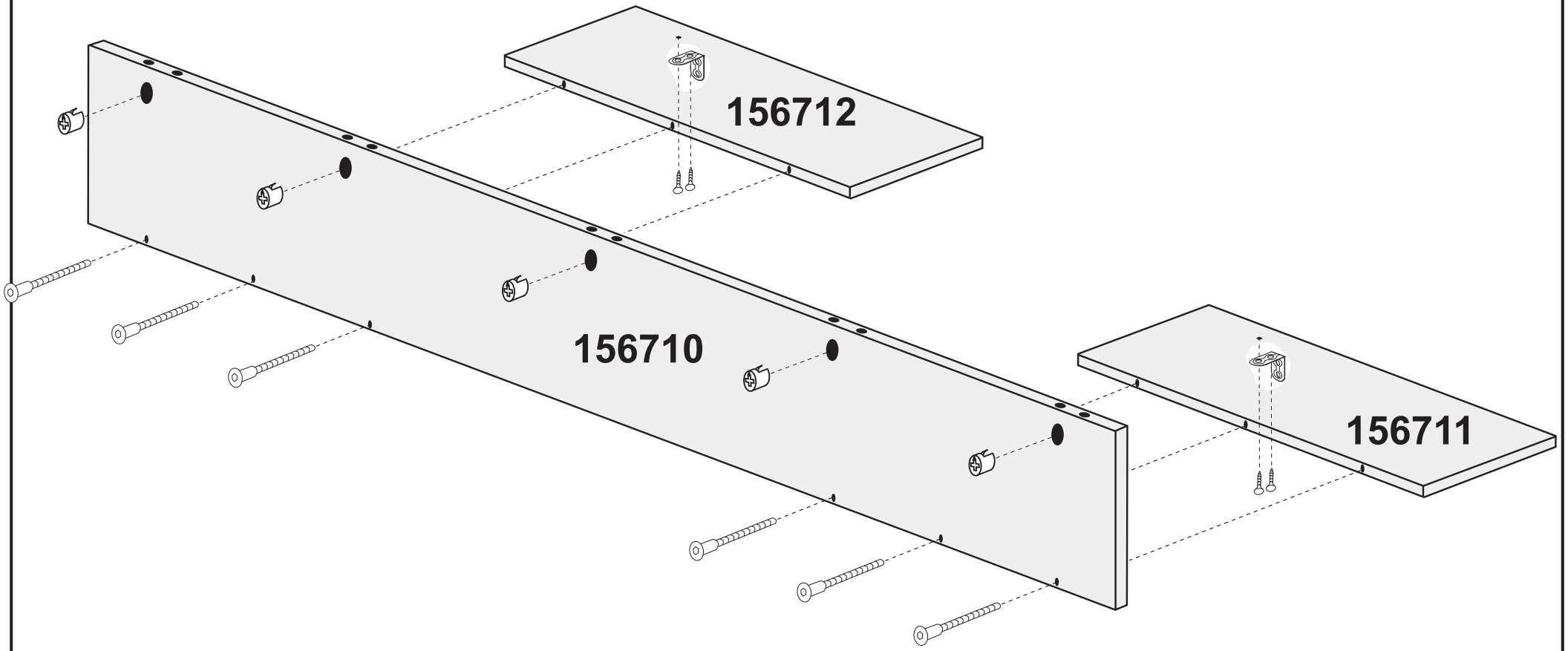
156712
156710
156711

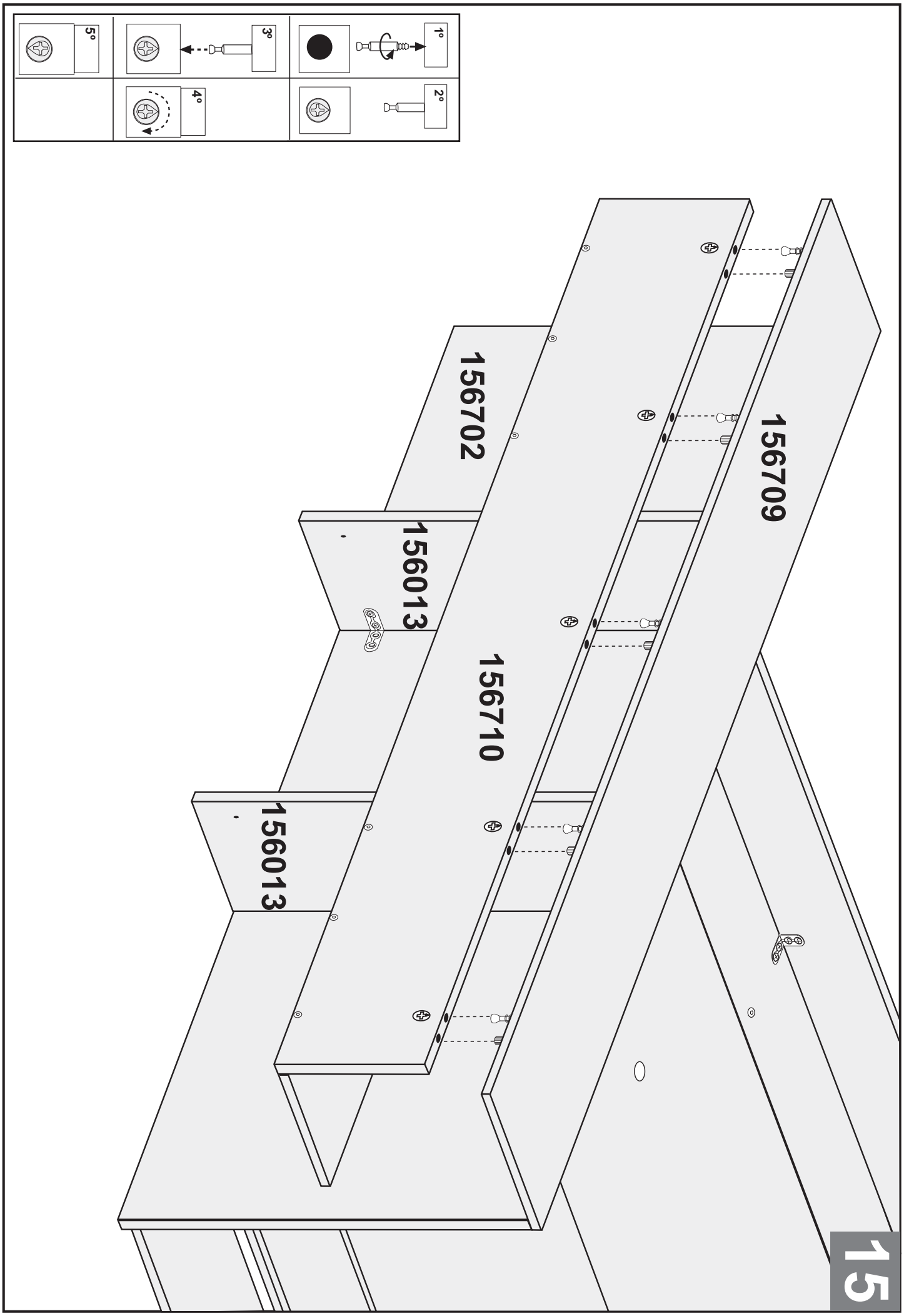
5°
3°
1°
4°
2°
156702
156709
156013
156710
156013
15

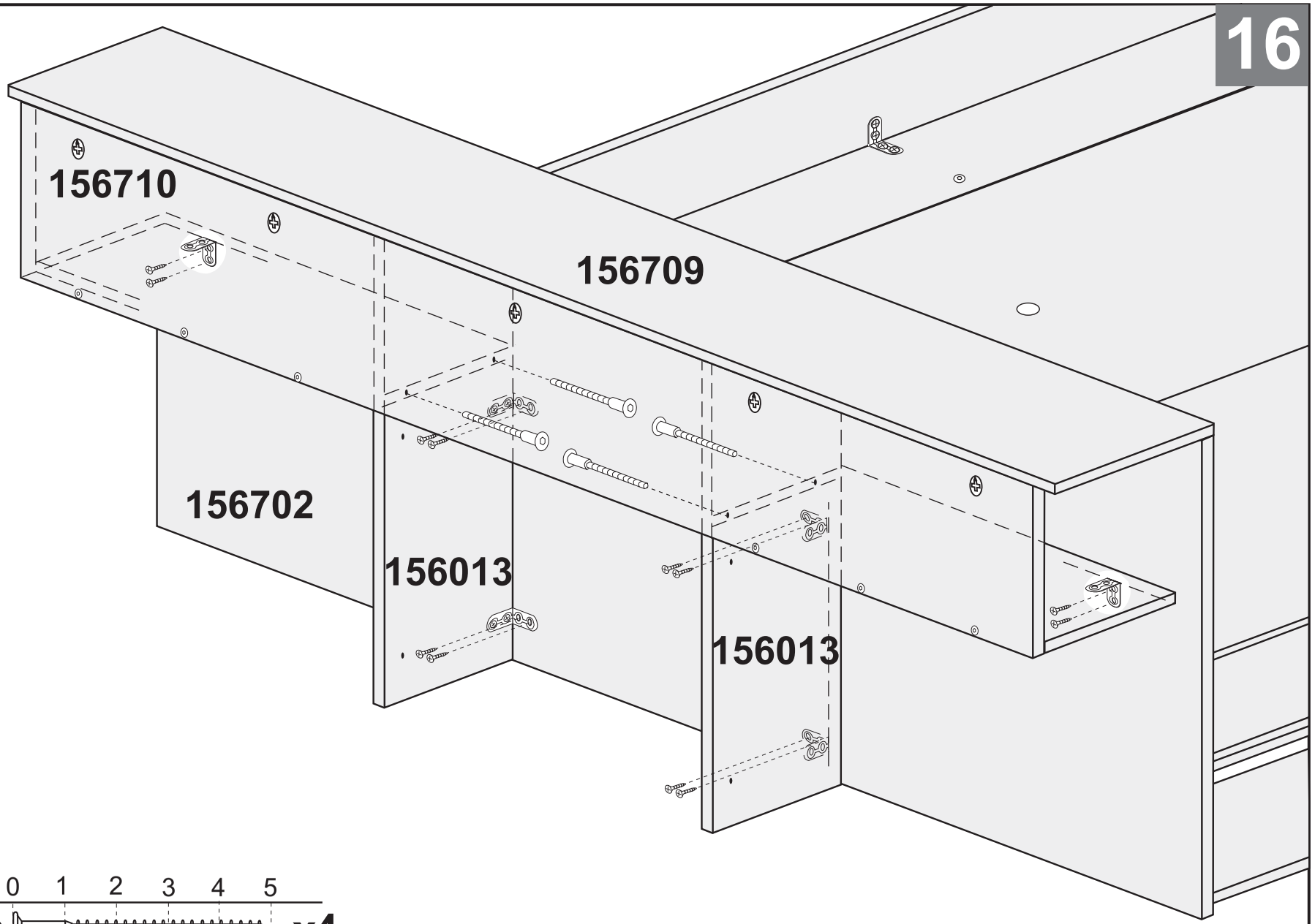

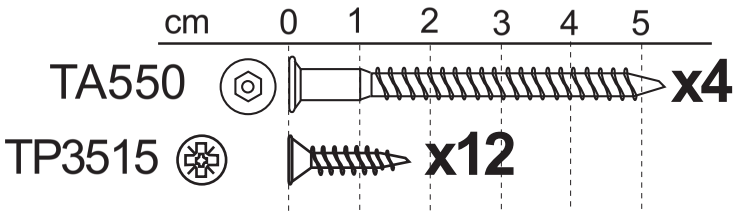

Cosybunks | www.cosybunks.co.uk | info@cosybunks.co.uk | Need help? www.cosybunks.co.uk/pages/contact-us

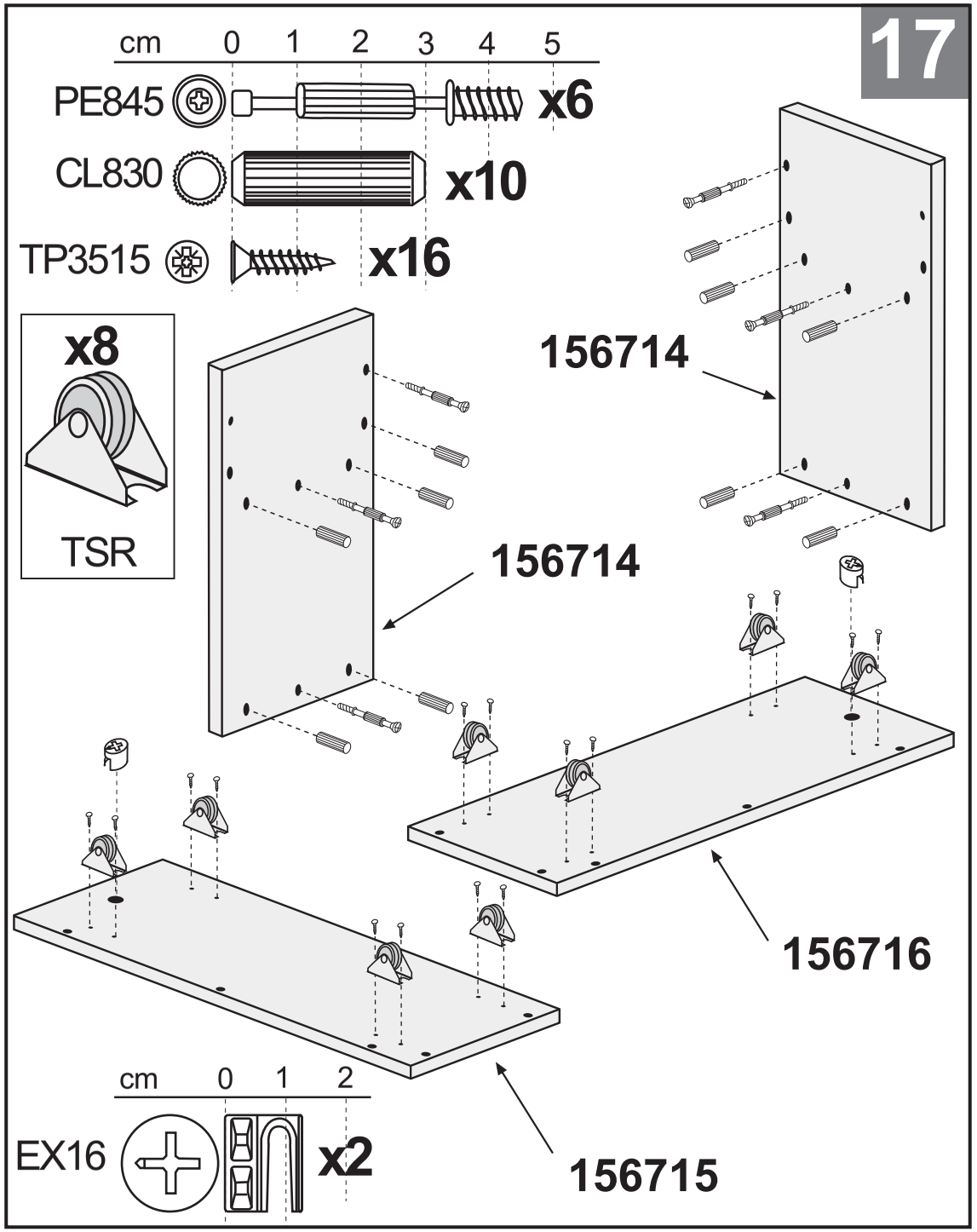
17
cm 0 1 2 3 4 5
PE845 x6
CL830 x10
TP3515 x16
x8
TSR
156714
156714
156716
156715
cm 0 1 2
EX16 x2

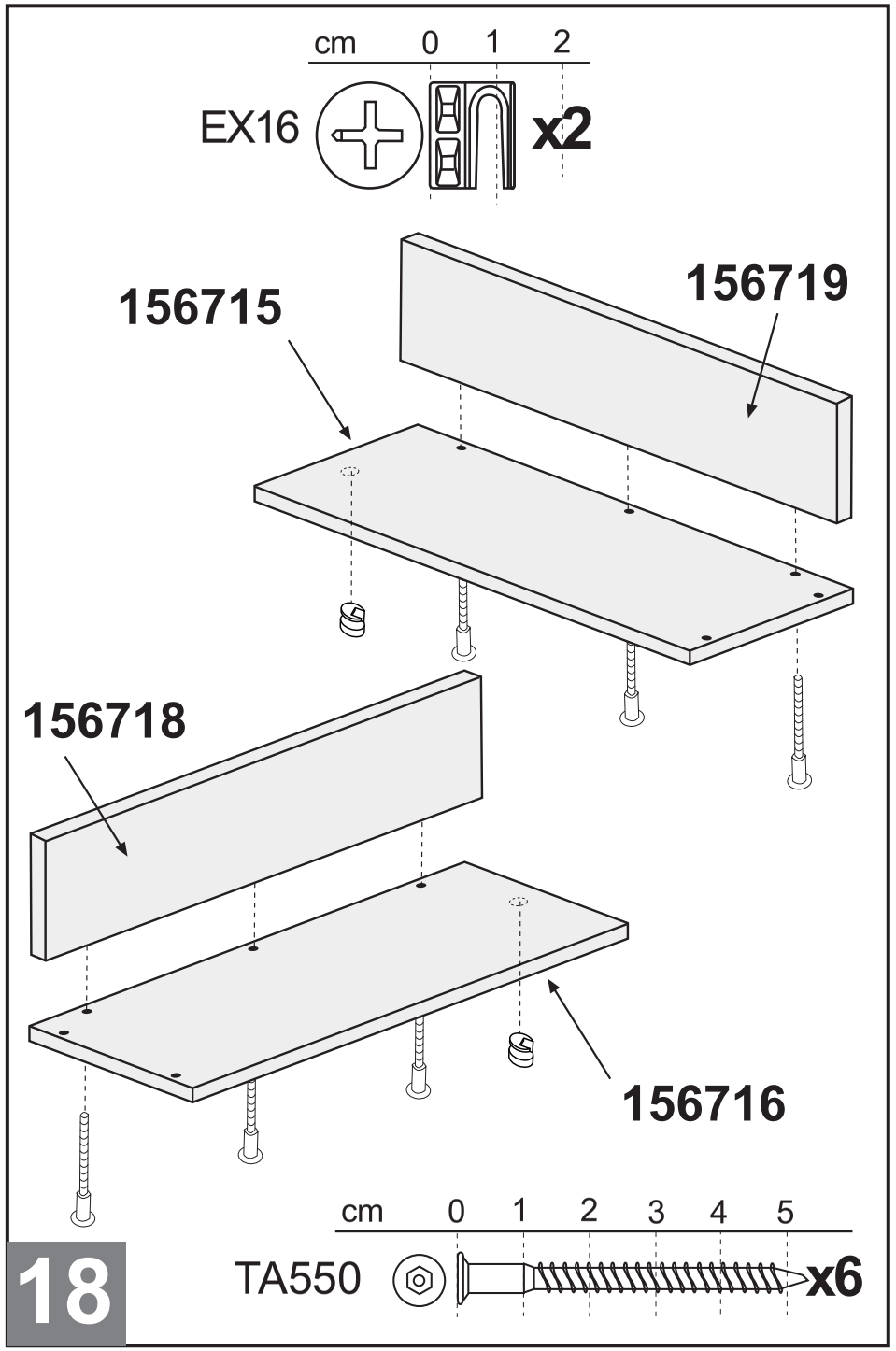
cm 0 1 2
EX16 x2
156715
156719
156718
156716
18
cm 0 1 2 3 4 5
TA550 x6

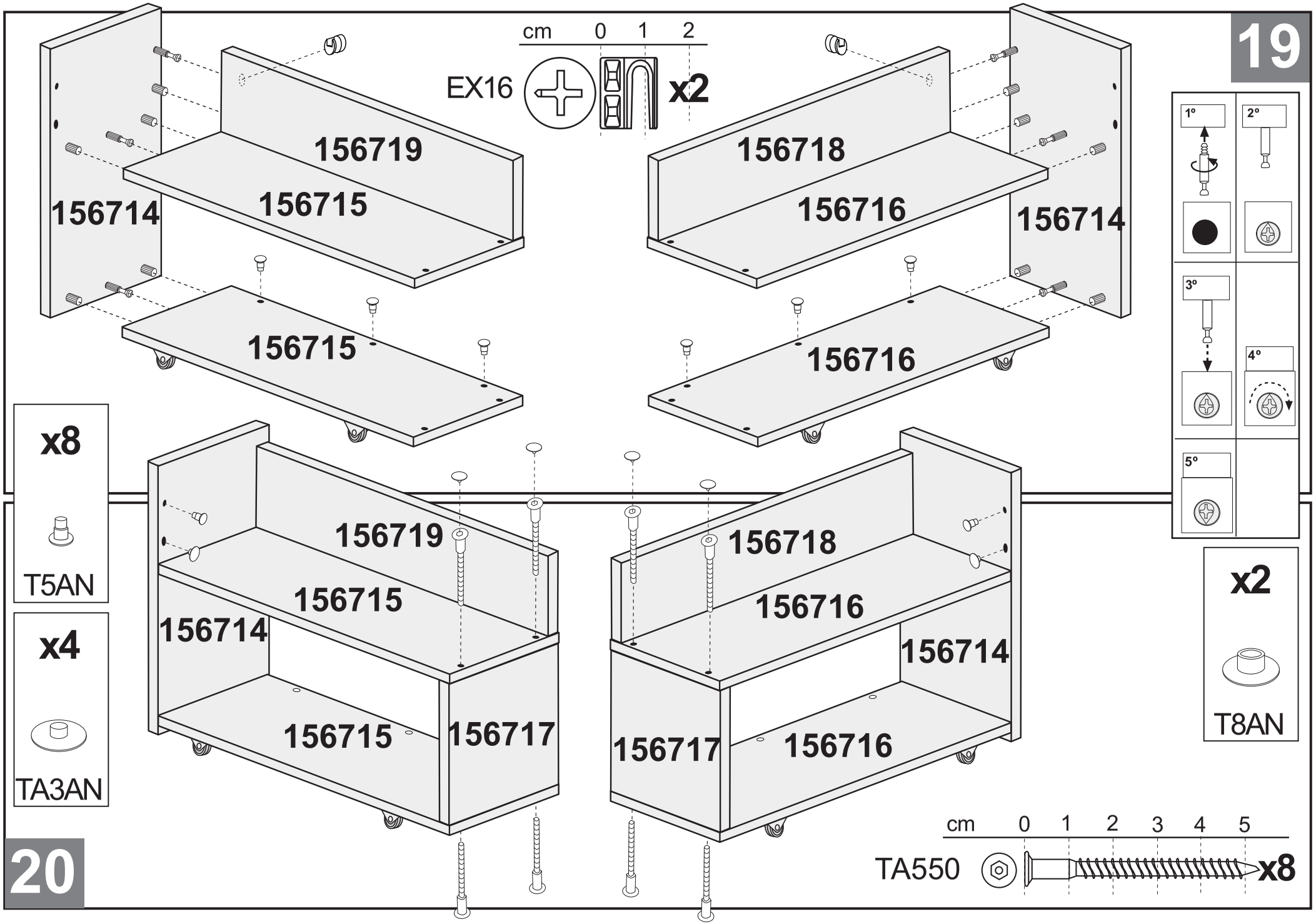

Cosybunks | www.cosybunks.co.uk | info@cosybunks.co.uk | Need help? www.cosybunks.co.uk/pages/contact-us

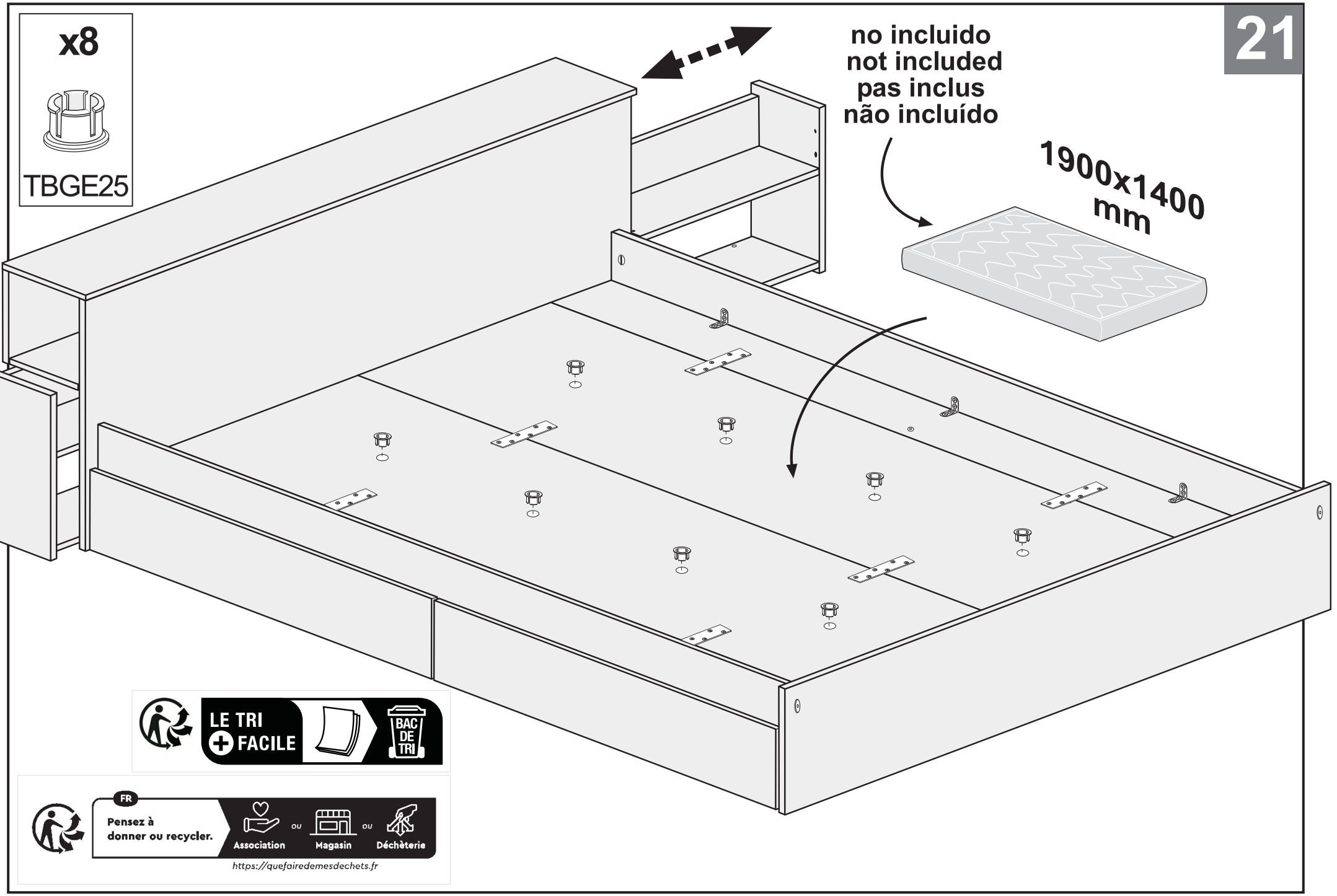

Cosybunks | www.cosybunks.co.uk | info@cosybunks.co.uk | Need help? www.cosybunks.co.uk/pages/contact-us