Assembly instructions

Parisot Travel Ottoman Double Storage Bed

The manufacturer's instructions follow unchanged, including all safety warnings, age and weight limits and part codes. Please read them in full before you start, and keep them for future reference.

View this product: www.cosybunks.co.uk/products/parisot-travel-ottoman-teen-double-storage-bed

Need help with assembly?

Scan to contact us

info@cosybunks.co.uk
www.cosybunks.co.uk

Sold by Cosybunks (retailer). Instructions supplied by the manufacturer and reproduced unchanged.

1540LICO

PARISOT INDUSTRIE 70800 SAINT LOUP SUR SEMOUSE -FRANCE-

Fabriqué en France

MINI 11Kg / 24.25lb
MAXI 25Kg / 55.12lb

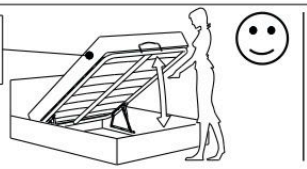

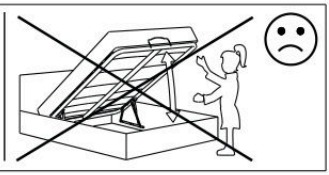

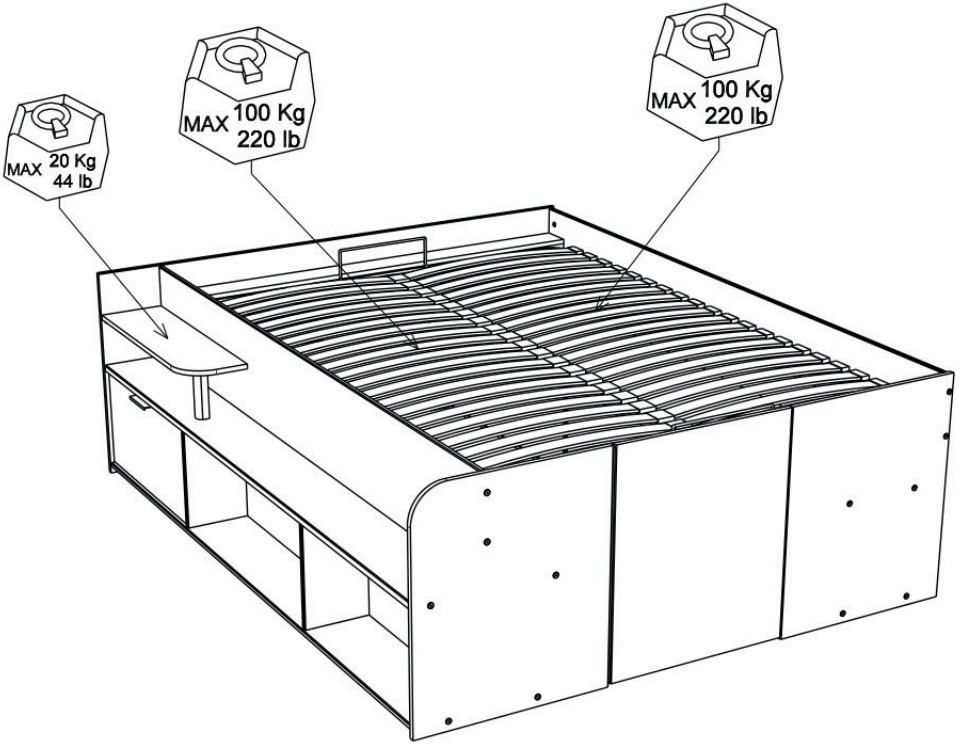

PARISOT INDUSTRIE

Gamme : TRAVEL

FR *Remerciements :*
Nous vous remercions d'avoir choisi un meuble créé et fabriqué par le Groupe Parisot et espérons qu'il vous donnera entière satisfaction.

EN *Thanks:*
Thank you for choosing furniture designed and manufactured by the Parisot Group.
We hope you are totally satisfied with your purchase.

DE *Danksagung:*
Wir danken Ihnen für den Kauf eines Frankreich von der Parisot-Gruppe entworfenen und hergestellten Möbelstücks und hoffen, dass Sie es zu Ihrer vollkommenen Zufriedenheit finden werden.

HU *Köszönet:*
Köszönjük, hogy a Parisot Groupe által létrehozott és gyártott bútort választott, reméljük, hogy elégedett lesz a termékkel.

PT *Agradecimentos:*
Obrigado por ter escolhido um móvel concebido e fabricado pelo Grupo Parisot, esperando que seja do seu inteiro agrado.

IT *Ringraziamenti:*
Grazie per avere scelto un mobile progettato e fabbricato dal Gruppo Parisot. Speriamo soddisfi appieno le vostre esigenze.

NL *Bedankje:*
Wij bedanken u voor de aankoop van een door de Groep Parisot ontworpen en vervaardigd meubel en hopen dat u er veel plezier aan zult beleven.

CZ *Poděkování:*
Děkujeme, že jste si vybrali nábytek navržený a vyrobený společností Parisot Group. Doufáme, že budete svým nákupem naprosto spokojeni.

ES *Agradecimientos:*
Les damos las gracias por haber elegido un mueble diseñado y fabricado por el Groupe Parisot y esperamos que sea de su total agrado.

PL *Podziękowania:*
Dziękujemy za wybór mebli stworzonych i wyprodukowanych przez Grupę Parisot. Mamy nadzieję, że będziecie Państwo w pełni zadowoleni z zakupu.

SK *Poďakovanie:*
Ďakujeme, že ste si vybrali nábytok navrhnutý a vyrobený spoločnosťou Parisot Group. Dúfame, že budete svojim nákupom absolútne spokojní.

AR شكر:
نشكركم لاختياركم هذه القطعة من الأثاث من تصميم وتصنيع مجموعة باريزو Parisot ونتمنى أن تنال رضاءكم.

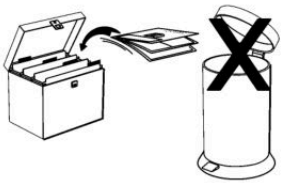





https://quefairedemesdechets.fr

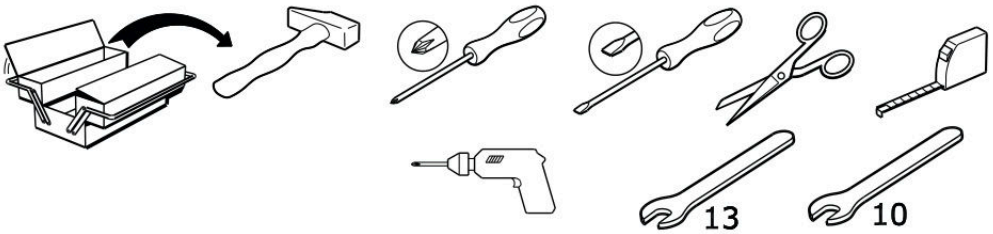

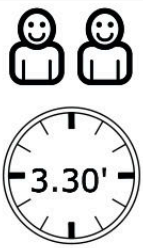

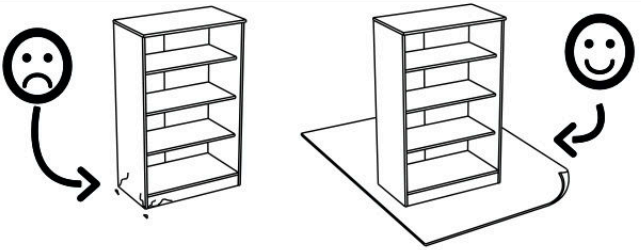

20344C - 1540LICO - 2/47

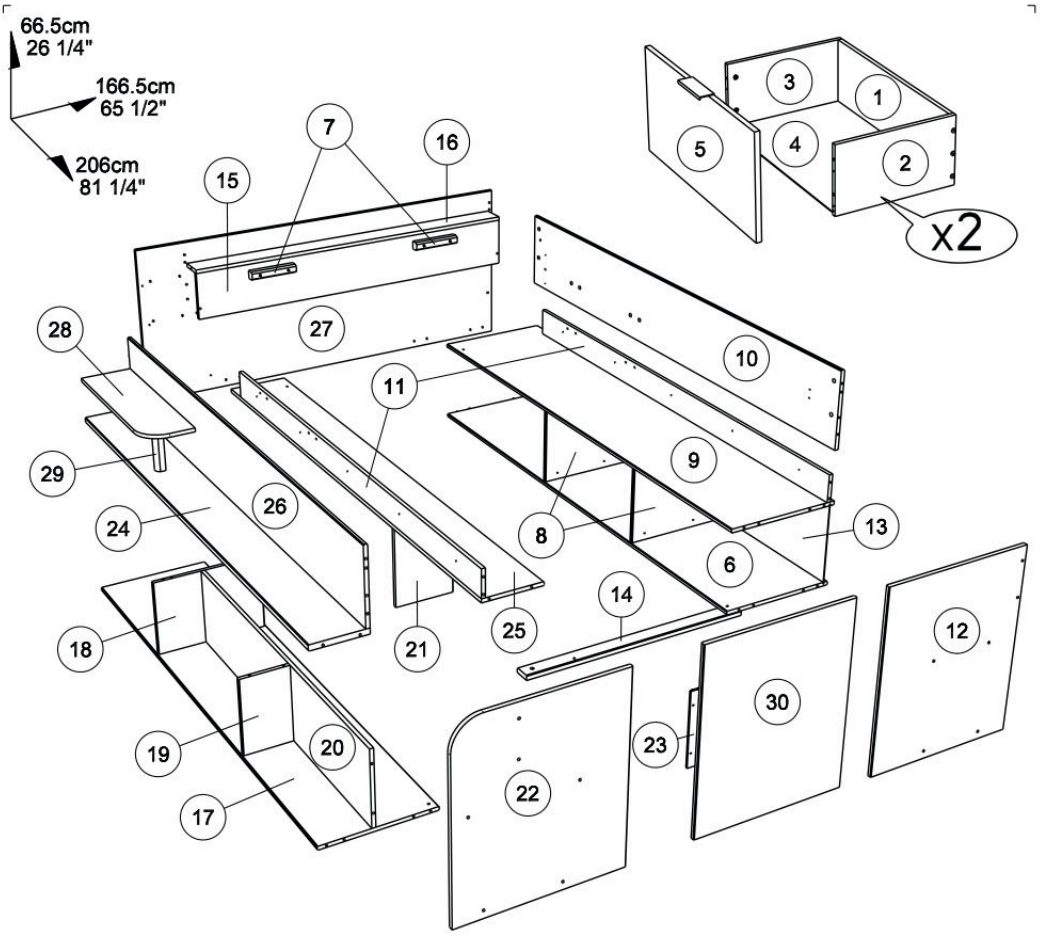

		mm			inch		
(29)	x 1	150	44	35	5 7/8	1 3/4	1 3/8
(7)	x 2	200	35	35	7 7/8	1 3/8	1 3/8
(23)	x 1	256	40	6	10 1/16	1 9/16	1/4
(19)	x 1	308	193	15	12 1/8	7 5/8	9/16
(21)	x 1	308	232	15	12 1/8	9 1/8	9/16
(8)	x 2	425	308	15	16 3/4	12 1/8	9/16
(18)	x 1	440	308	15	17 5/16	12 1/8	9/16
(5)	x 2	600	297	15	23 5/8	11 11/16	9/16
(30)	x 1	654	544	15	25 3/4	21 7/16	9/16
(12)	x 1	662	545	15	26 1/16	21 7/16	9/16
(22)	x 1	662	568	15	26 1/16	22 3/8	9/16
(28)	x 1	664	198	15	26 1/8	7 13/16	9/16
(14)	x 1	886	60	19	34 7/8	2 3/8	3/4
(20)	x 1	1407	308	15	55 3/8	12 1/8	9/16
(16)	x 1	1428	98	15	56 1/4	3 7/8	9/16
(15)	x 1	1428	199	15	56 1/4	7 13/16	9/16

		mm			inch		
(27)	x 1	1662	665	15	65 7/16	26 3/16	9/16
(11)	x 2	1931	109	15	76	4 5/16	9/16
(24)	x 1	2028	213	22	79 13/16	8 3/8	7/8
(25)	x 1	2028	237	15	79 13/16	9 5/16	9/16
(26)	x 1	2028	295	15	79 13/16	11 5/8	9/16
(10)	x 1	2028	302	15	79 13/16	11 7/8	9/16
(6)	x 1	2028	450	15	79 13/16	17 11/16	9/16
(17)	x 1	2028	450	15	79 13/16	17 11/16	9/16
(9)	x 1	2028	450	15	79 13/16	17 11/16	9/16
(2)	x 2	350	196	13	13 3/4	7 11/16	1/2
(3)	x 2	350	196	13	13 3/4	7 11/16	1/2
(1)	x 2	556	196	13	21 7/8	7 11/16	1/2
(4)	x 2	568	349	3	22 3/8	13 3/4	1/8
(13)	x 1	2028	324	3	79 13/16	12 3/4	1/8

20344C - 1540LICO - 3/47

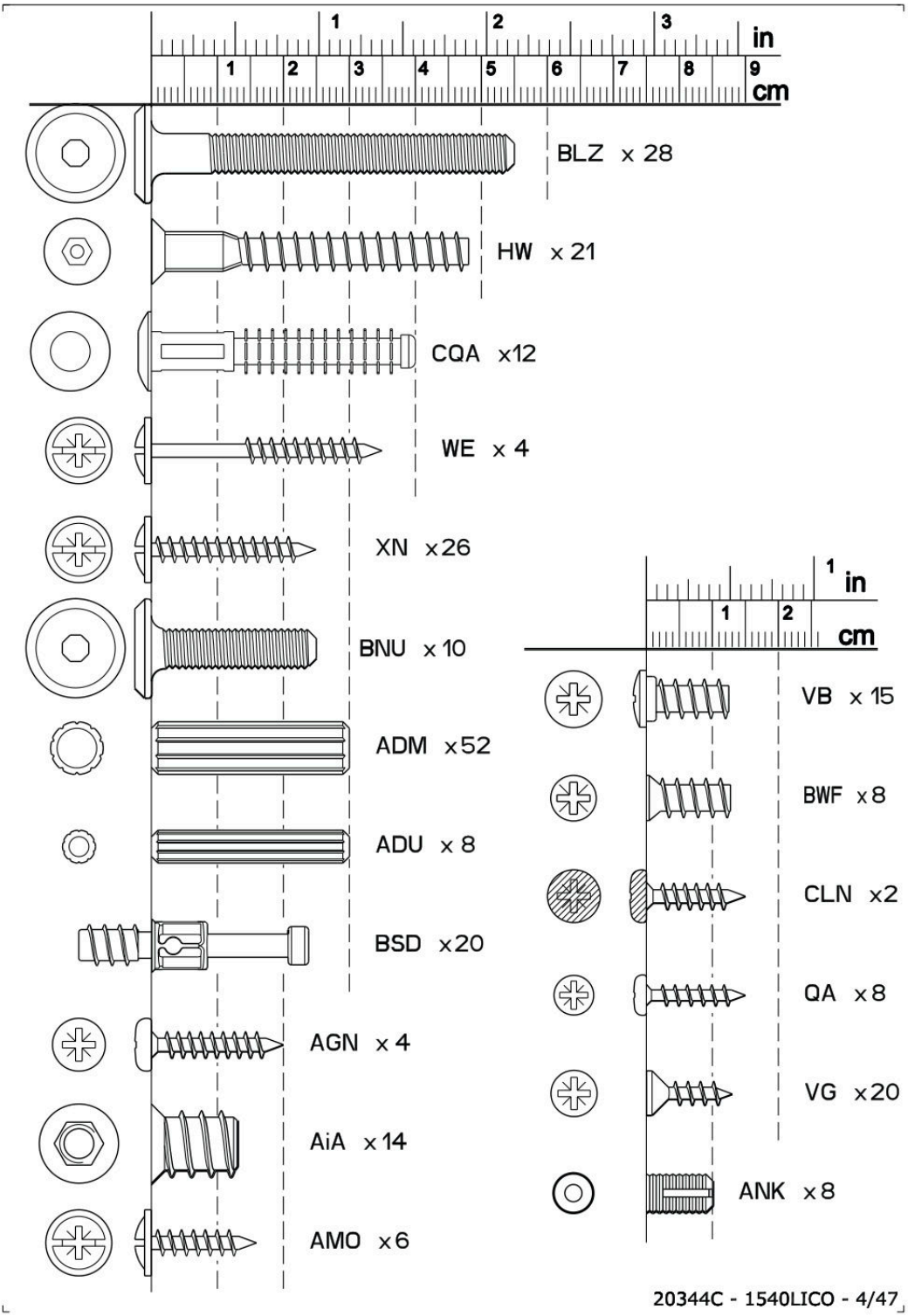

20344C - 1540LICO - 4/47


ANN x2


AHX x24

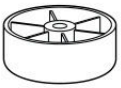
BXC x16


Ai x12


BZG x8

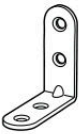
LN x3


EP x8

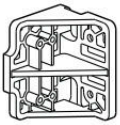
CKL x2


EO x2


YI x1


YJ x1


AHZ x1


BLR x2

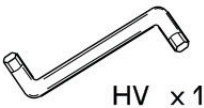
HV x1

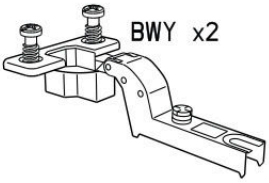
BWY x2

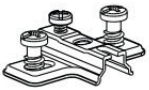
BWU x2


BAG x7


POI x2

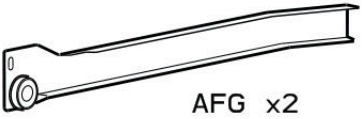
AFG x2

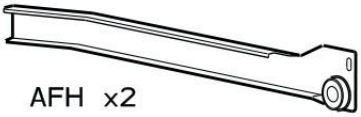
AFH x2


AFi x2

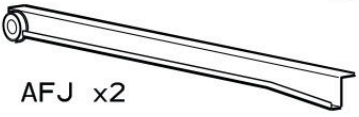
AFJ x2

1526SOMM

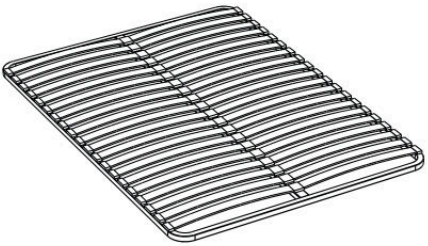

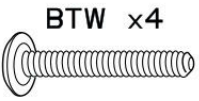
BTW x4


BTX x4

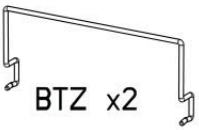
BTZ x2

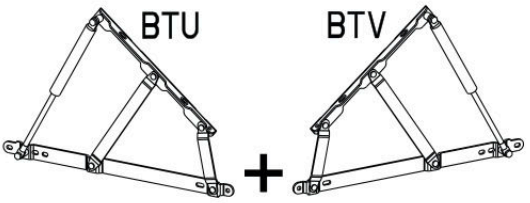

20344C - 1540LICO - 5/47

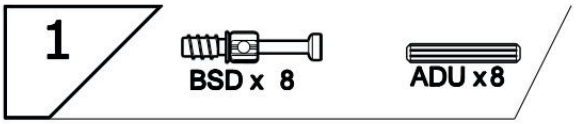

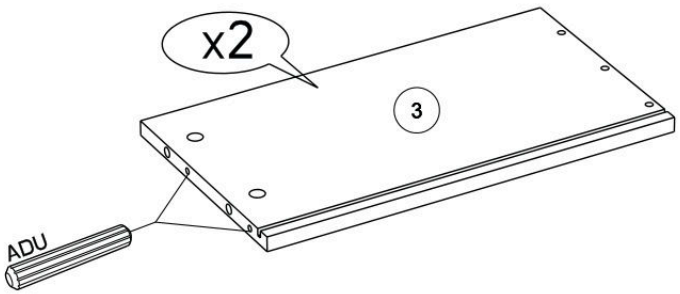

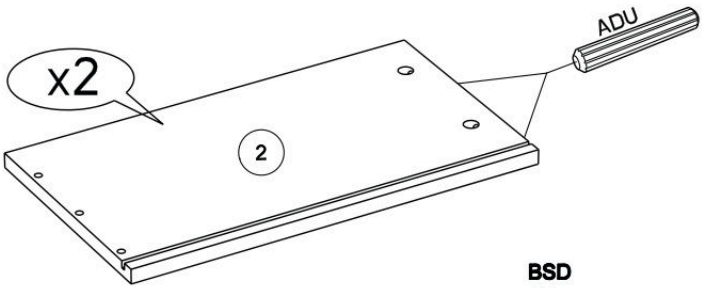

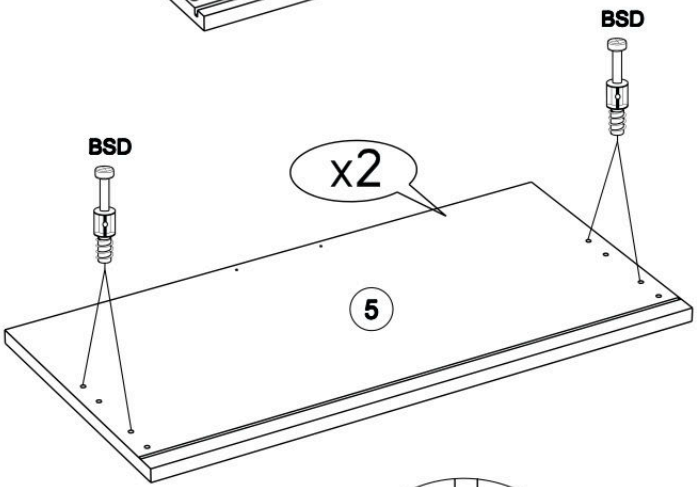

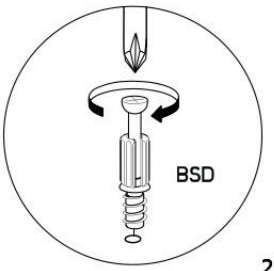

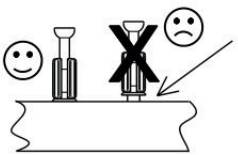

20344C - 1540LICO - 6/47

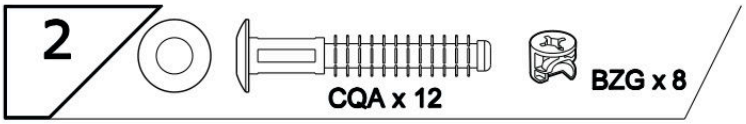

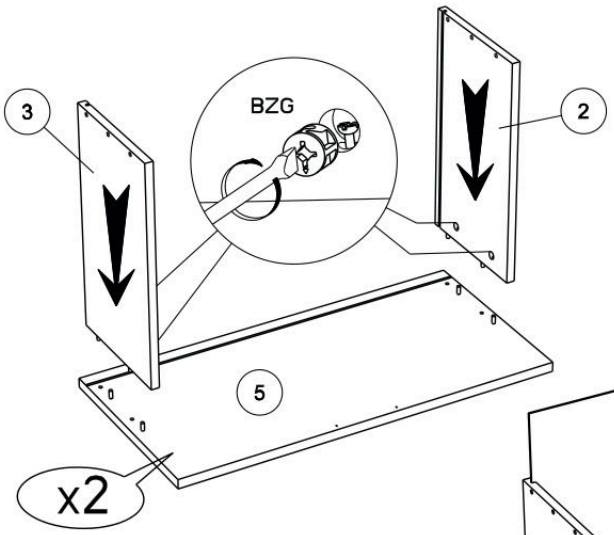

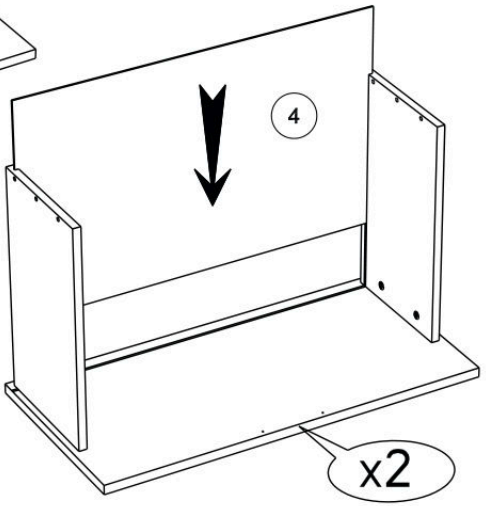

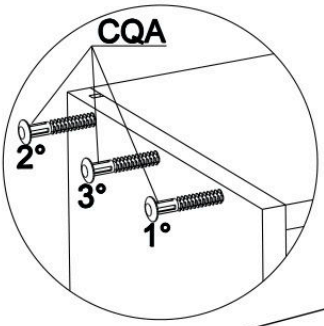

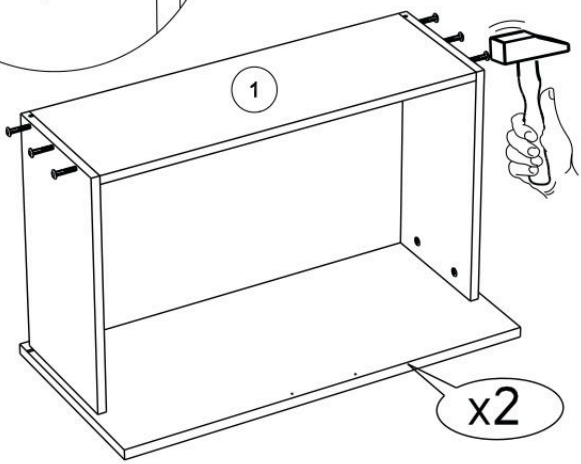



20344C - 1540LICO - 7/47

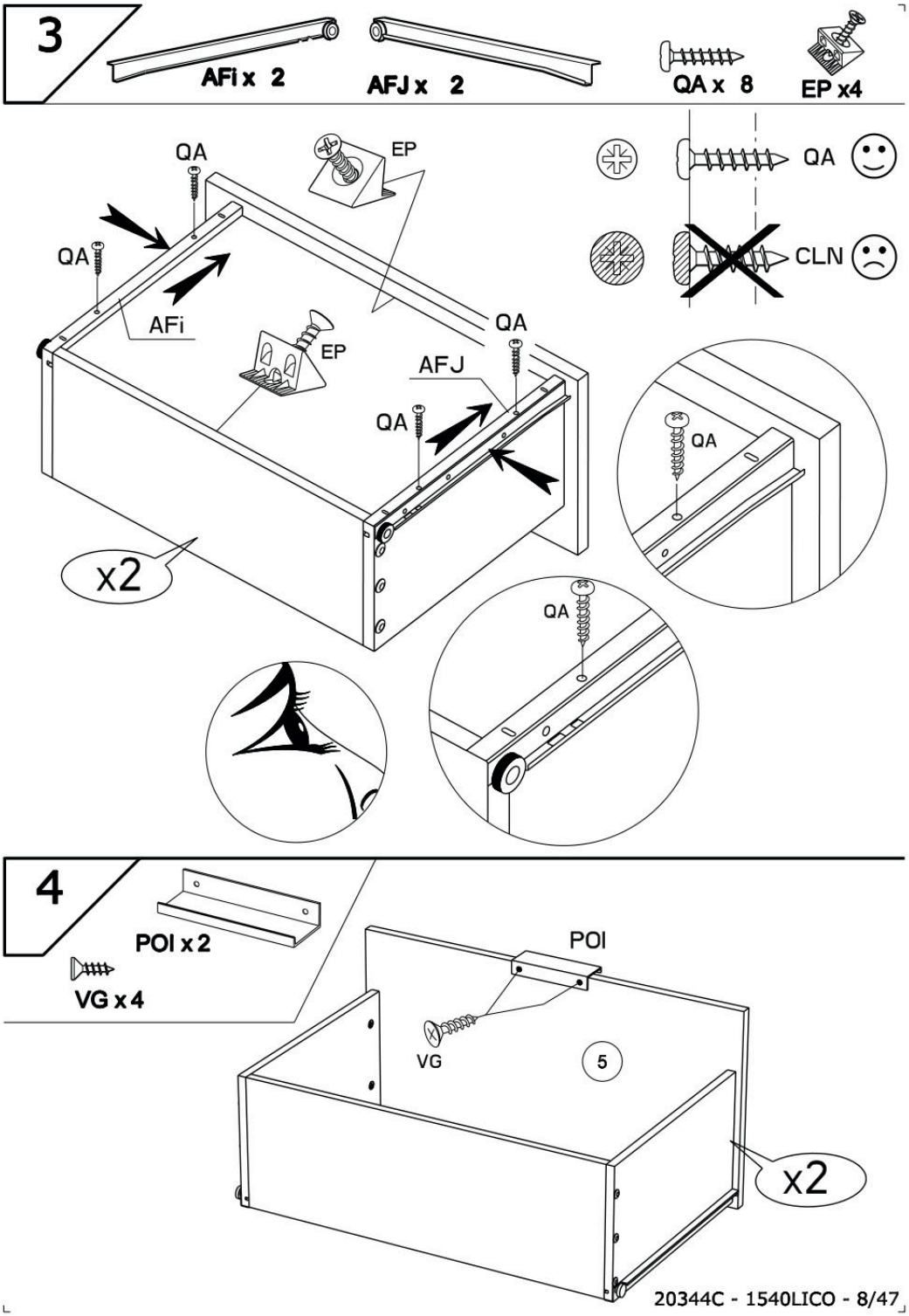

20344C - 1540LICO - 8/47

5


ADM x4


BXC x 4


XN x 4


AHX x 2

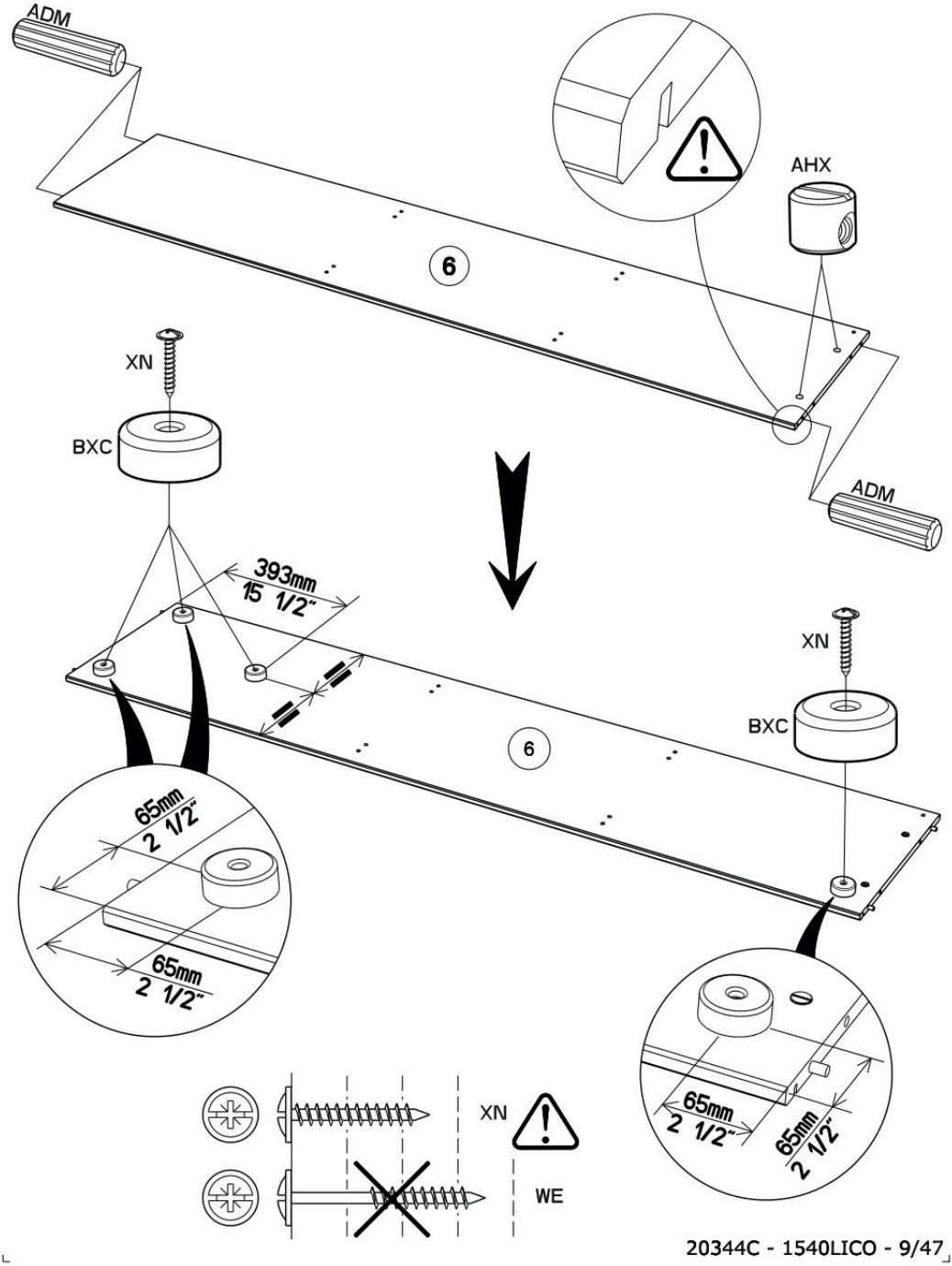

20344C - 1540LICO - 9/47

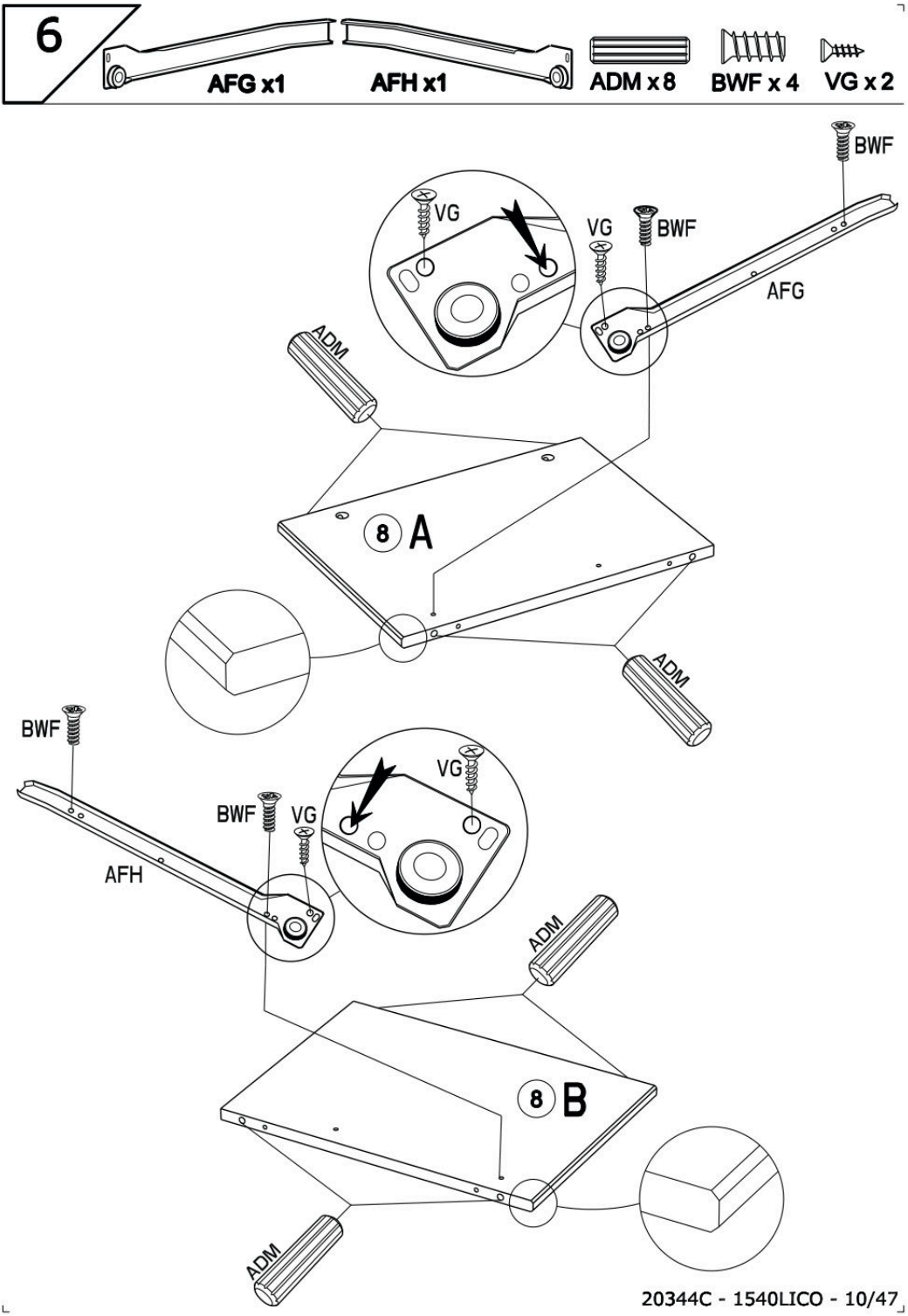

20344C - 1540LICO - 10/47

7

ADM x 4

AHX x 4

BSD x 4

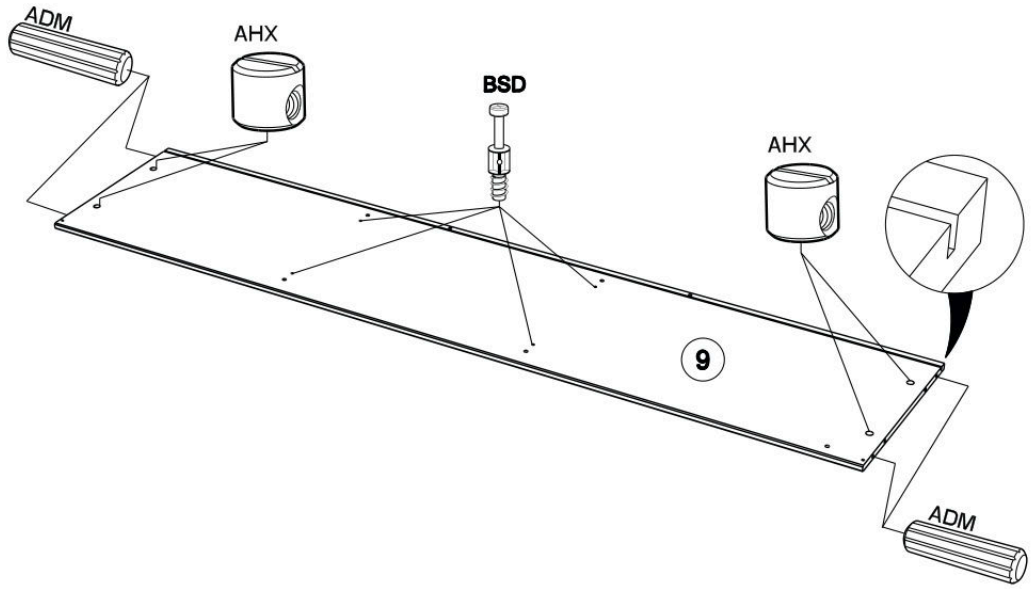

8

ADM x 4

AHX x 4

BSD x 2

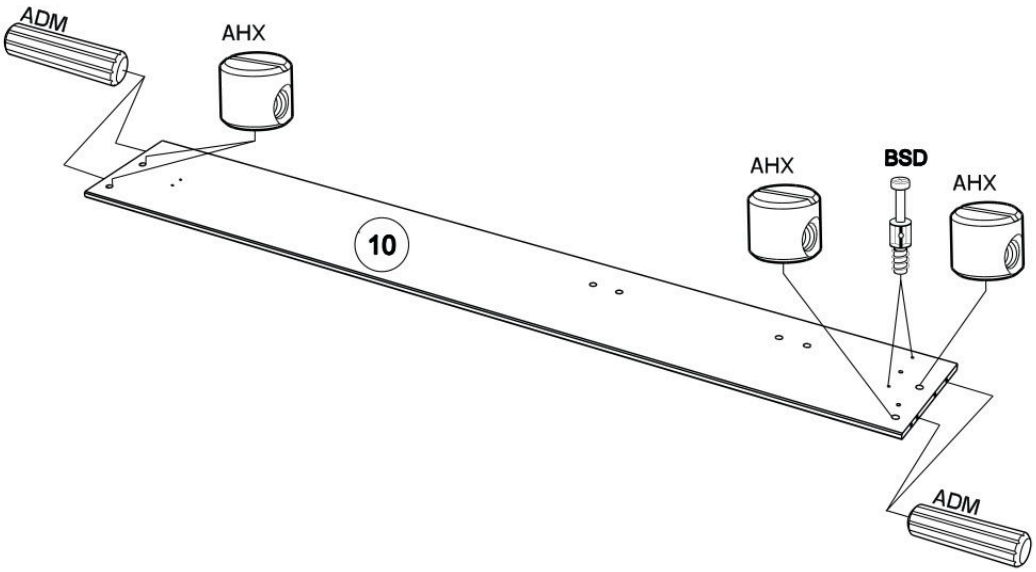

20344C - 1540LICO - 11/47

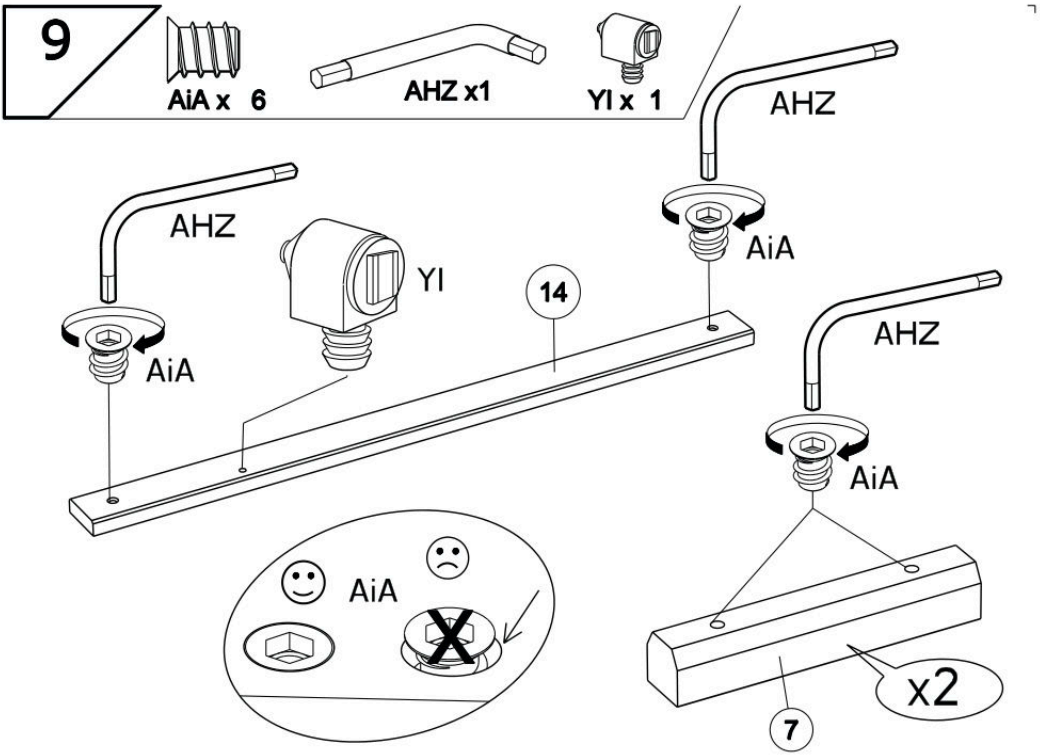

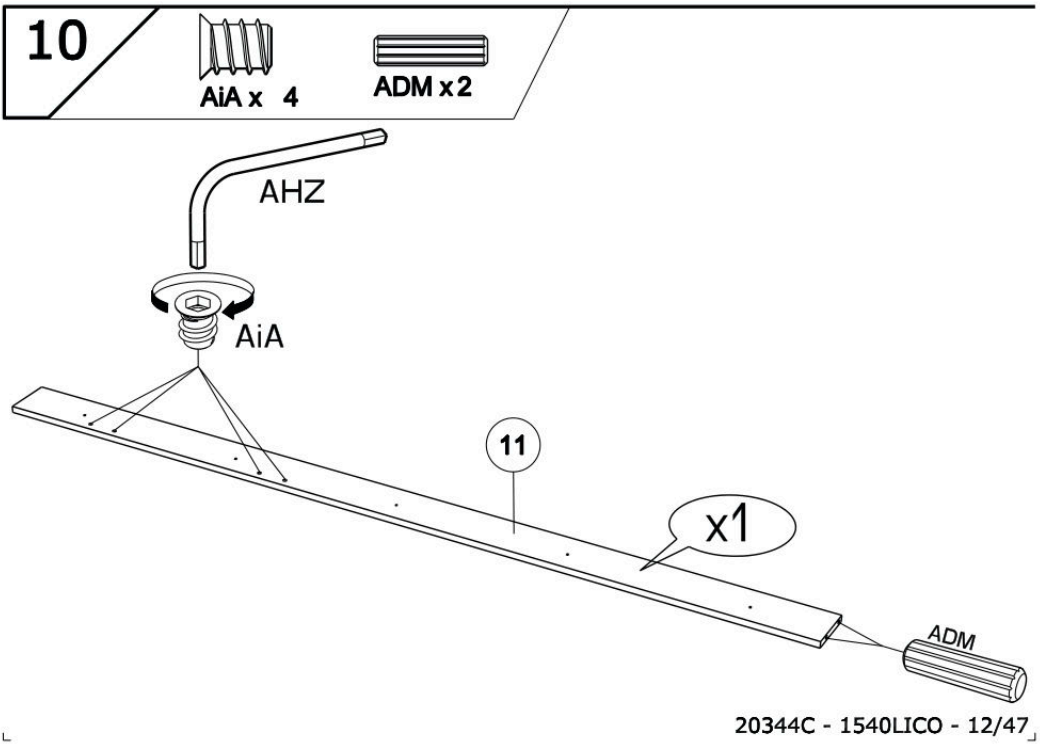

20344C - 1540LICO - 12/47

11

EO x1 | BWU x2 | ANN x 2 | CKL x 2 | AGN x 4 | AMO x 4

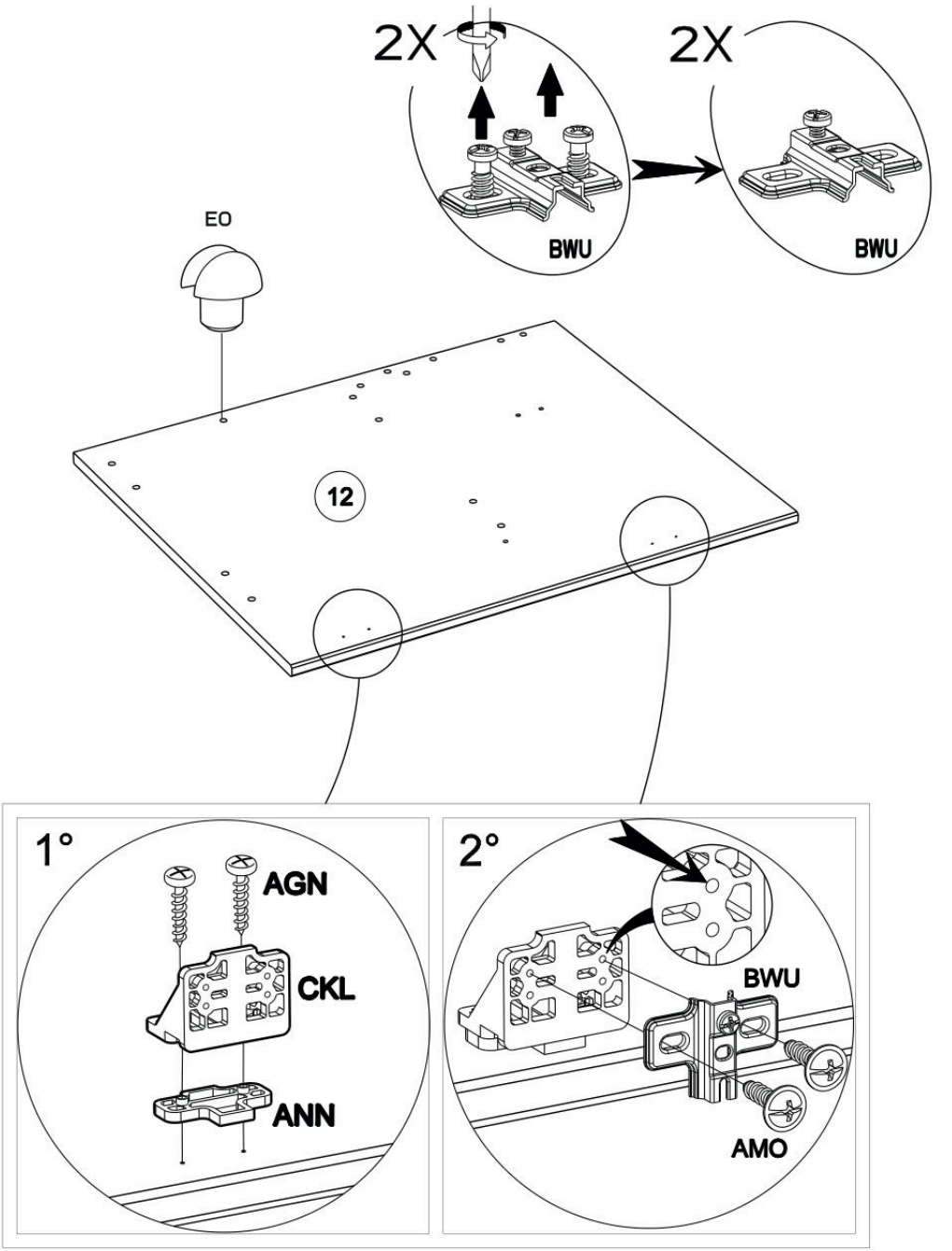

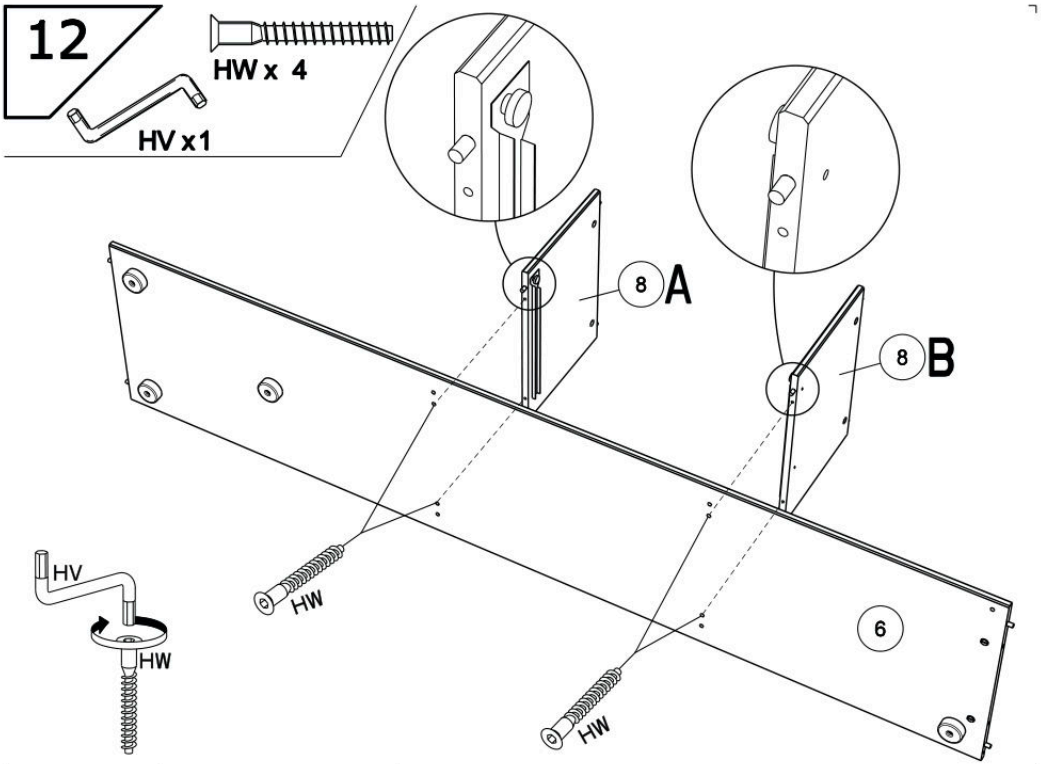

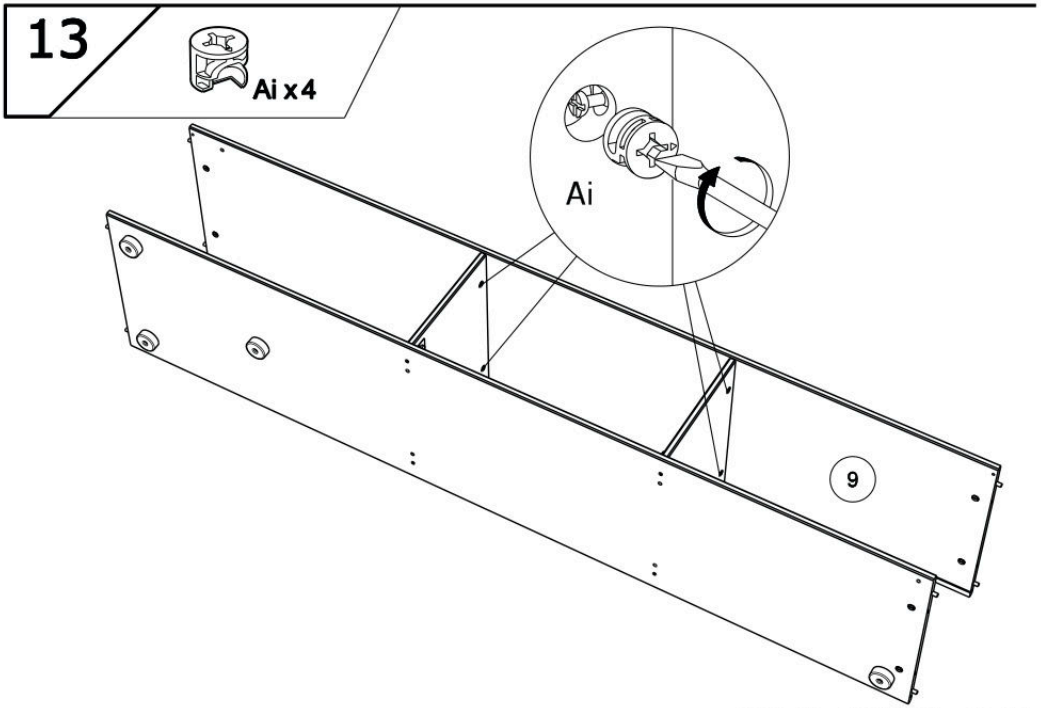

20344C - 1540LICO - 14/47

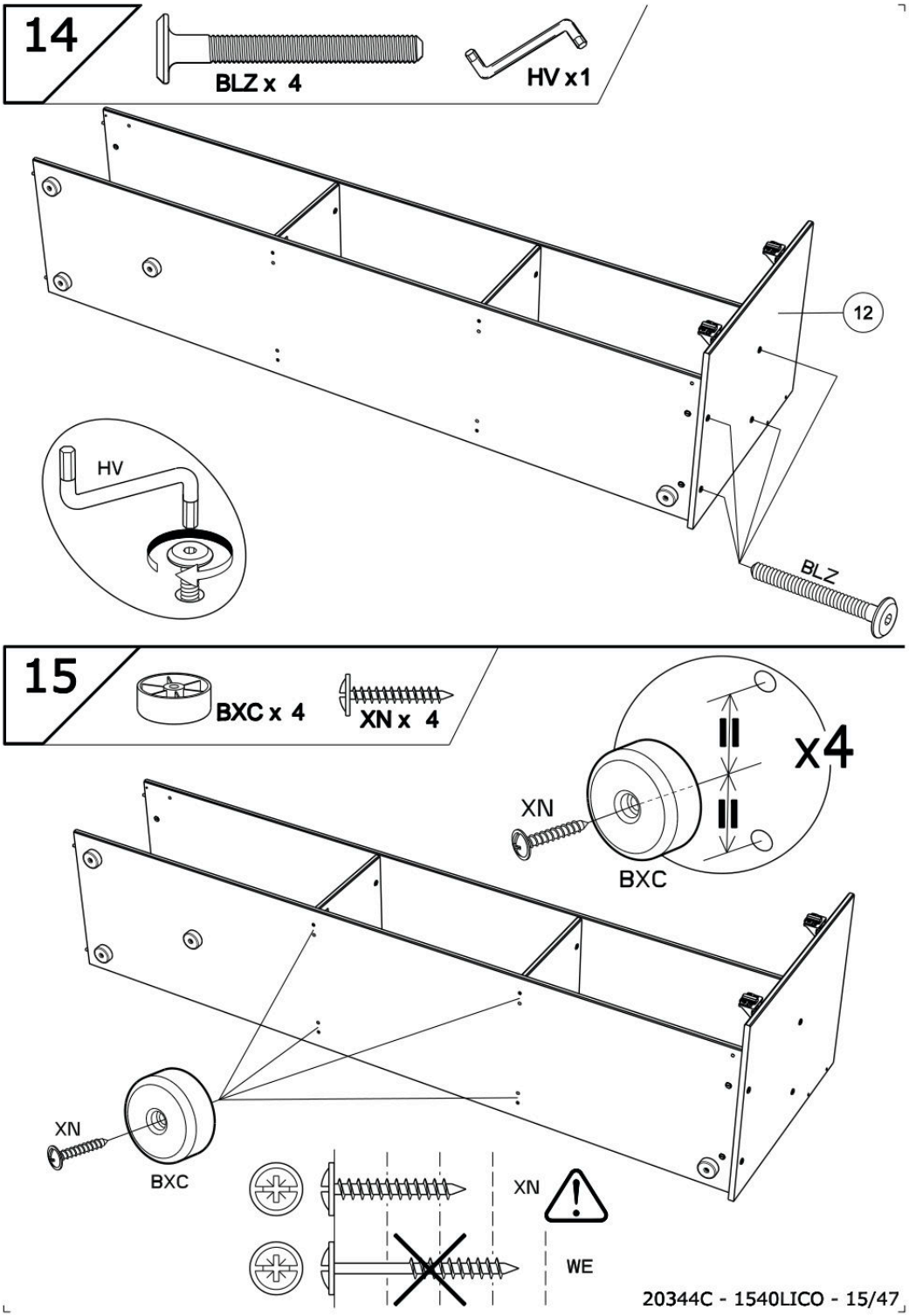
14
BLZ x 4
HV x1
12
HV
BLZ
15
BXC x 4
XN x 4
x4
XN
BXC
XN
BXC
XN
WE
20344C - 1540LICO - 15/47

16a

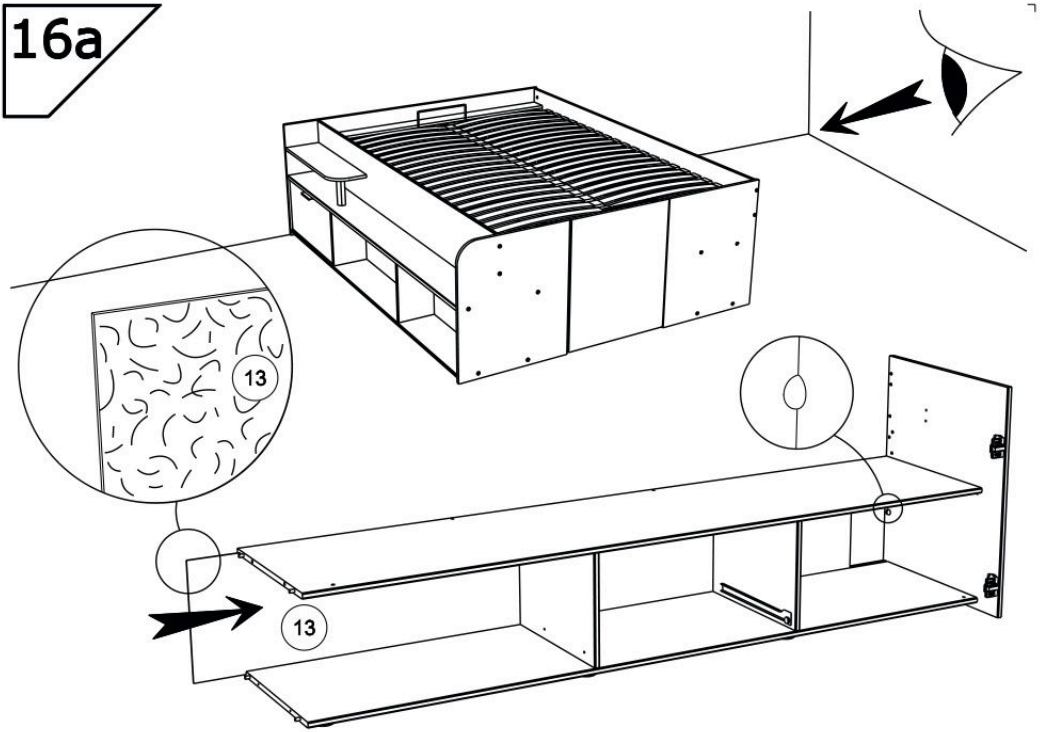

16b

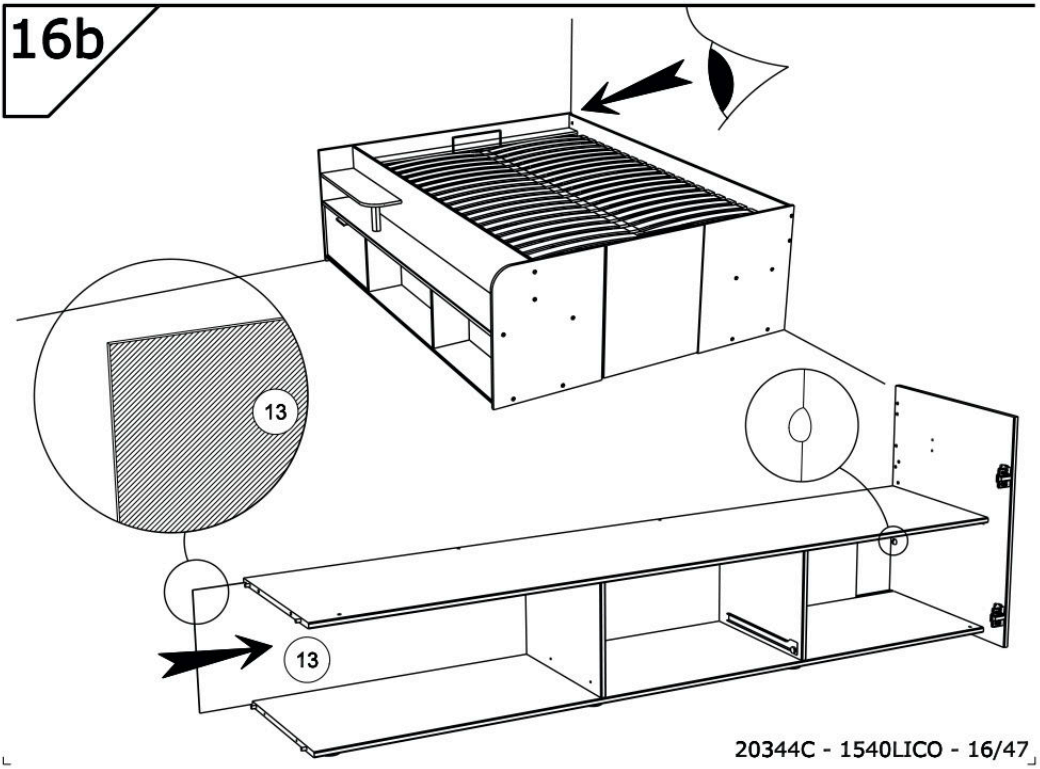

20344C - 1540LICO - 16/47

17

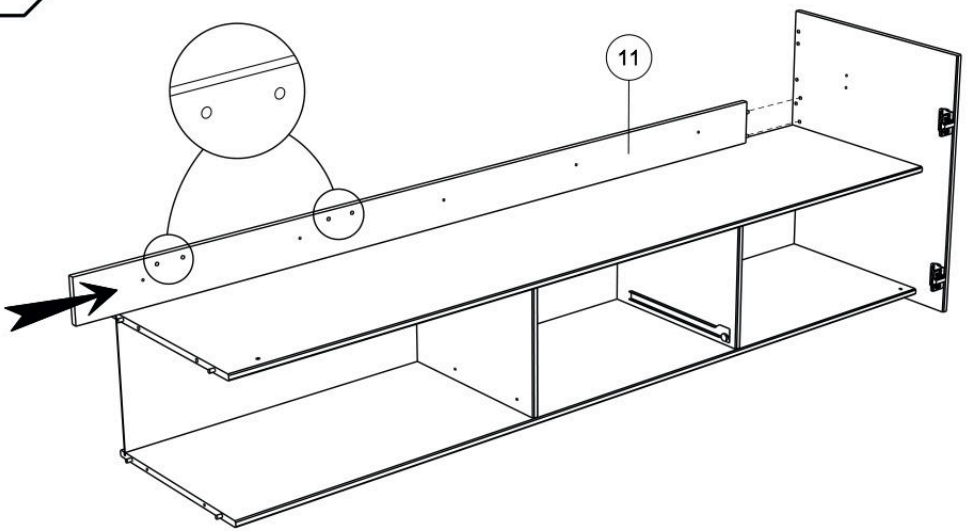

18

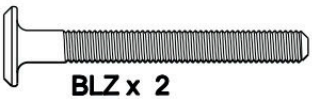

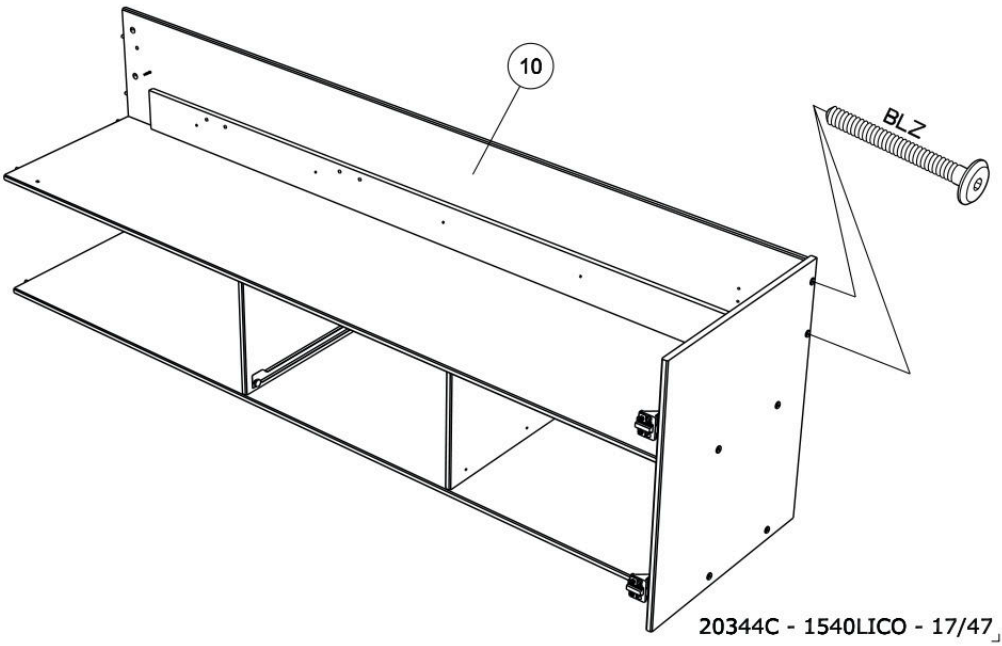

19

HW x 2

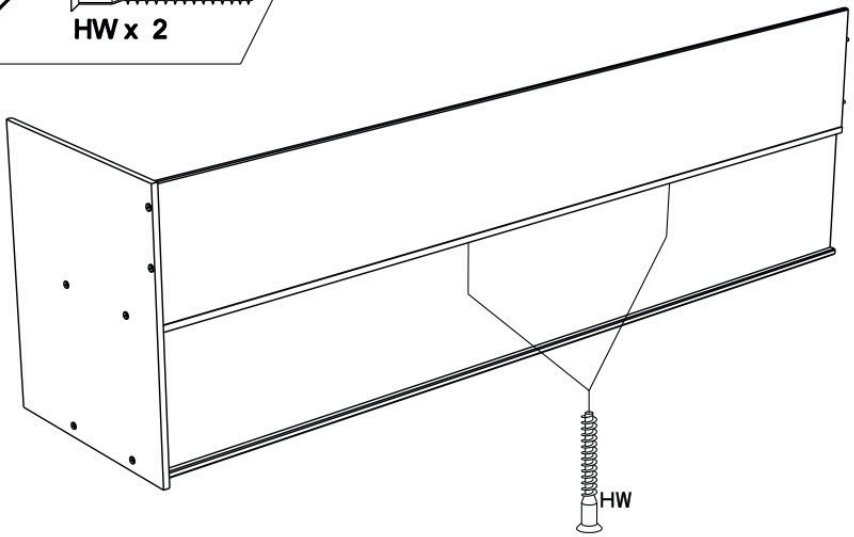

20

BLR x 1

VB x 4

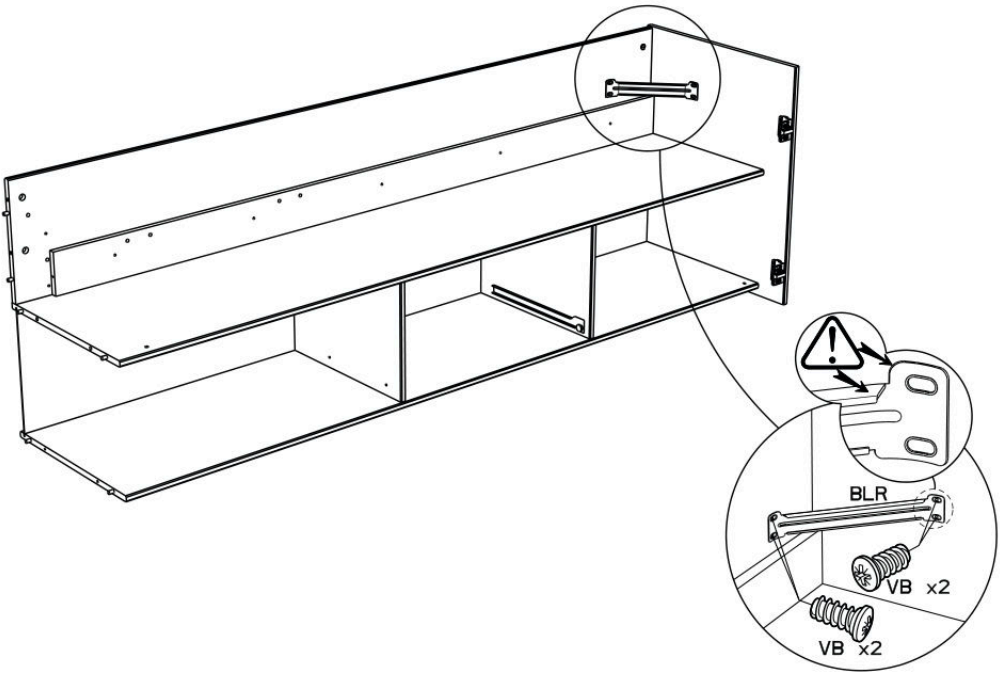

20344C - 1540LICO - 18/47

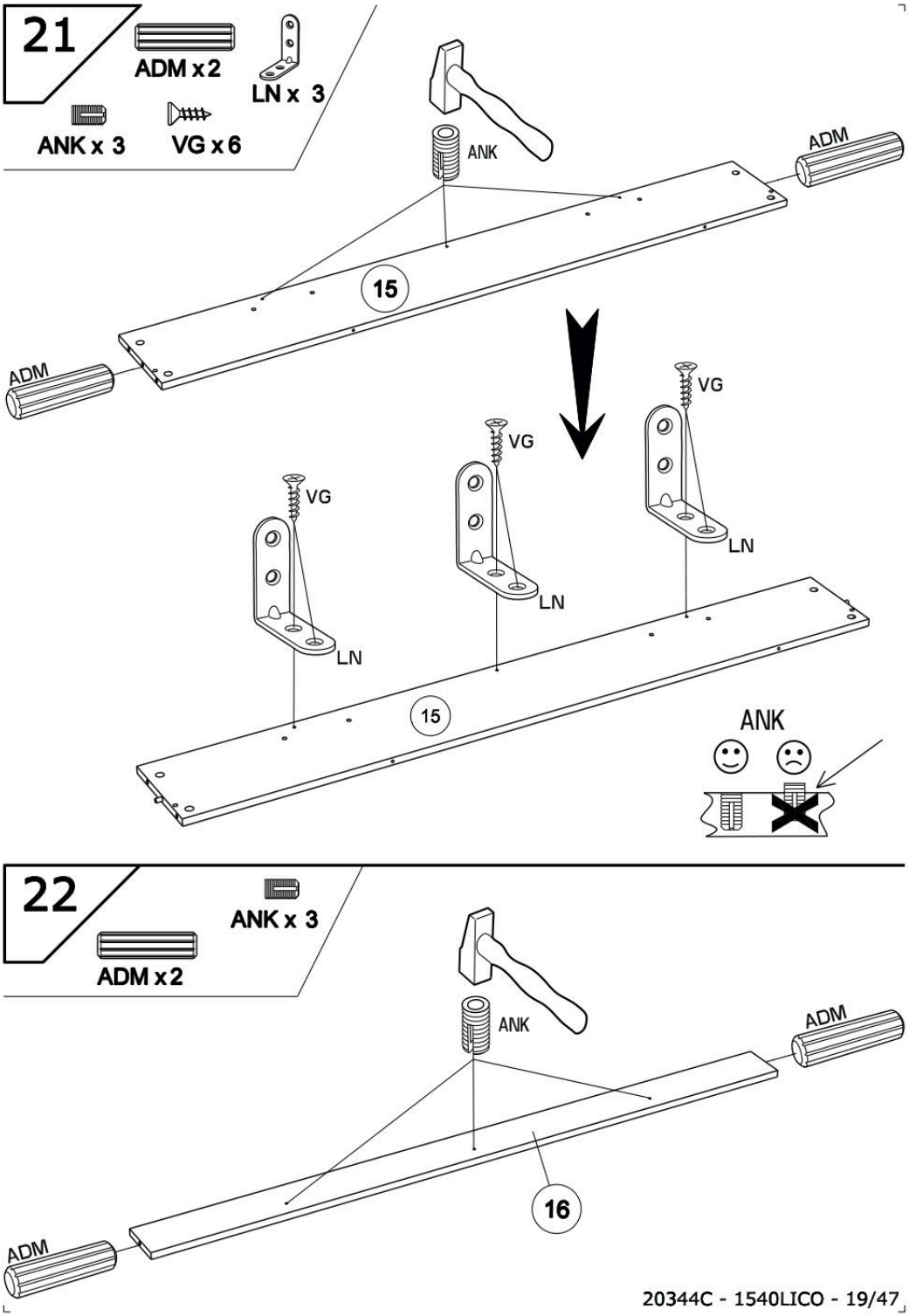

20344C - 1540LICO - 19/47

23

VG x 6

BLZ x 4

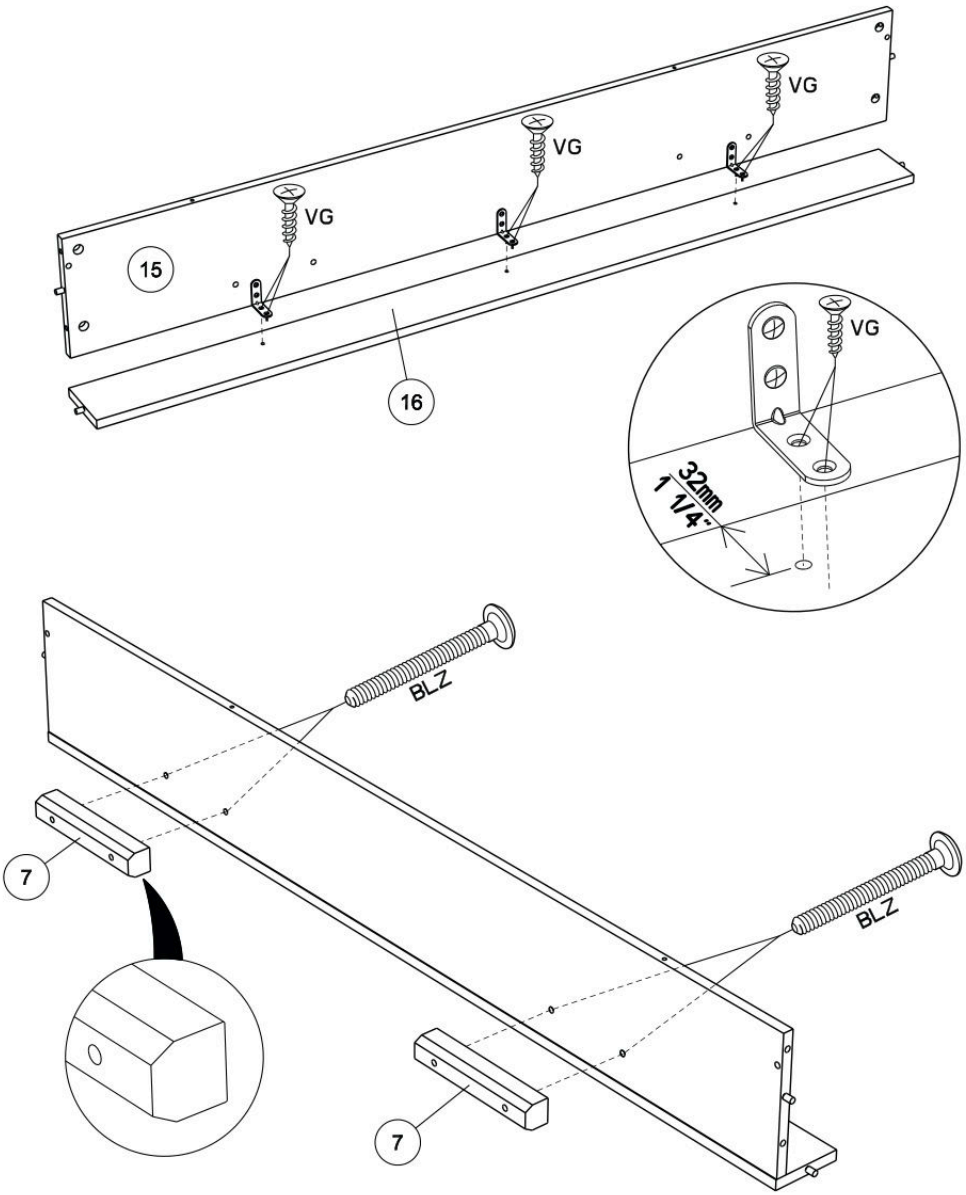

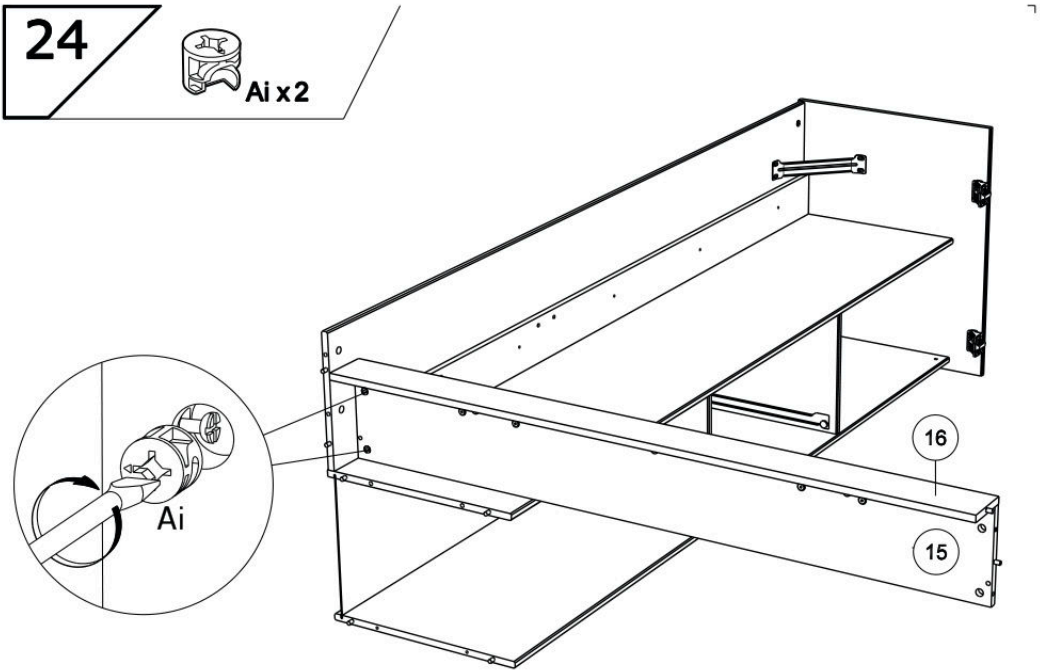

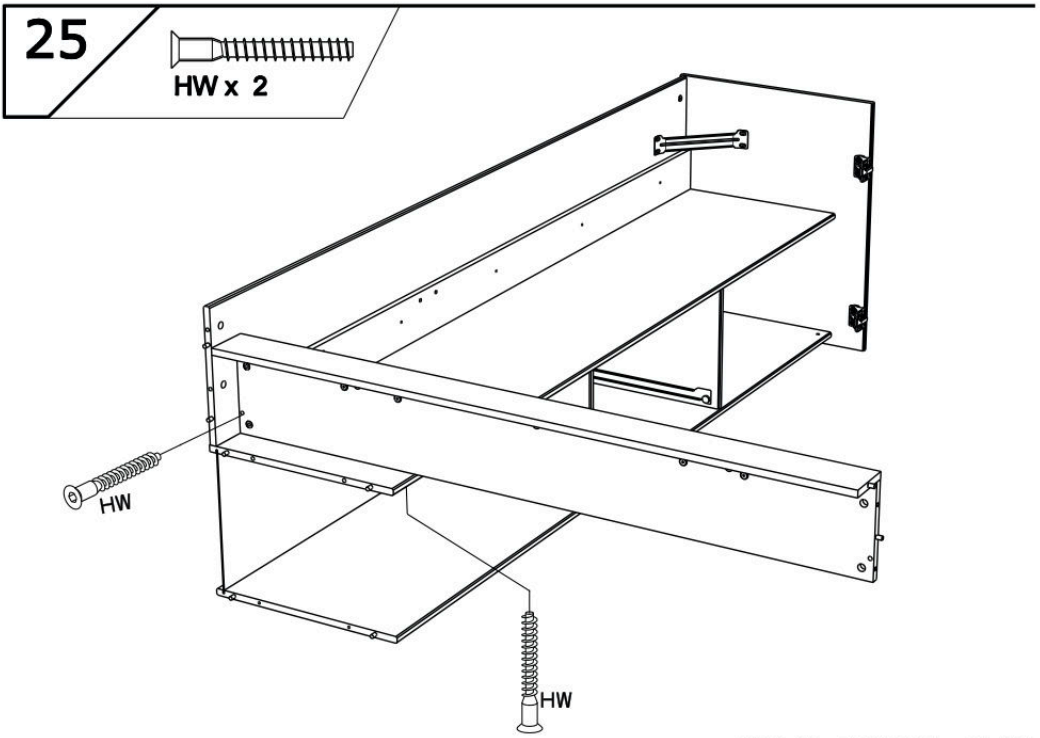

20344C - 1540LICO - 21/47

26

ADM x4

BXC x 6

XN x 6

AHX x 2

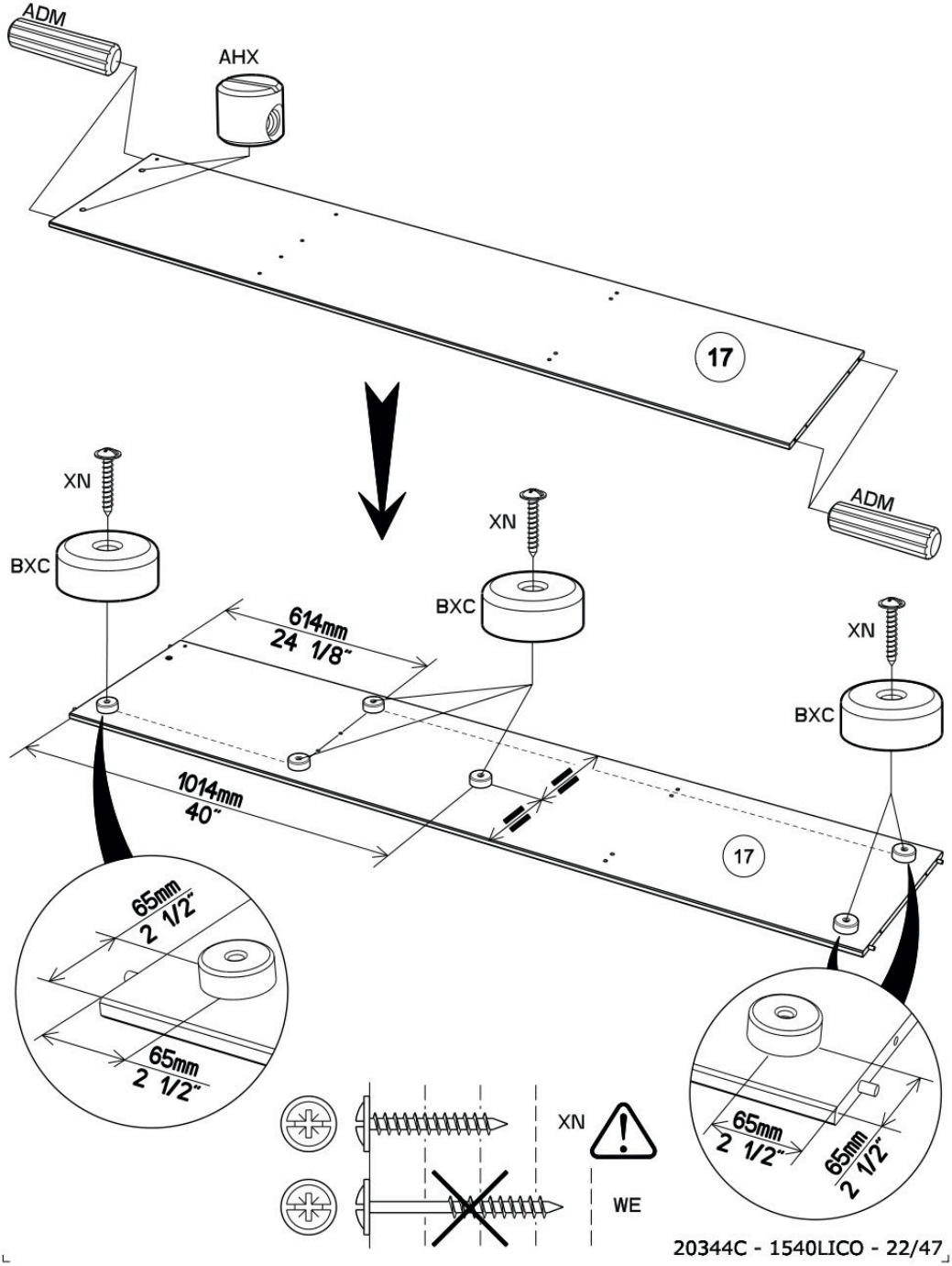

20344C - 1540LICO - 22/47

27


AFH x1


ADM x 4


BWF x 2


VG x 1

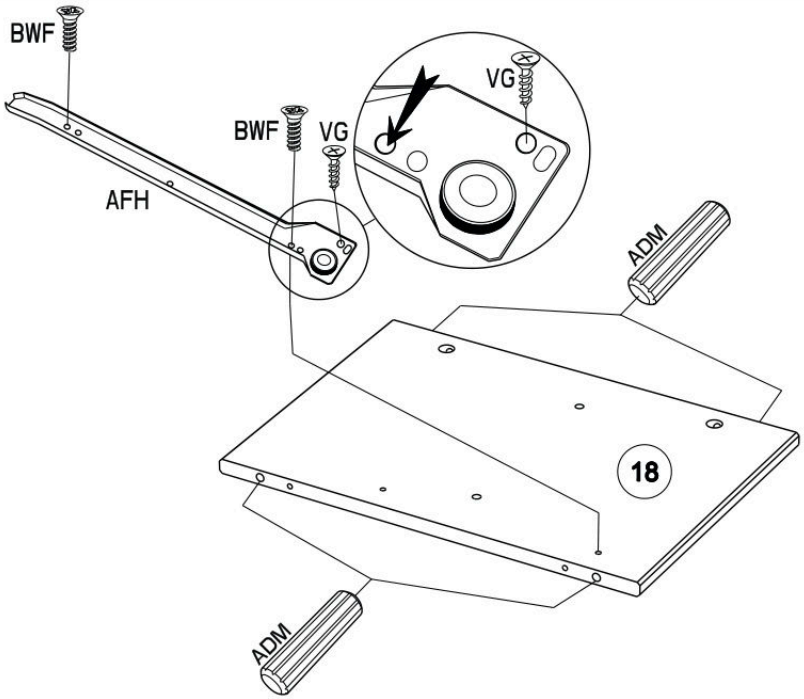

28

ADM x 7

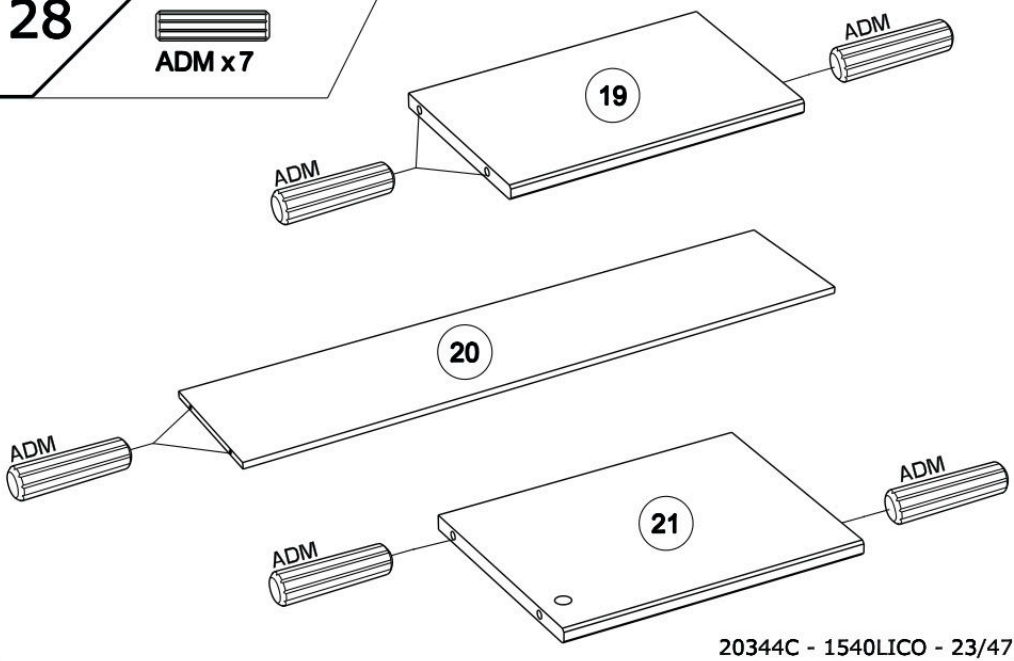

20344C - 1540LICO - 23/47

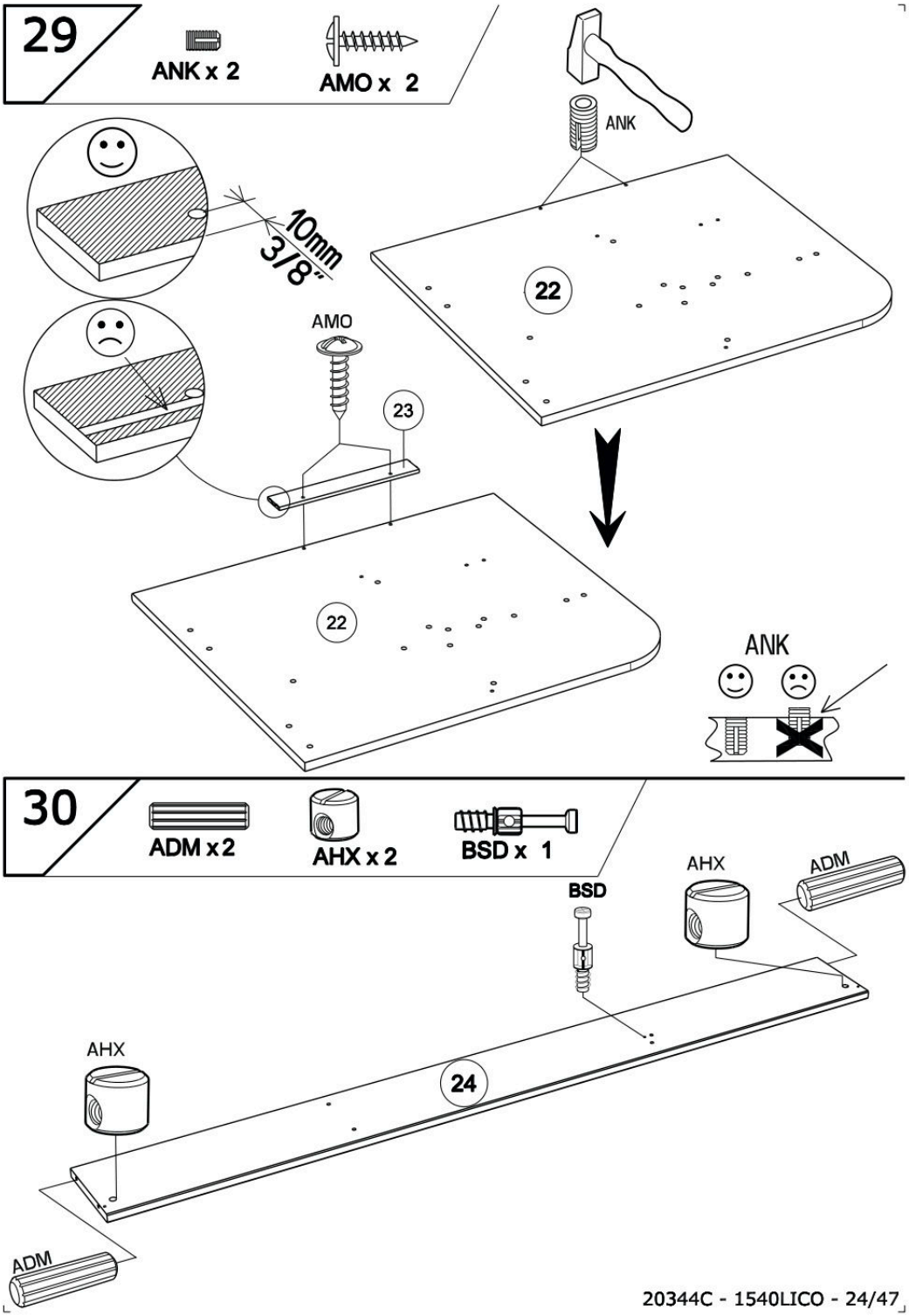

20344C - 1540LICO - 24/47

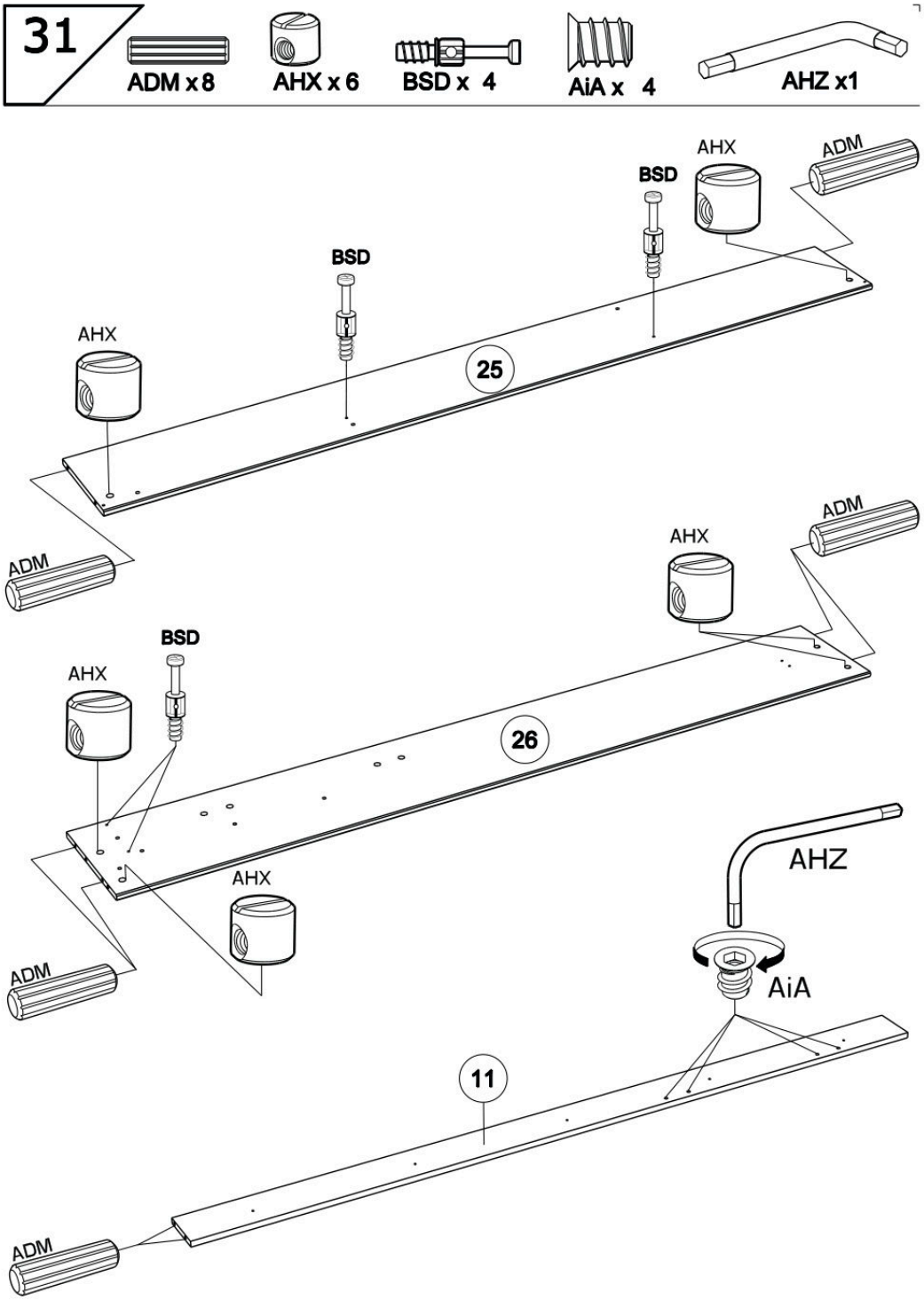

20344C - 1540LICO - 25/47

32

HW x 3

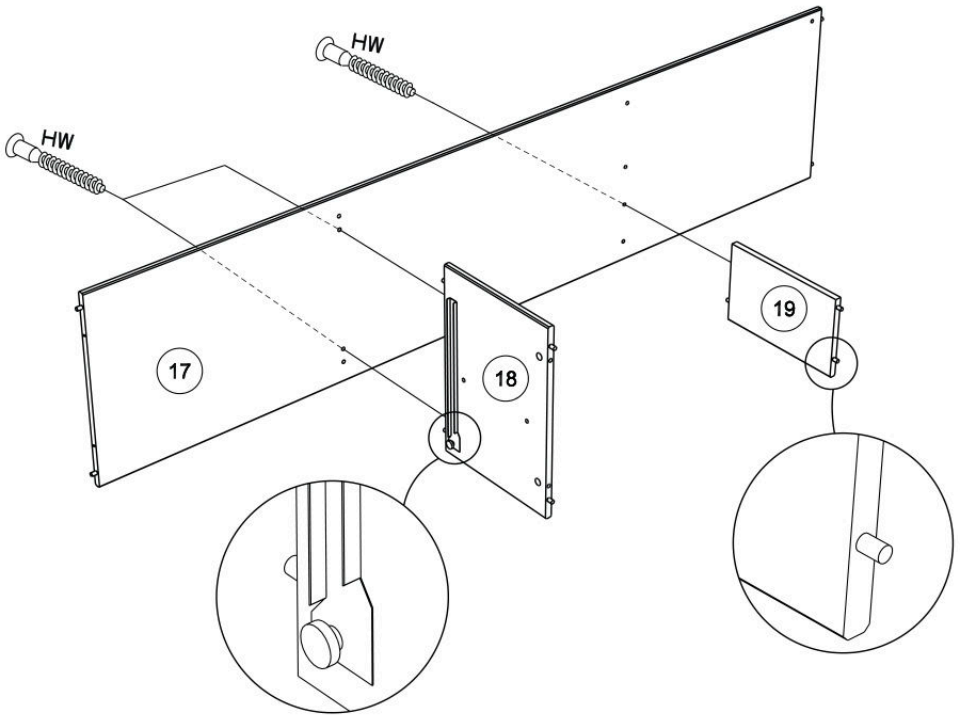

33

HW x 2

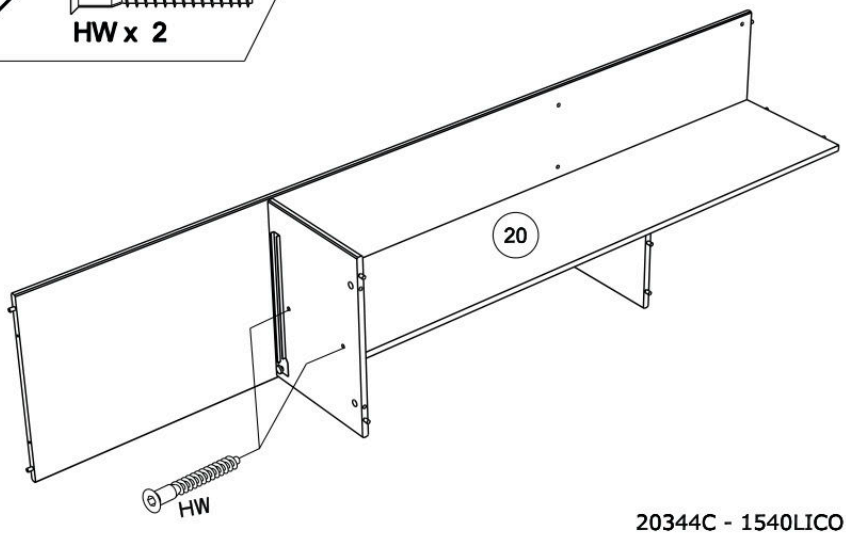

20344C - 1540LICO - 26/47

34

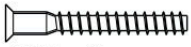

HW x 1

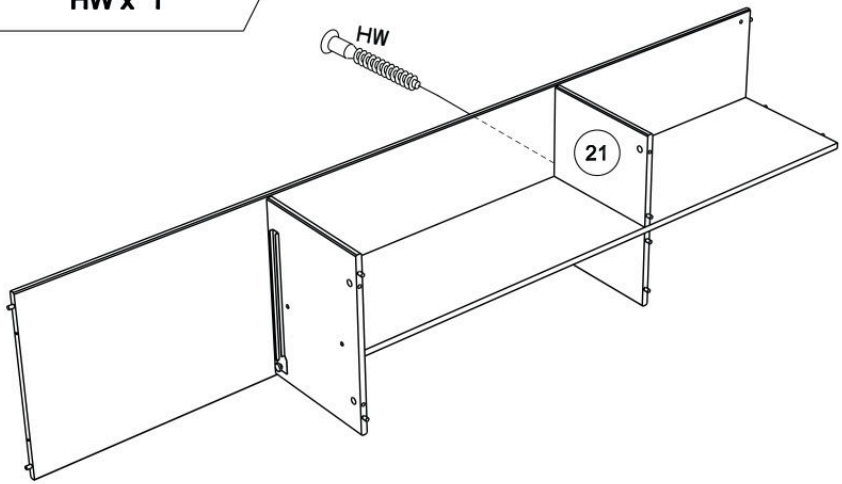

35

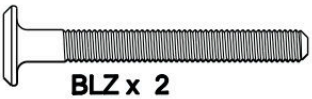

BLZ x 2

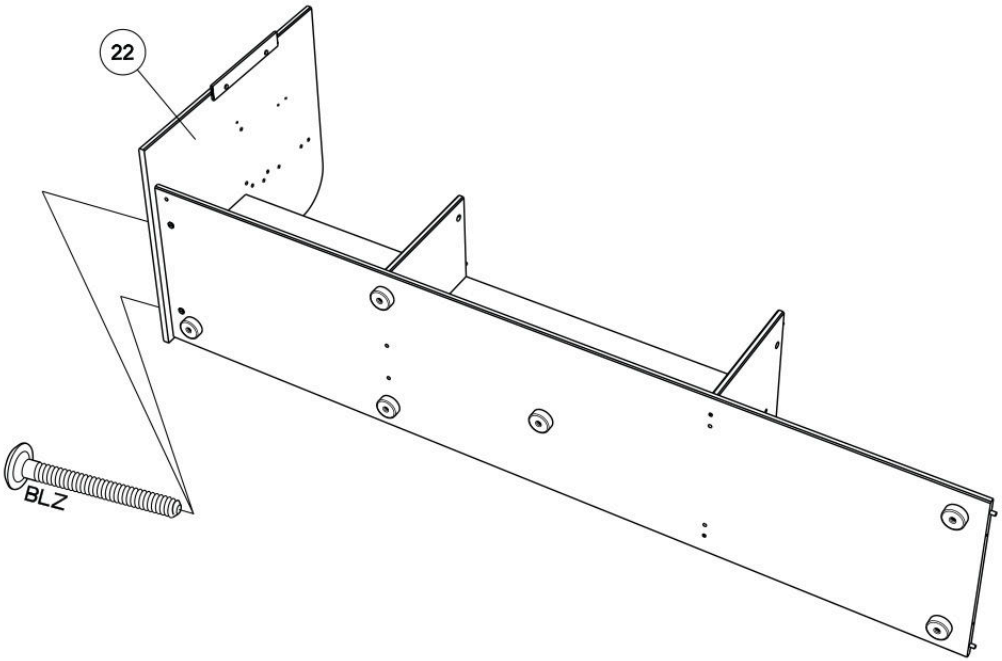

20344C - 1540LICO - 27/47

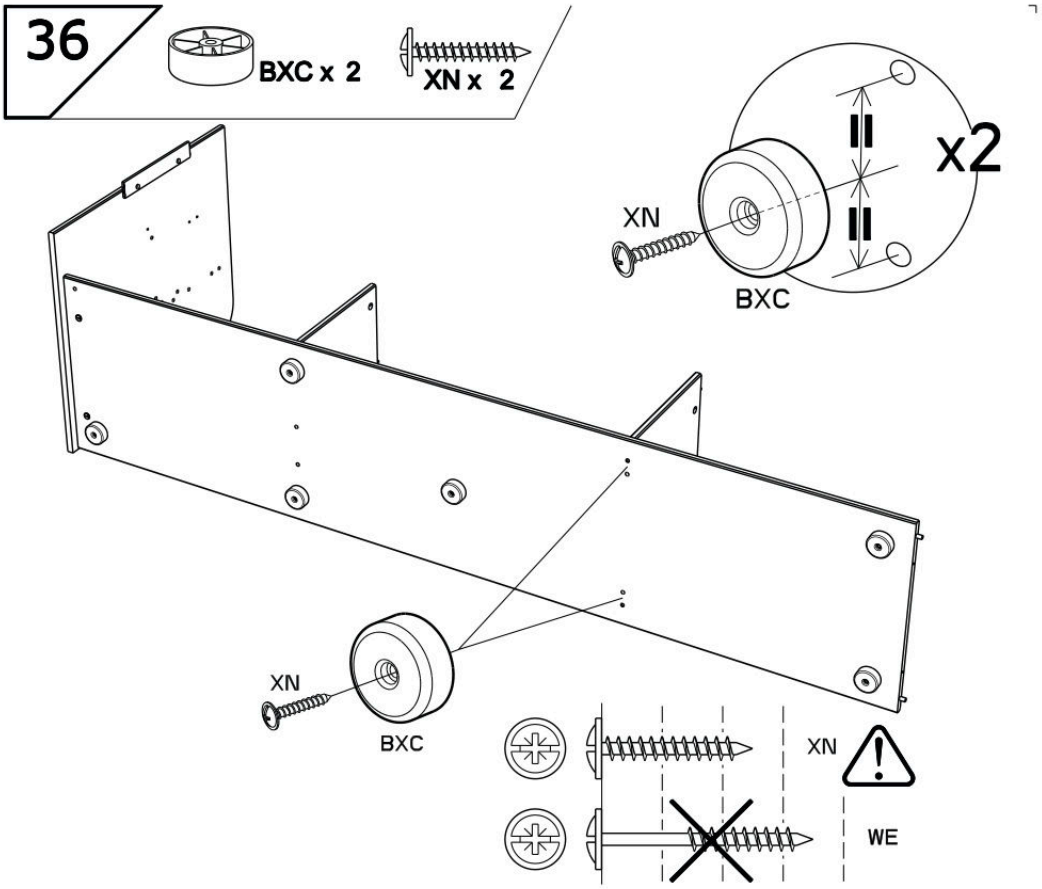

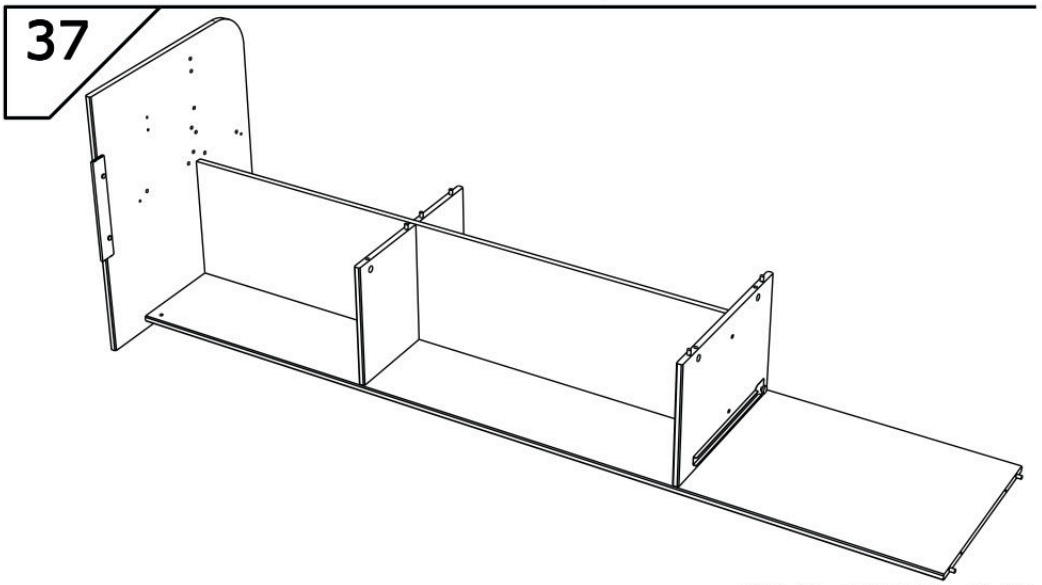

20344C - 1540LICO - 28/47

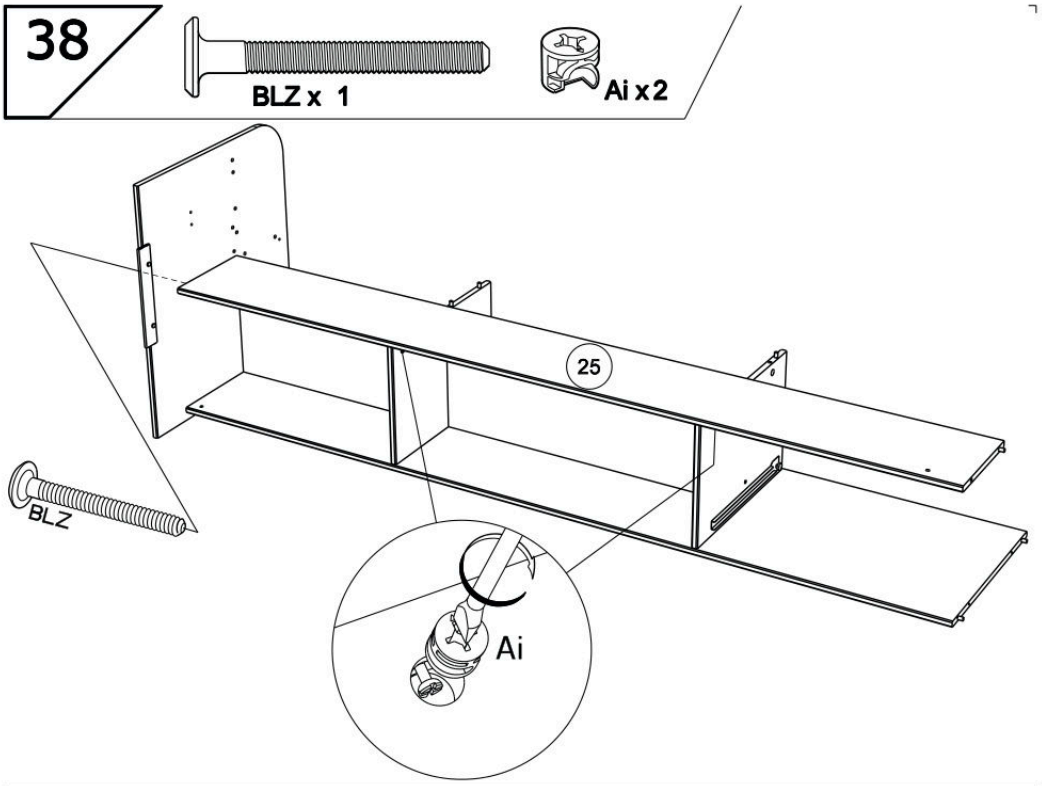

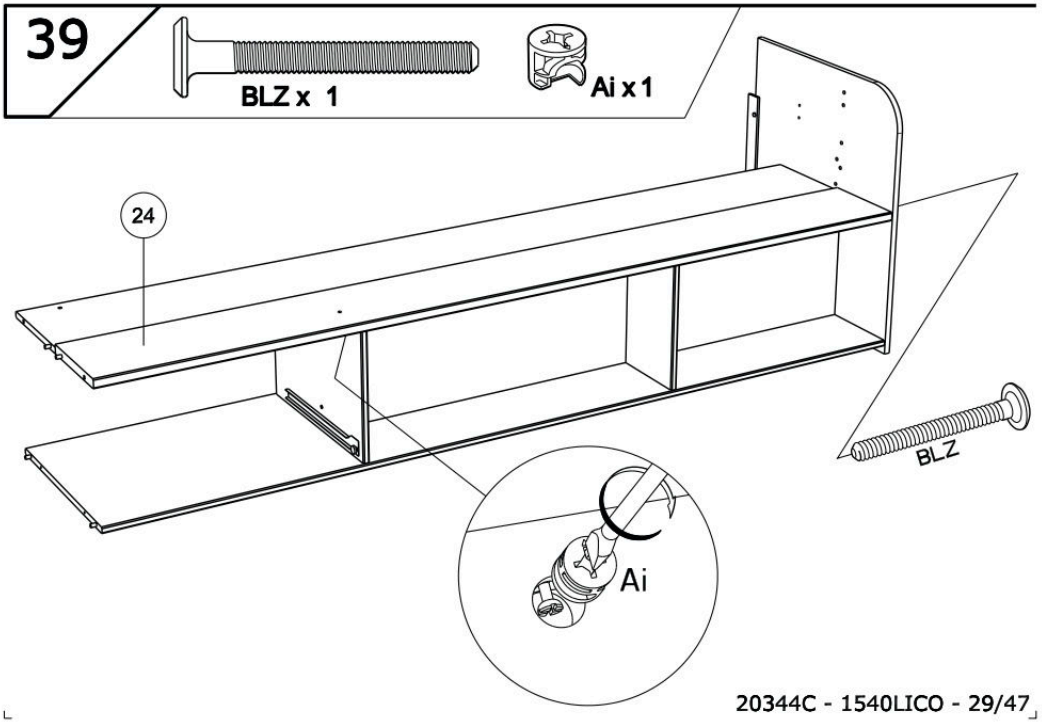

20344C - 1540LICO - 29/47

40

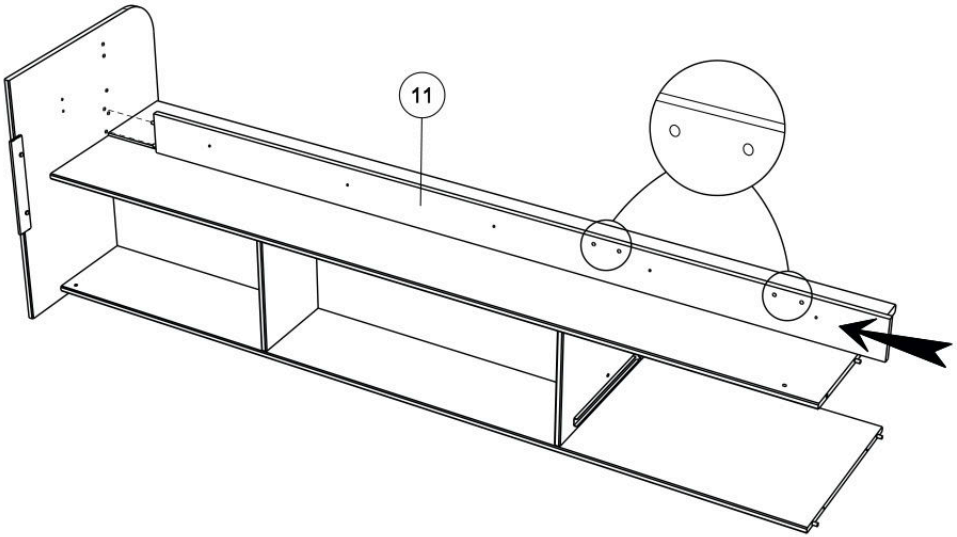

41

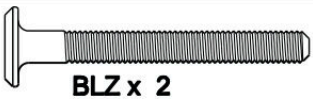

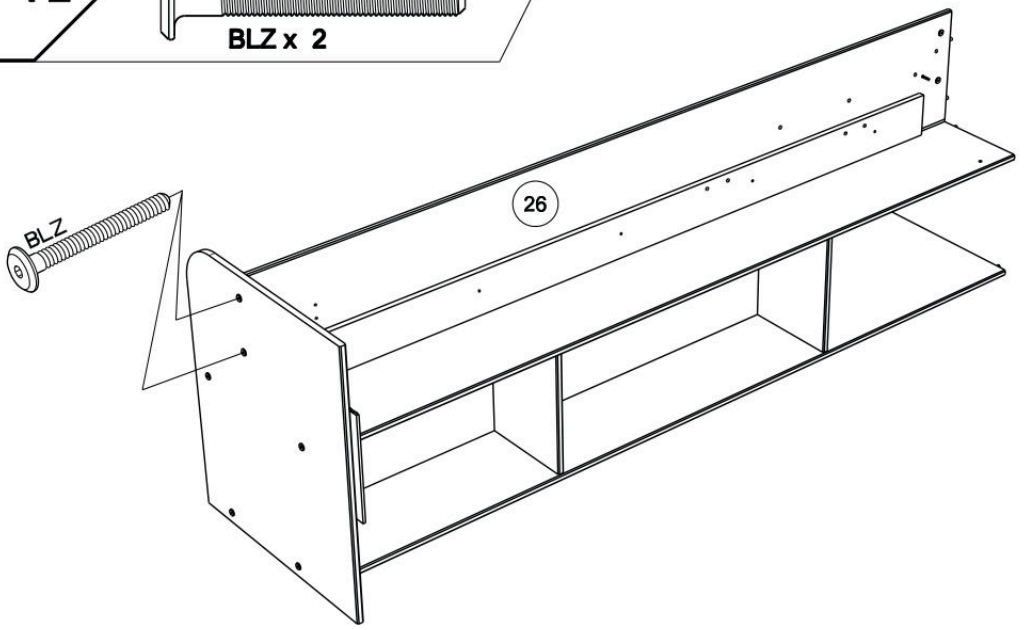

42


BLR x 1


VB x 4

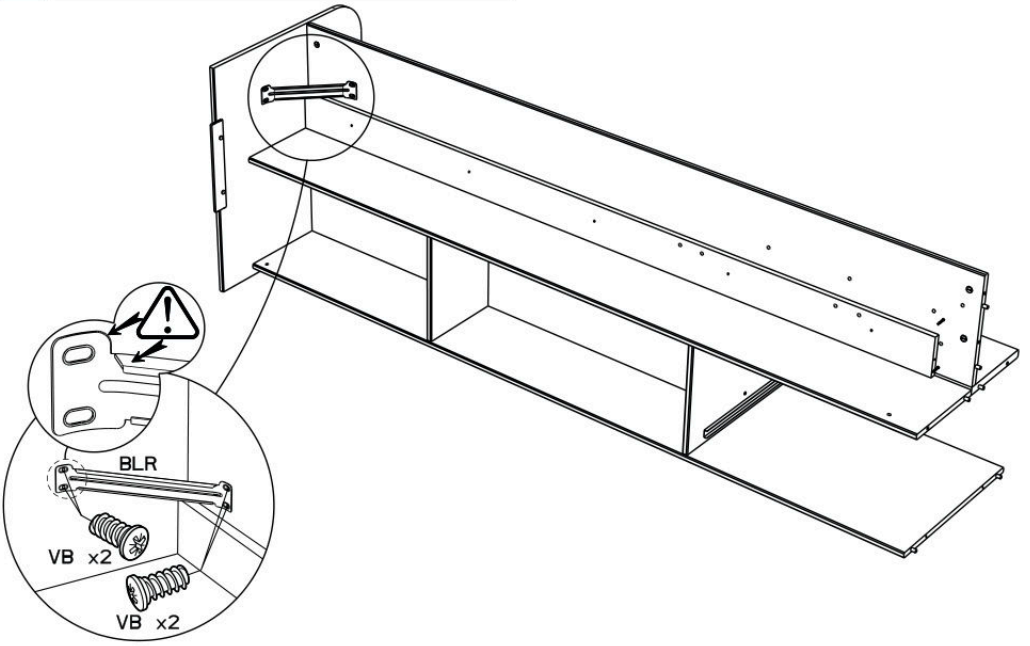
BLR
VB x2
VB x2

43


AFG x1


BWF x 2


VG x 1


EO x1

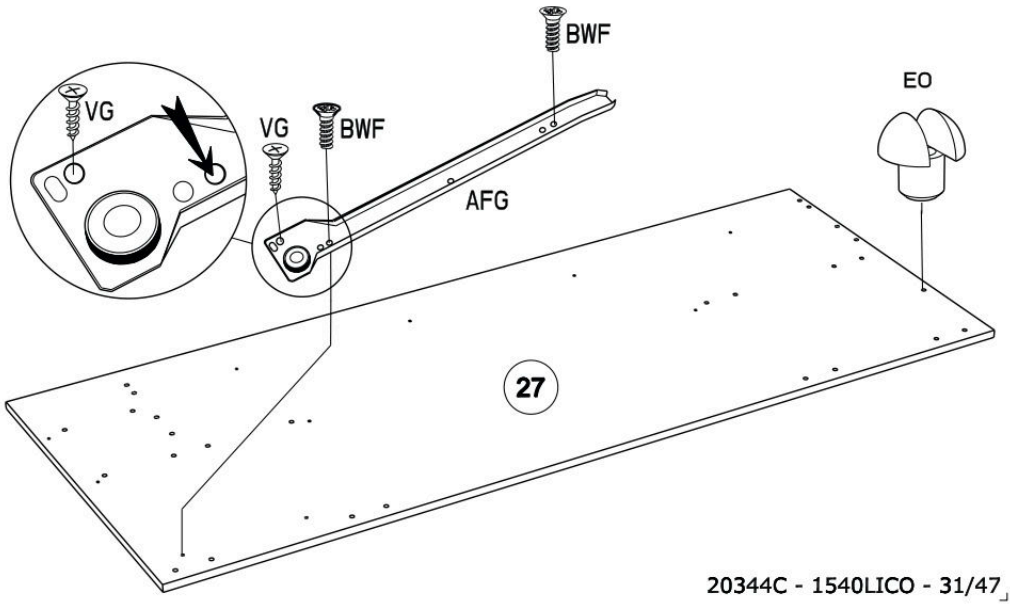
BWF
EO
VG
VG
BWF
AFG
27

44



Ai x2

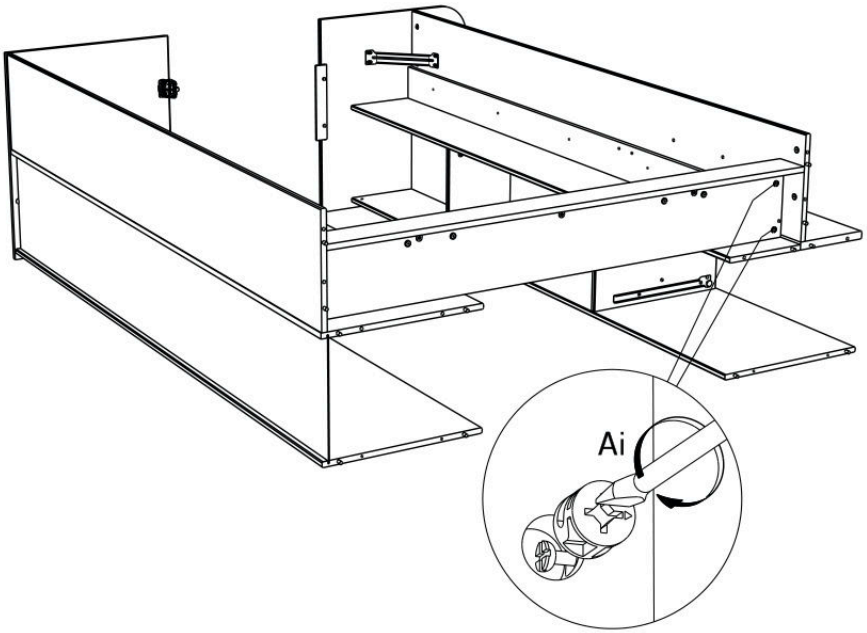

45



HW x 2

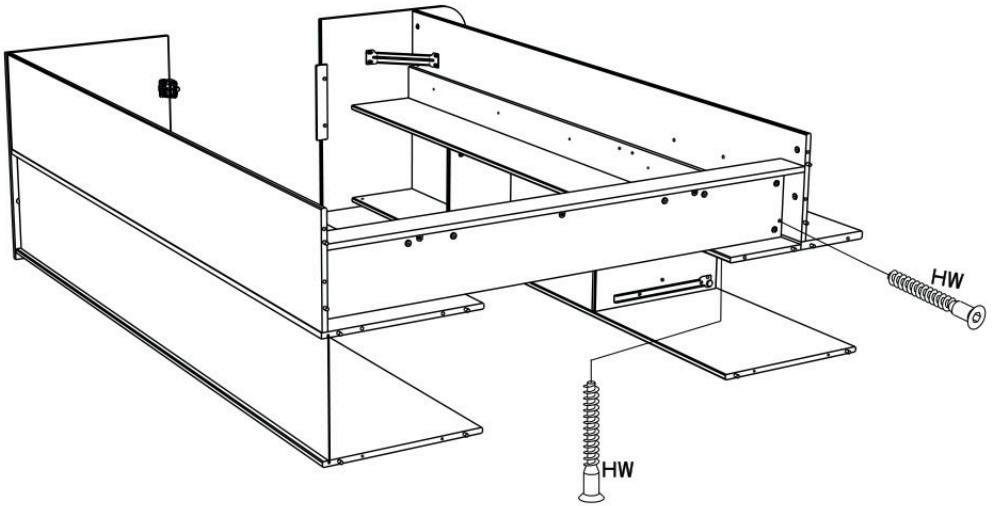

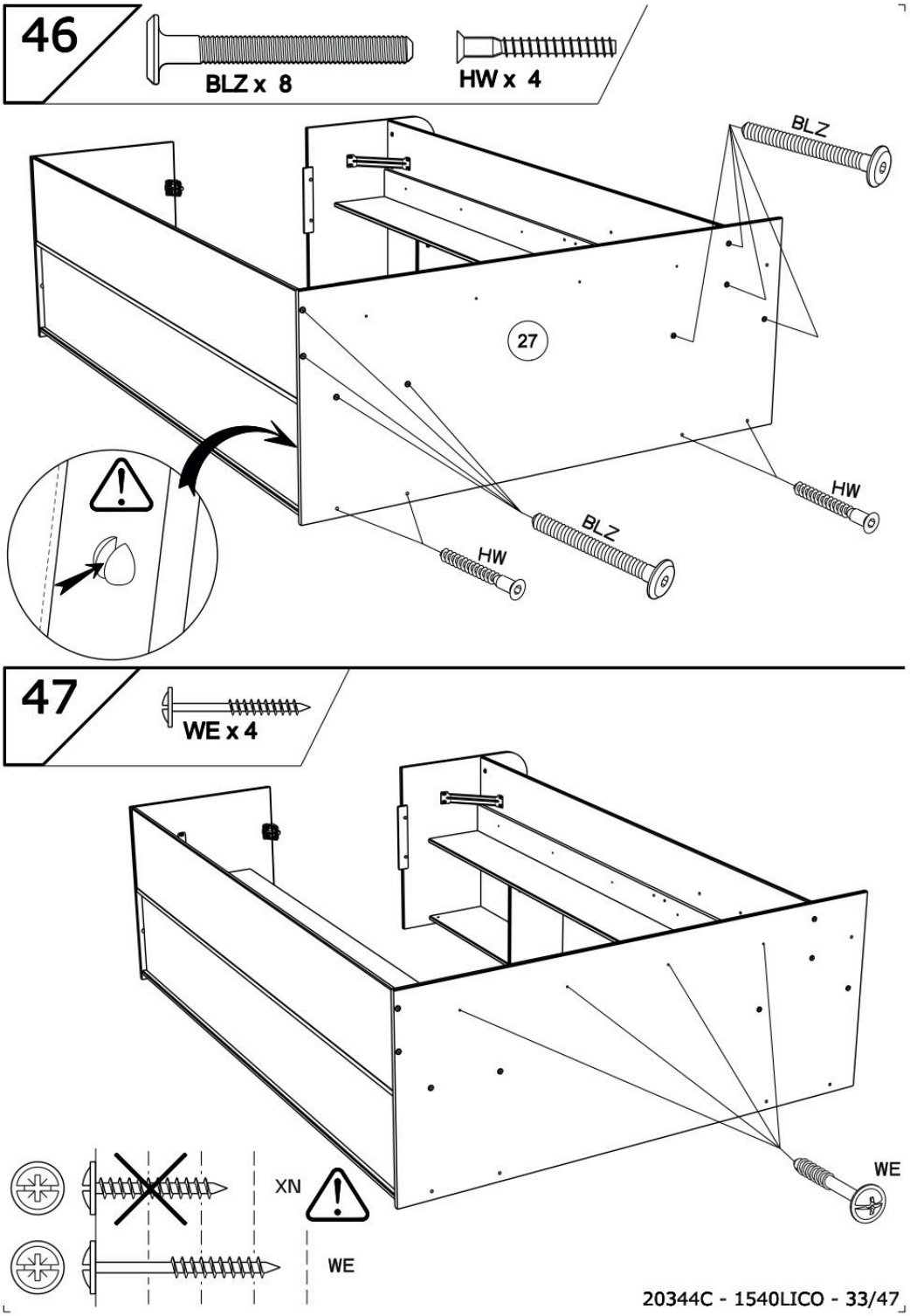
46
BLZ x 8
HW x 4
BLZ
27
HW
BLZ
HW
47
WE x 4
XN
WE
WE
20344C - 1540LICO - 33/47

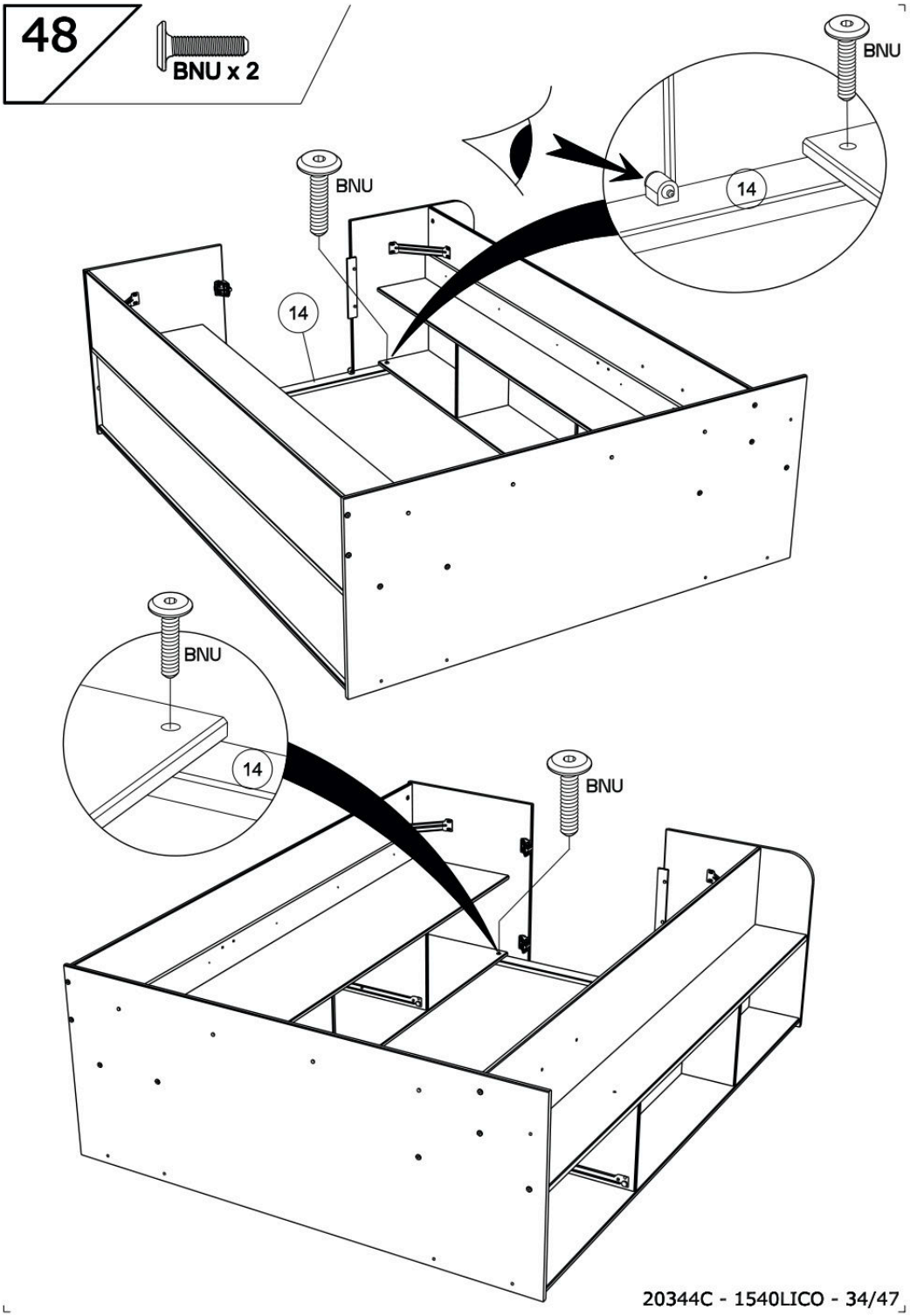
48
BNU x 2
BNU
14
BNU
14
BNU
14
BNU
20344C - 1540LICO - 34/47

49



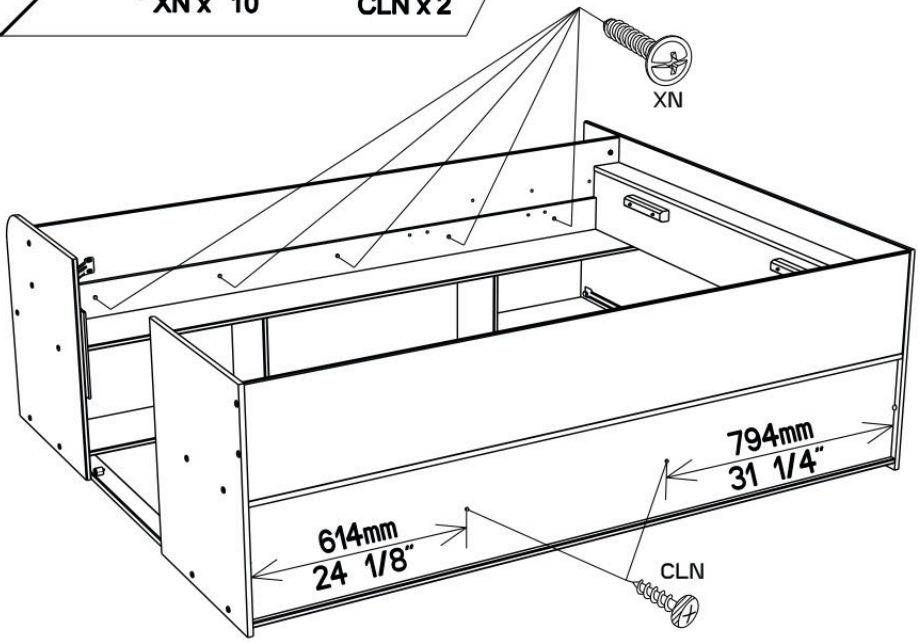

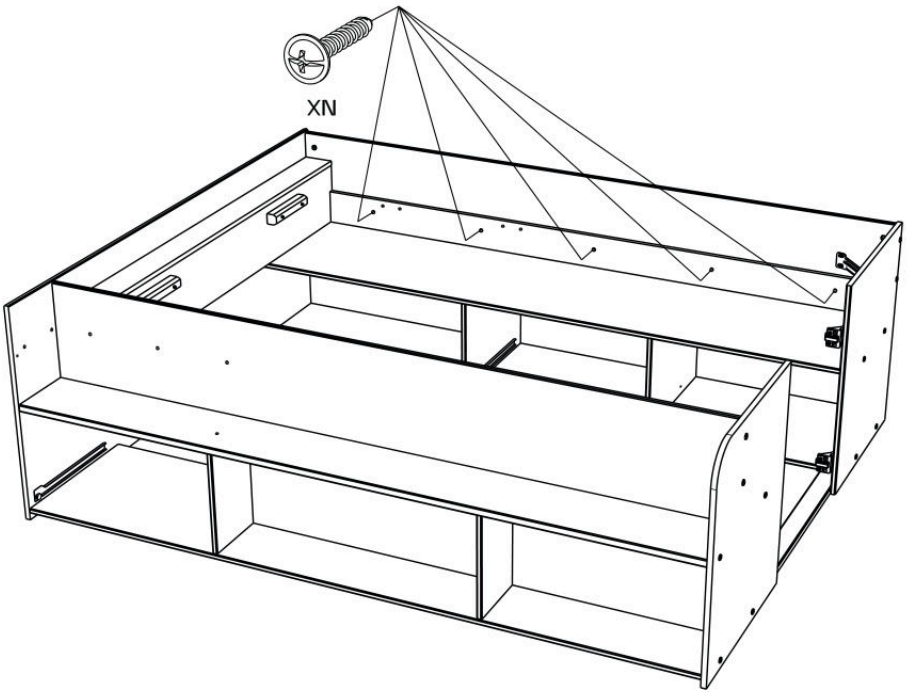

20344C - 1540LICO - 35/47

50



EP x4

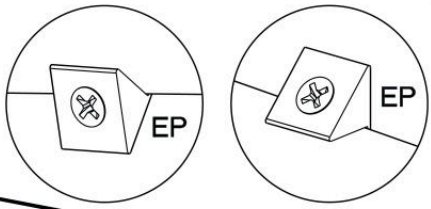

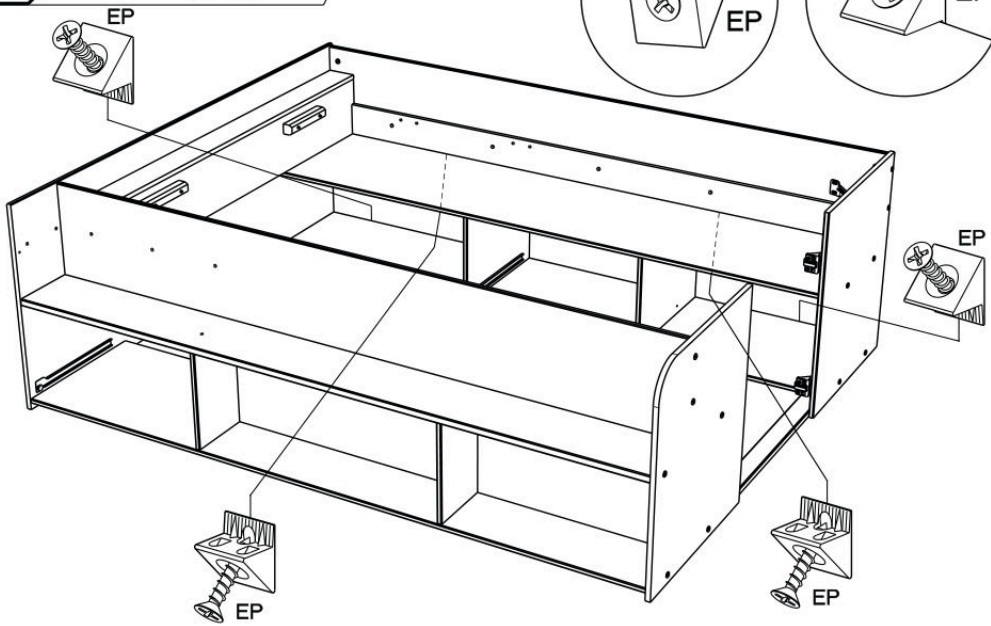

51



ADM x 1



AHX x 4

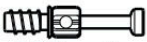

BSD x 1

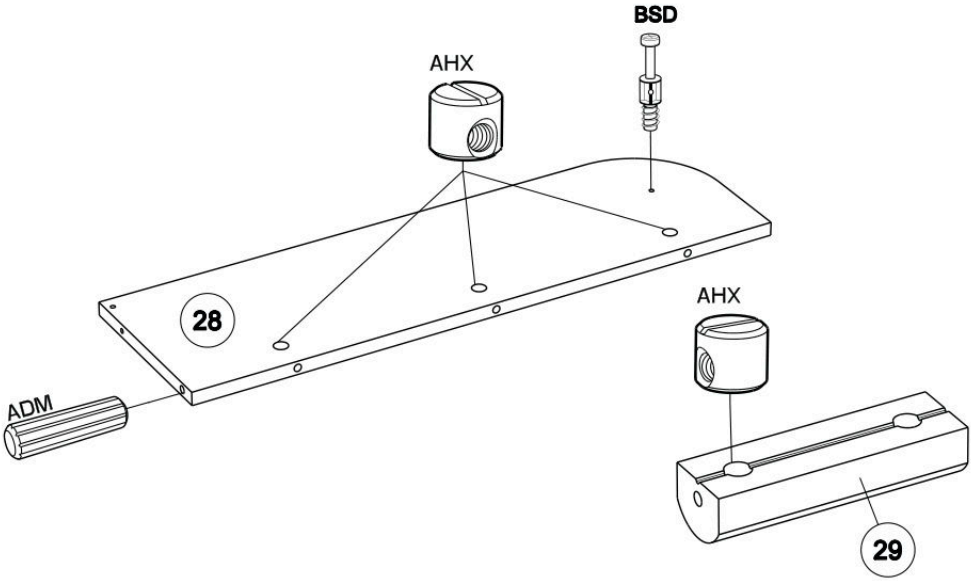

20344C - 1540LICO - 36/47

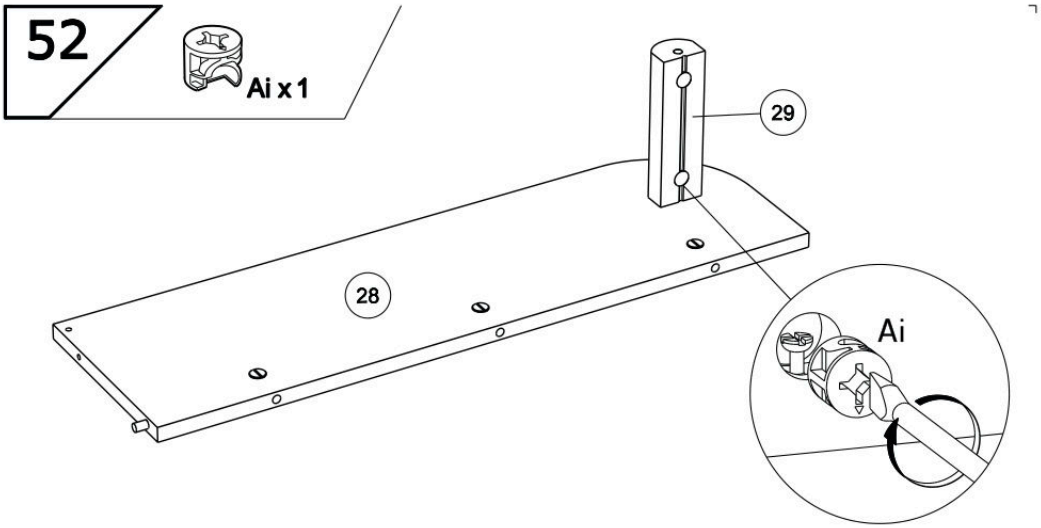
52
Ai x 1
29
28
Ai

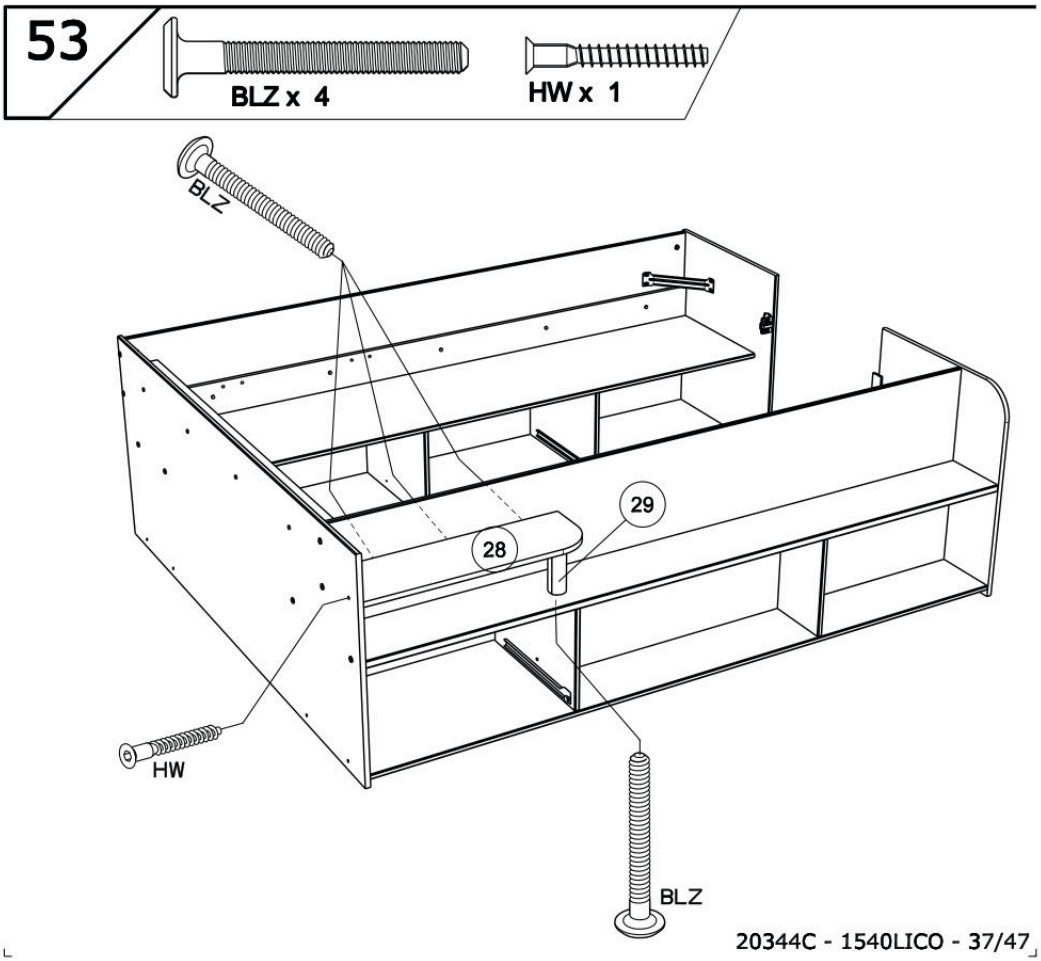
53
BLZ x 4
HW x 1
BLZ
29
28
HW
BLZ

54

BAG x 5

VB x 5

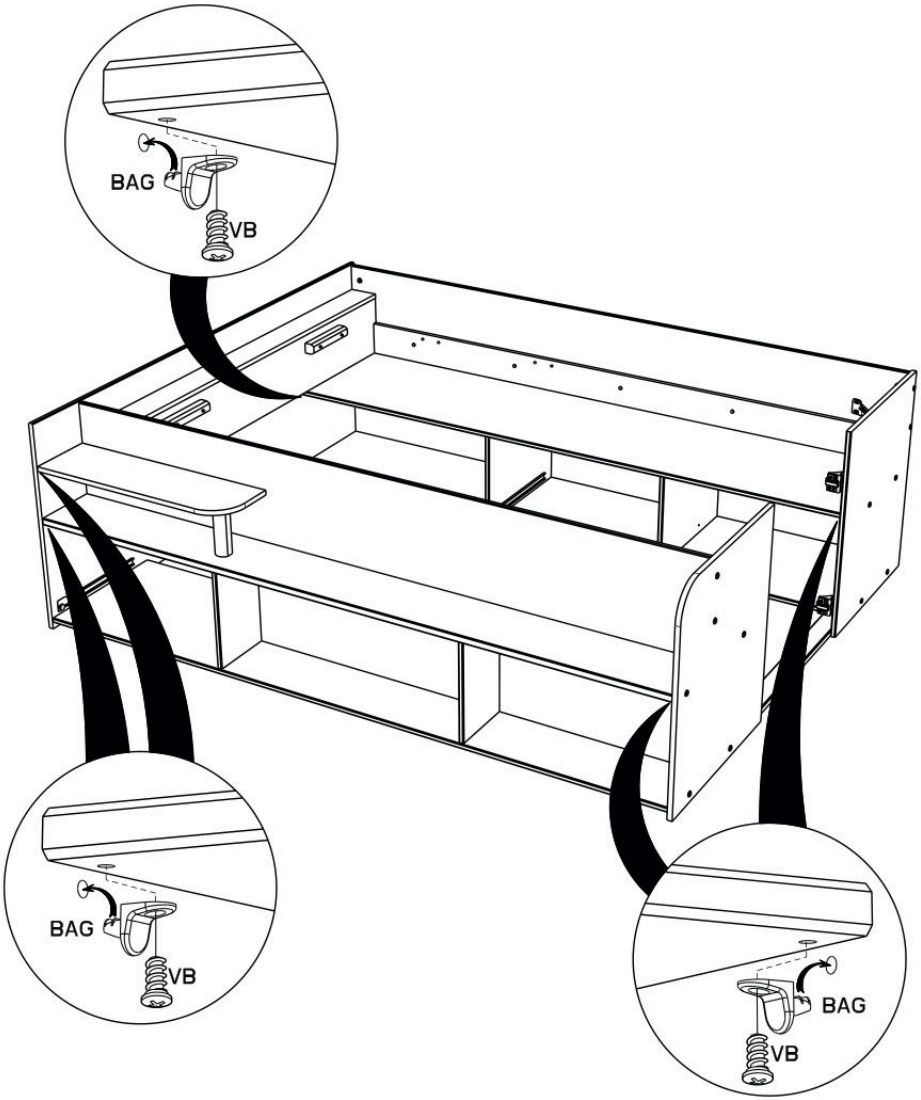

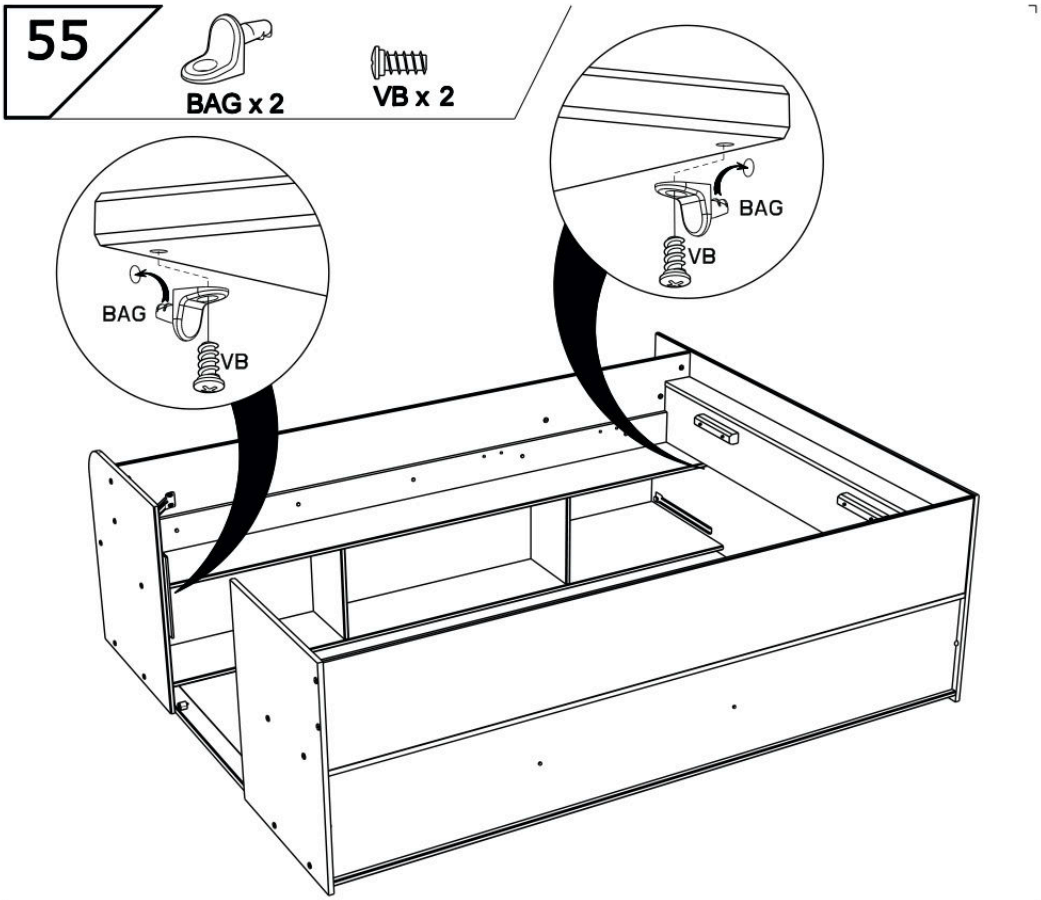

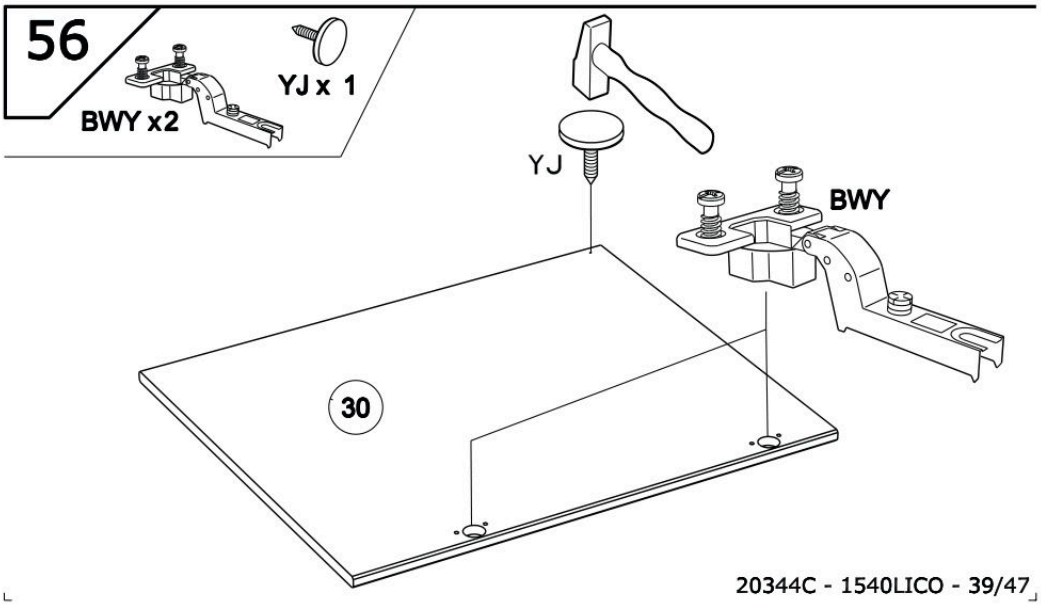

20344C - 1540LICO - 39/47

57

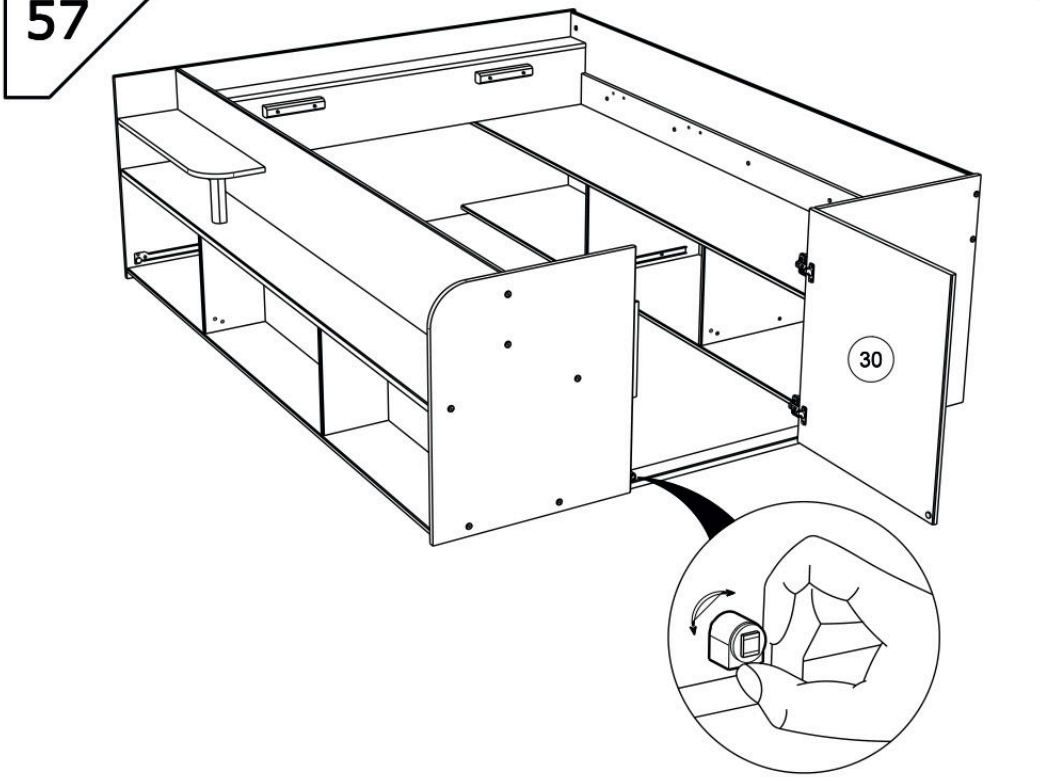

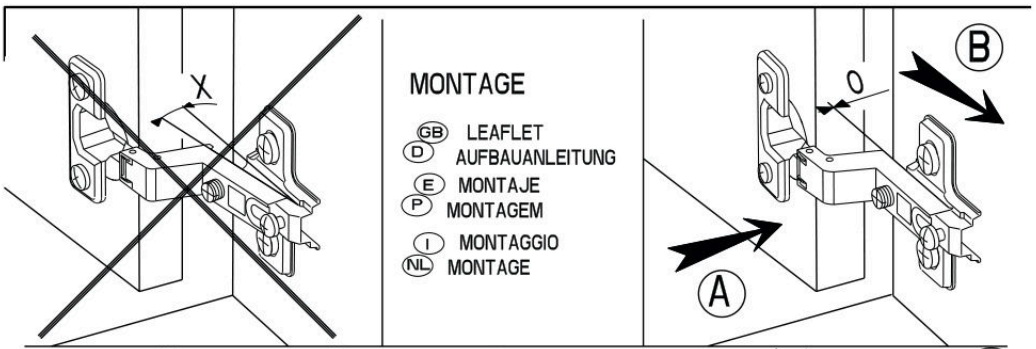

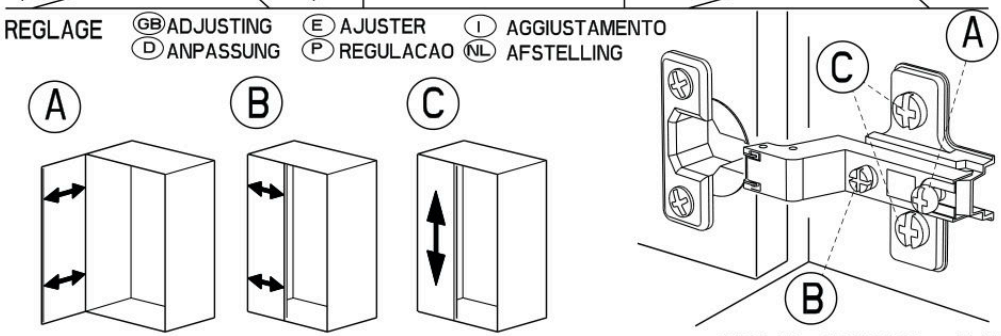

20344C - 1540LICO - 40/47

58

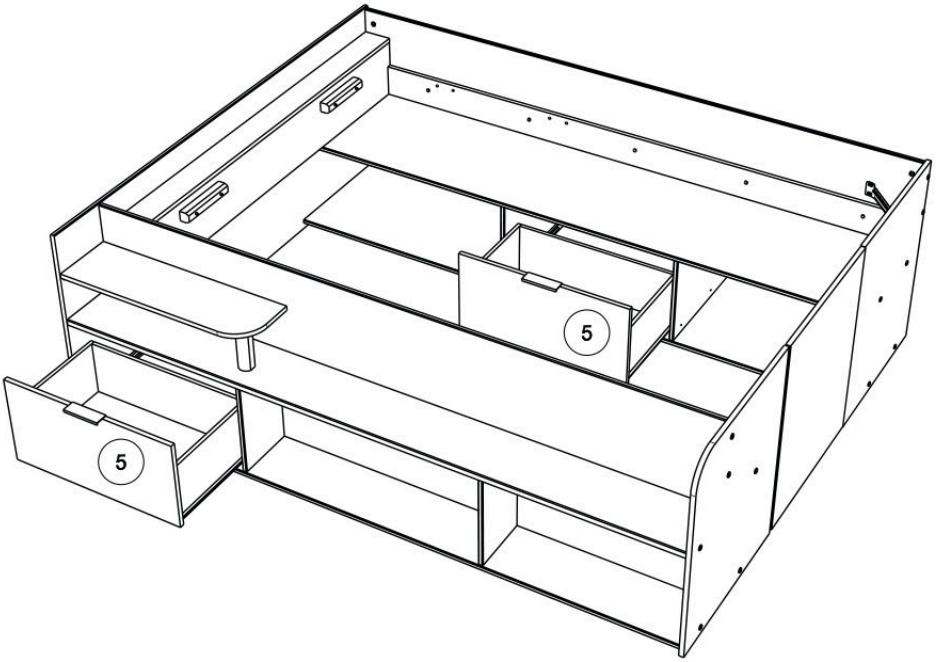

59

1526SOMM

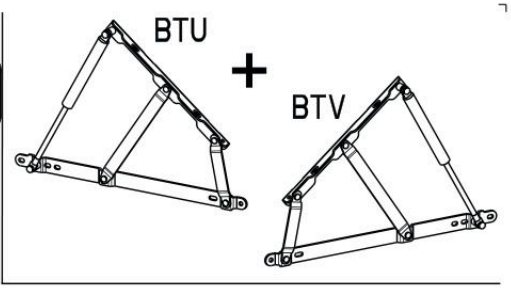

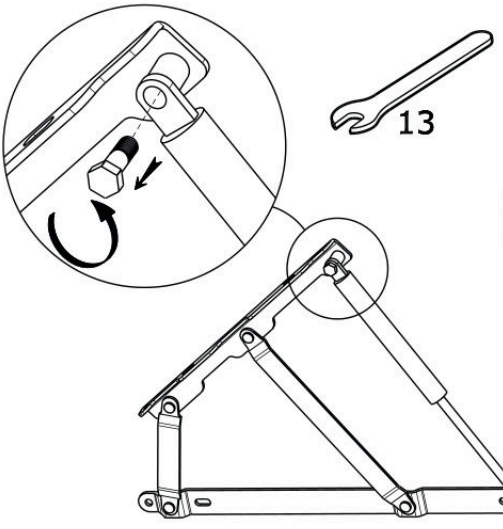

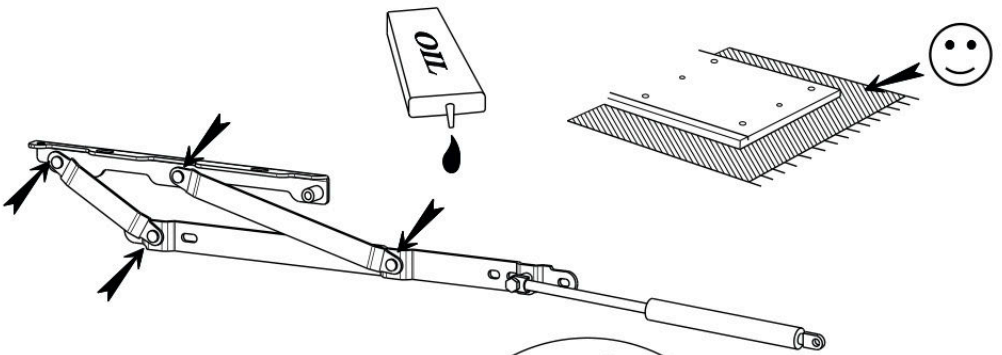

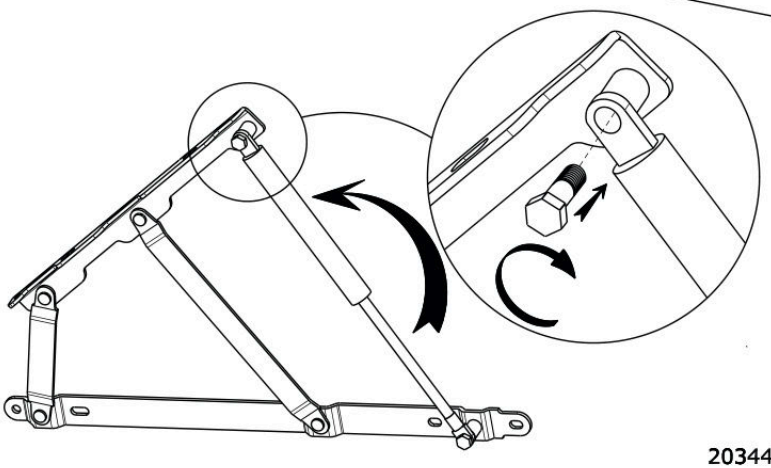

20344C - 1540LICO - 42/47

60

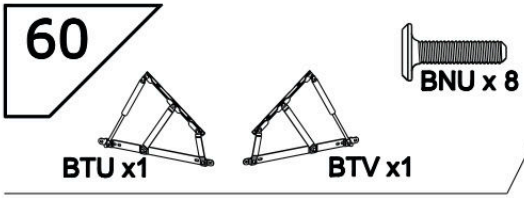

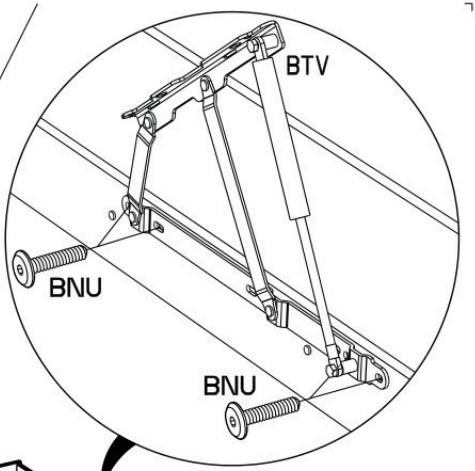

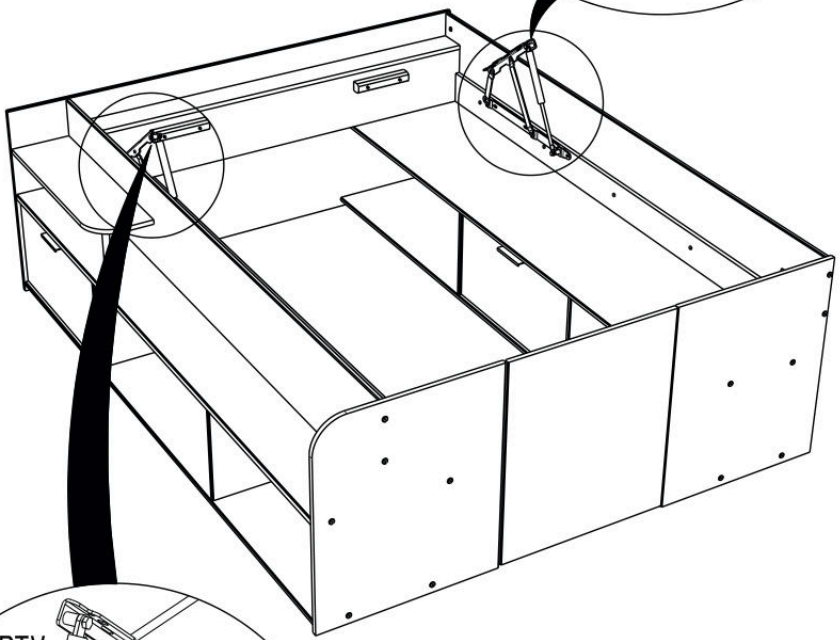

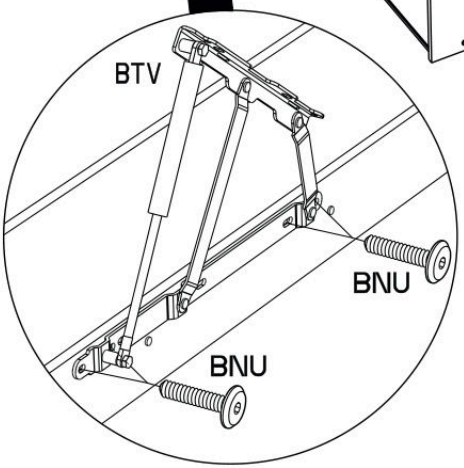

20344C - 1540LICO - 43/47

61







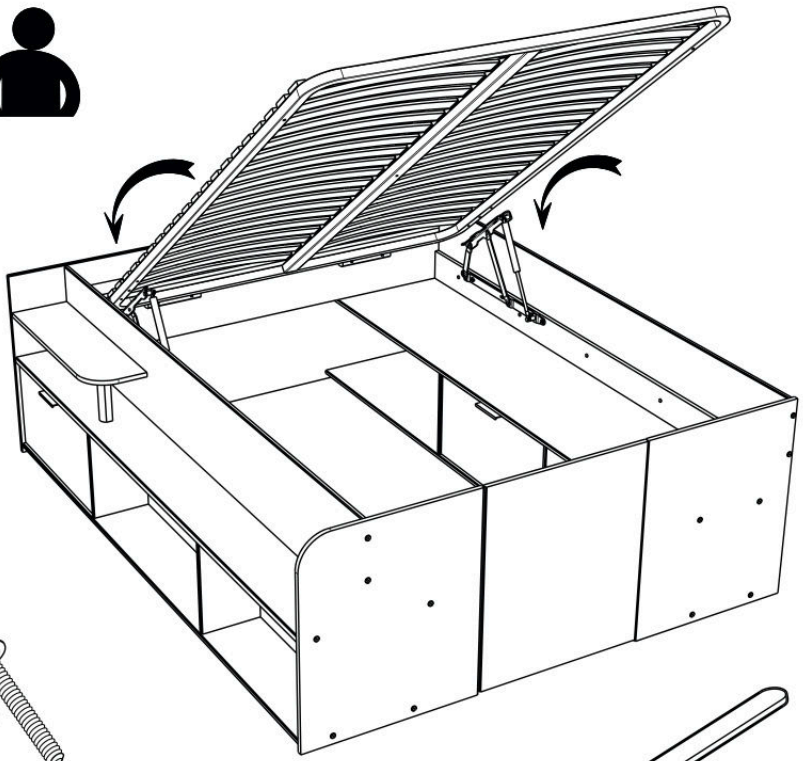

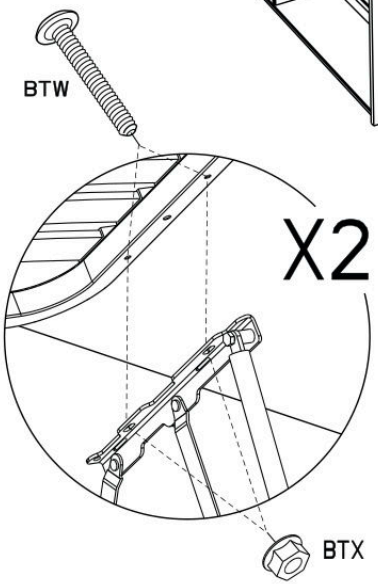



20344C - 1540LICO - 44/47

62

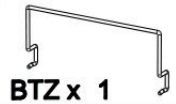

BTZ x 1

20344C - 1540LICO - 45/47

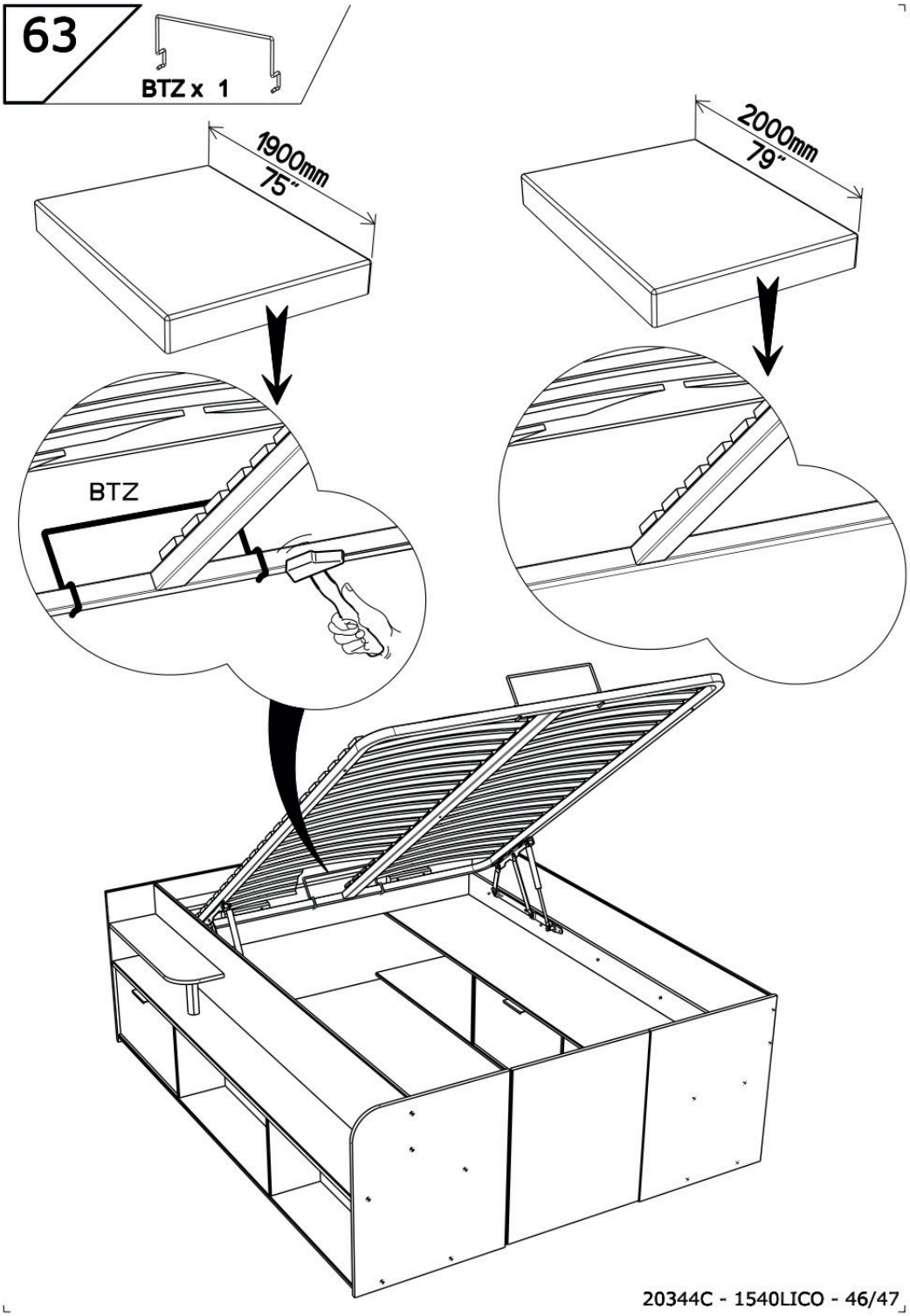

20344C - 1540LICO - 46/47

64

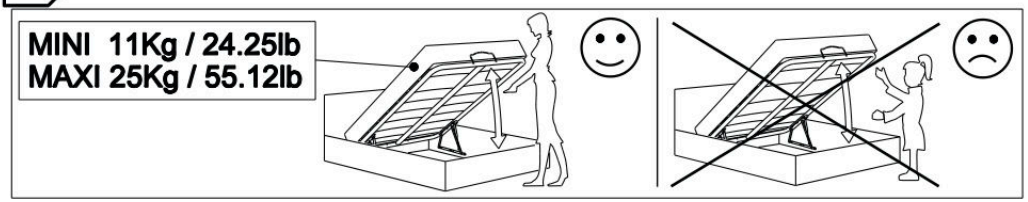

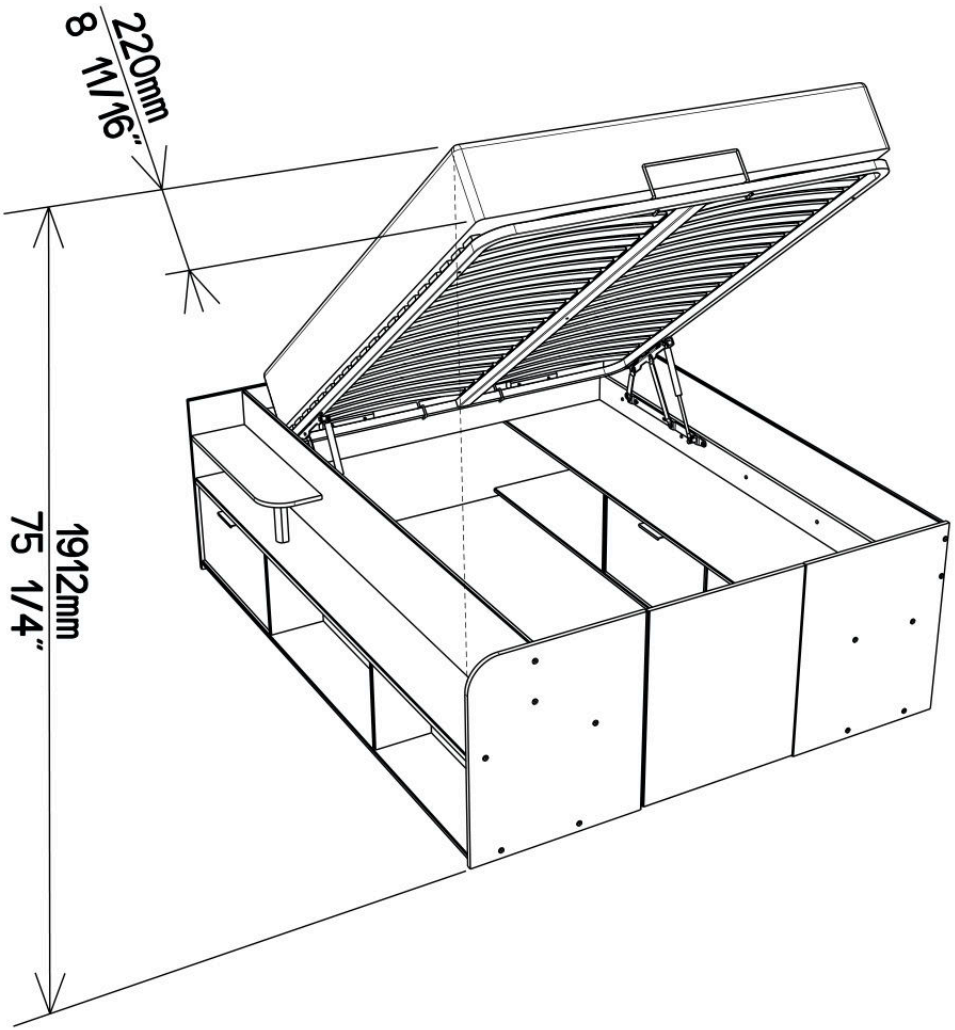

20344C - 1540LICO - 47/47

1542LICO

Fabriqué en France

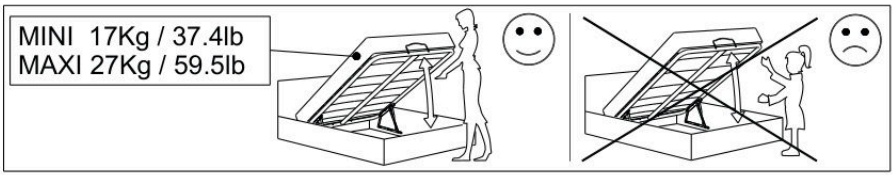

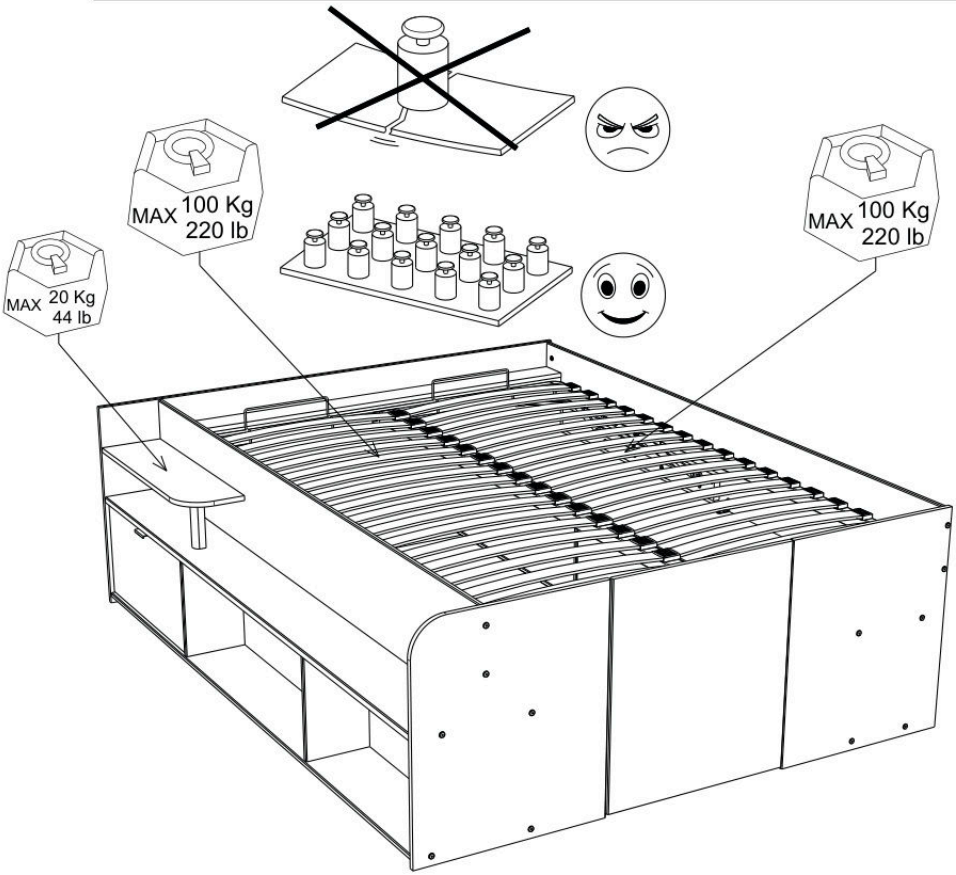

Gamme : TRAVEL

PARISOT INDUSTRIE

FR *Remerciements :*

Nous vous remercions d'avoir choisi un meuble créé et fabriqué par le Groupe Parisot et espérons qu'il vous donnera entière satisfaction.

EN *Thanks:*

Thank you for choosing furniture designed and manufactured by the Parisot Group. We hope you are totally satisfied with your purchase.

DE *Danksagung:*

Wir danken Ihnen für den Kauf eines Frankreich von der Parisot-Gruppe entworfenen und hergestellten Möbelstücks und hoffen, dass Sie es zu Ihrer vollkommenen Zufriedenheit finden werden.

HU *Köszönet:*

Köszönjük, hogy a Parisot Groupe által létrehozott és gyártott bútort választott, reméljük, hogy elégedett lesz a termékkel.

PT *Agradecimentos:*

Obrigado por ter escolhido um móvel concebido e fabricado pelo Grupo Parisot, esperando que seja do seu inteiro agrado.

IT *Ringraziamenti:*

Grazie per avere scelto un mobile progettato e fabbricato dal Gruppo Parisot. Speriamo soddisfi appieno le vostre esigenze.

NL *Bedankje:*

Wij bedanken u voor de aankoop van een door de Groep Parisot ontworpen en vervaardigd meubel en hopen dat u er veel plezier aan zult beleven.

CZ *Poděkování:*

Děkujeme, že jste si vybrali nábytek navržený a vyrobený společností Parisot Group. Doufáme, že budete svým nákupem naprosto spokojeni.

ES *Agradecimientos:*

Les damos las gracias por haber elegido un mueble diseñado y fabricado por el Groupe Parisot y esperamos que sea de su total agrado.

PL *Podziękowania:*

Dziękujemy za wybór mebli stworzonych i wyprodukowanych przez Grupę Parisot. Mamy nadzieję, że będziecie Państwo w pełni zadowoleni z zakupu.

SK *Poďakovanie:*

Ďakujeme, že ste si vybrali nábytok navrhnutý a vyrobený spoločnosťou Parisot Group. Dúfame, že budete svojim nákupom absolútne spokojní.

AR شكر:

نشكركم لاختياركم هذه القطعة من الأثاث من تصميم وتصنيع مجموعة باريزو Parisot ونتمنى أن تنال رضاءكم.

PARISOT INDUSTRIE
15 Avenue Jacques Parisot, 70800 Saint-Loup sur Semouse
contact@parisot.com
RCS VESOUL 537 665 200

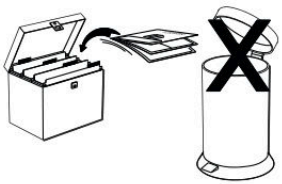

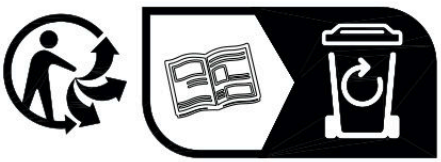



https://quefairedemesdechets.fr

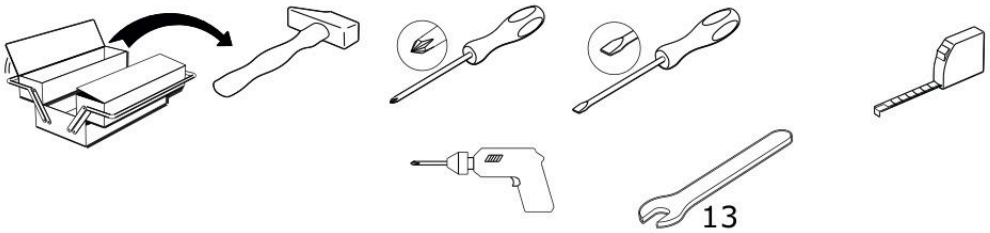

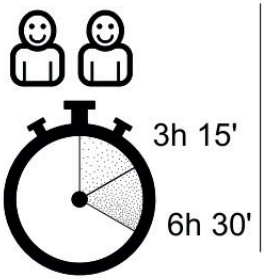

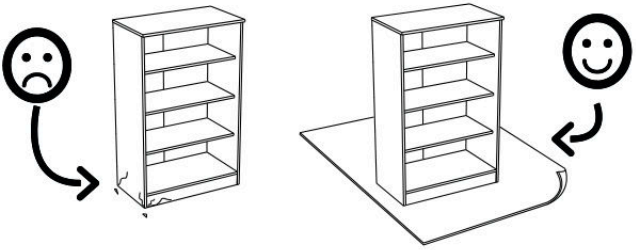

20875C - 1542LICO - 2/56

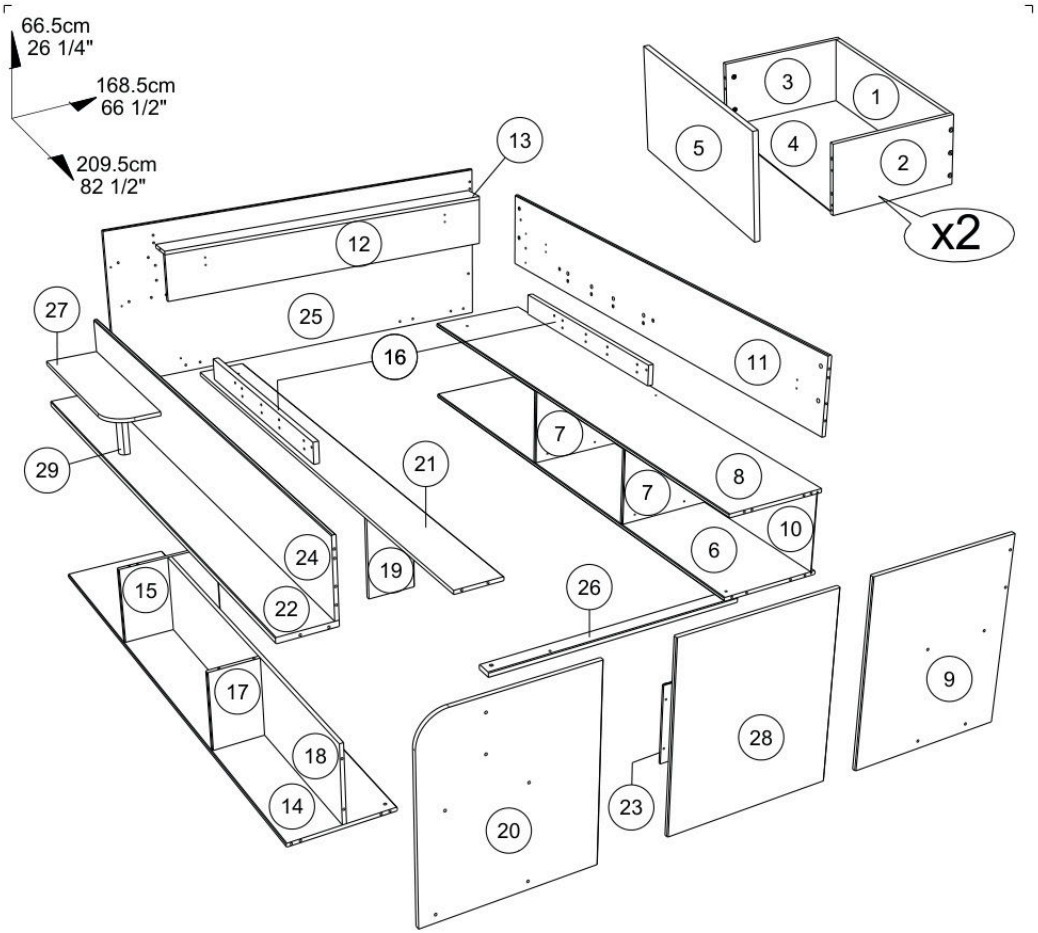

		mm			inch		
29	x 1	150	44	35	5 7/8	1 3/4	1 3/8
23	x 1	256	40	6	10 1/16	1 9/16	1/4
19	x 1	308	179	15	12 1/8	7 1/16	9/16
17	x 1	308	193	15	12 1/8	7 5/8	9/16
7	x 2	374	308	15	14 3/4	12 1/8	9/16
15	x 1	387	308	15	15 1/4	12 1/8	9/16
5	x 2	600	297	15	23 5/8	11 11/16	9/16
28	x 1	654	565	15	25 3/4	22 1/4	9/16
9	x 1	662	545	15	26 1/16	21 7/16	9/16
20	x 1	662	568	15	26 1/16	22 3/8	9/16
27	x 1	664	198	15	26 1/8	7 13/16	9/16
26	x 1	1000	60	19	39 3/8	2 3/8	3/4
18	x 1	1444	308	15	56 7/8	12 1/8	9/16
13	x 1	1449	98	15	57 1/16	3 7/8	9/16
12	x 1	1449	199	15	57 1/16	7 13/16	9/16

		mm			inch		
25	x 1	1683	665	15	66 1/4	26 3/16	9/16
21	x 1	2065	184	15	81 5/16	7 1/4	9/16
22	x 1	2065	213	22	81 5/16	8 3/8	7/8
24	x 1	2065	295	15	81 5/16	11 5/8	9/16
11	x 1	2065	302	15	81 5/16	11 7/8	9/16
6	x 1	2065	397	15	81 5/16	15 5/8	9/16
14	x 1	2065	397	15	81 5/16	15 5/8	9/16
8	x 1	2065	397	15	81 5/16	15 5/8	9/16
2	x 2	350	196	13	13 3/4	7 11/16	1/2
3	x 2	350	196	13	13 3/4	7 11/16	1/2
5	x 2	556	196	13	21 7/8	7 11/16	1/2
4	x 2	568	349	3	22 3/8	13 3/4	1/8
10	x 1	2064	323	3	81 1/4	12 11/16	1/8

20875C - 1542LICO - 3/56

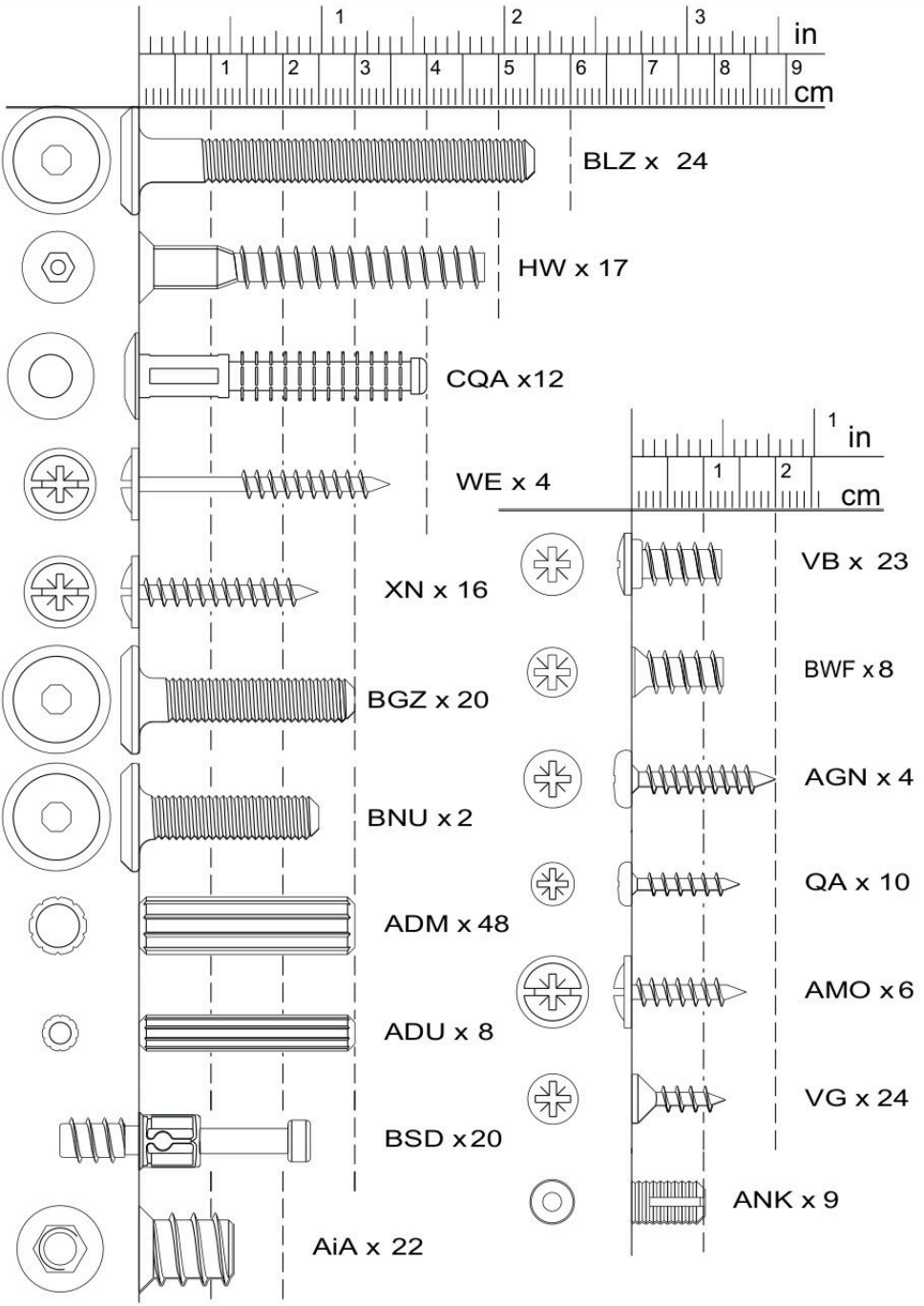

20875C - 1542LICO - 4/56

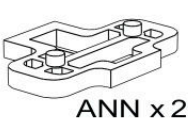

ANN x 2



AHX x 24



BXC x 16



Ai x 12



BZG x 8



LN x 4



EP x8

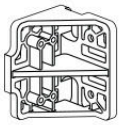

CKL x2



EO x 2



YI x 1



YJ x 1



AHZ x 1



BLR x 4



HV x 1

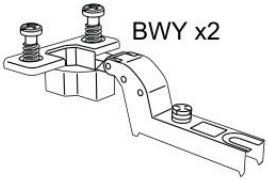

BWY x2

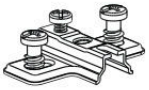

BWU x2



BAG x7



POI x 2

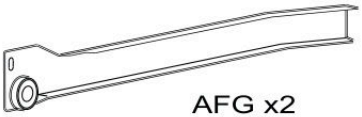

AFG x2

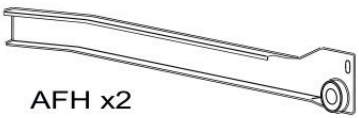

AFH x2

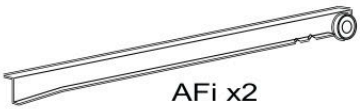

AFi x2



AFJ x2

FR: INSTRUCTIONS GÉNÉRALES POUR LE MOBILIER CONSTITUÉ DE BOIS OU DE COMPOSITES DE BOIS (COMME LES SURFACES EN MELAMINÉ, STRATIFIÉ OU PLACAGE)
Nettoyer à l'aide d'un chiffon humide. Utiliser uniquement de l'eau ou un détergent doux.
Essuyer à l'aide d'un chiffon propre.
Pour une stabilité optimale, resserrer les vis et autres fixations lorsque nécessaire.

EN: GENERAL INSTRUCTION FOR FURNITURE MADE OF WOOD OR WOOD COMPOSITES SUCH AS MELAMINE, LAMINATE OR VENEER SURFACES
Wipe clean with a damp cloth. Use only water or a gente detergent.
Wipe dry with a clean cloth.
For increased stability, re-tighten the screws and other connectors when necessary.

DE : ALLGEMEINE ANWEISUNGEN FÜR MÖBELPFLEGE AUS HOLZ ODER HOLZVERBUNDWERKSTOFFEN (WIE MELAMIN-, LAMINA T- ODER FURNIEROBERFLÄCHEN)
Mit einem feuchten Tuch reinigen. Verwenden Sie nur Wasser oder ein mildes Reinigungsmittel.
Mit einem sauberen Tuch abwischen.
Zur Erhöhung der Stabilität die Schrauben und anderen Verbindungsstücke bei Bedarf nachziehen.

HU: ÁLTALÁNOS ÚTMUTATÁS A FÁBÓL KÉSZÜLT VAGY ÖSSZETETT FAANYAGOT, PÉLDÁUL MELAMIN-, LAMINÁLT VAGY FURNÉRFELÜLETET TARTALMAZÓ BÚTOROKHOZ
Törölje tisztára nedves ruhával. Csak vizet vagy kímélő tisztitószert használjon.
Törölje szárazra tiszta ruhával.
A nagyobb stabilitás érdekében szükség esetén húzd meg újra a csavarokat és egyéb összekötő elemeket.

PT : INSTRUÇÕES GERAIS PARA OS MOVÉIS DE MADEIRA, LAMINADO, MELAMINA E FOLHEADO.
Limpar com um pano húmido, utilizar apenas água ou detergente doce.
Limpar com um pano seco.
Para uma maior estabilidade, volte a apertar os parafusos e outros conetores sempre que necessário.

IT : ISTRUZIONI GENERALI PER MOBILI IN LEGNO O MATERIALI COMPOSITI IN LEGNO (COME SUPERFICI IN MELAMINICO, LAMINATO O IMPIALLACCIATO)
Pulire con un panno umido. Utilizzare solo acqua o un detergente delicato.
Asciugare con un panno pulito.
Per una maggiore stabilità, stringi nuovamente le viti e gli altri elementi di fissaggio quando necessario.

NL : ALGEMENE INSTRUCTIES VOOR MEUBELS VERVAARDIGD UIT HOUT OF HOUTCOMPOSIET ALS MELAMINE, LAMINAAT OF FINEEROPPERVLAKKEN!
Reinig met een vochtige doek. Gebruik alleen water of wasmiddel.
Droogwrijven met een schone doek.
Voor extra stevigheid de schroeven en andere verbindingen nogmaals aandraaien wanneer nodig.

CZ : OBECNÉ POKYNY TÝKAJÍCÍ SE NÁBYTKU VYROBENÉHO ZE DŘEVA NEBO Z KOMPOZITŮ DŘEVA, NAPŘ. S POVRCHEM Z MELAMINU, LAMINÁTU NEBO DÝHY!
Čistěte otřením navlhčeným hadříkem. Používejte pouze vodu nebo jemný čistící prostředek.
Vytřete dosucha čistým hadříkem.
Pro zvýšení stability šrouby a další spojovací díly v případě potřeby dotáhněte.

ES : INSTRUCCIONES GENERALES PARA MUEBLES FABRICADOS CON MADERA, MELAMINA, LAMINADO Y CHAPA.
Limpiar con pano húmedo. Utilizar únicamente agua o detergente suave.
Secar con un paño seco.
Para mayor estabilidad, aprieta de nuevo los tornillos y otros conectores cuando sea necesario.

PL : OGÓLNE INSTRUKCJE DOTYCZĄCE MEBLI Z DREWNA ORAZ MATERIAŁÓW DREWNOPOCHODNYCH : MELAMINA, LAMINAT, OKLEINA
Do czyszczenia należy używać wilgotnej ściereczki. Używać wyłącznie wody lub delikatnego detergentu.
Wycierać do sucha ściereczką.
Aby uzyskać optymalną stabilność, w razie potrzeby dokręć śruby i inne elementy mocujące.

SK: VŠEOBECNÉ POKYNY PRE NÁBYTOK VYROBENÝ Z DREVA ALEBO KOMPOZITNÝCH MATERIÁLOV, NAPRÍKLAD MELAMÍNU, LAMINÁTU ALEBO PREGLEJKOVÝCH POVRCHOV!
Utrite dočista navlhčenou utierkou. Používajte iba vodu alebo jemný čistiaci prostriedok.
Utrite dosucha čistou utierkou.
Na zvýšenie stability v prípade potreby opätovne utiahnite skrutky a ostatné spojovacie prvky.

AR: تعليمات عامة للأثاث المصنوع من الخشب أو الخشب المركبات مثل الميلامين أو الصفائح أو الأسطح الخشبية

امسحي بقطعة قماش مبللة. استخدم الماء أو المنظف اللطيف فقط يجف بقطعة قماش نظيفة.

لمزيد من الثبات، أعد ربط المسامير والوصلات الأخرى عند الضرورة.

20875C - 1542LICO - 6/56

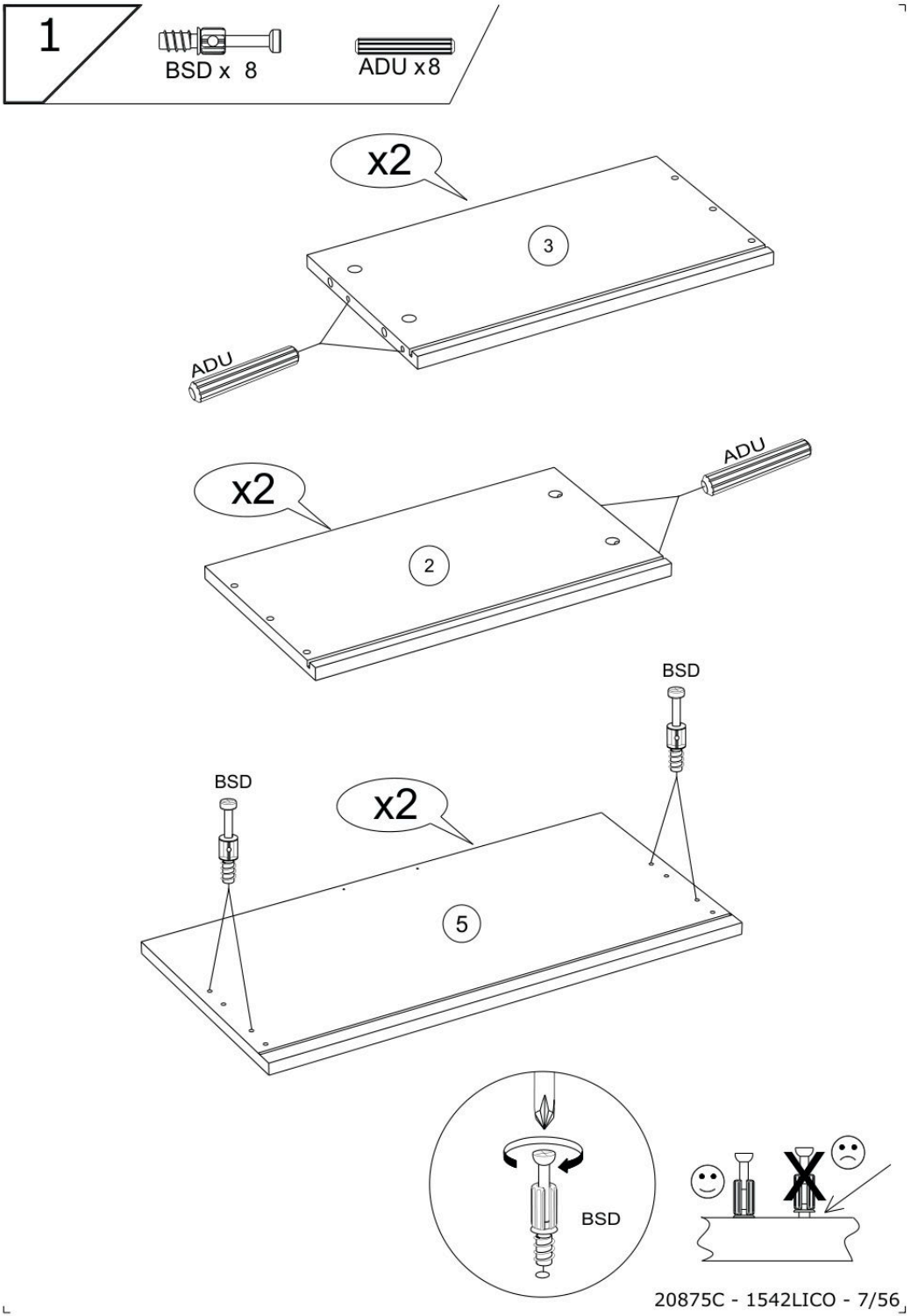

20875C - 1542LICO - 7/56

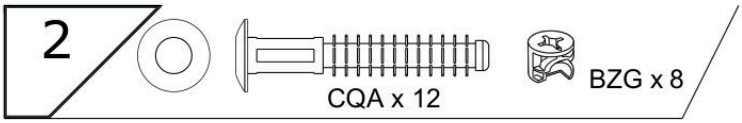

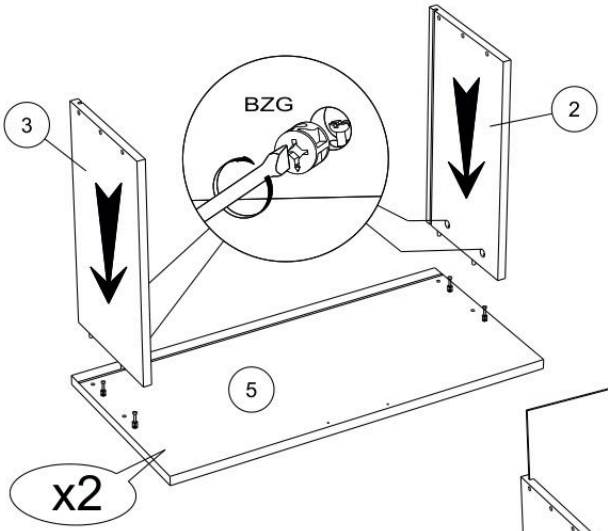

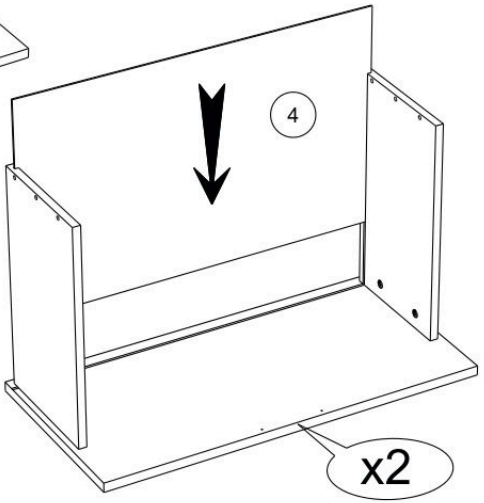

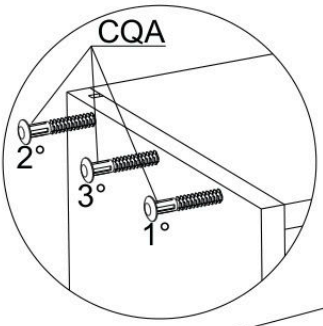

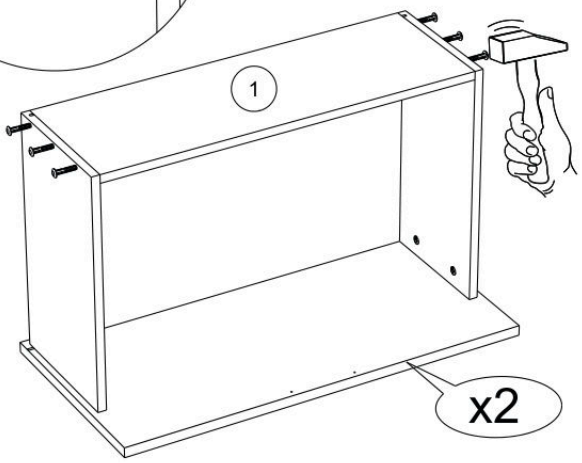



20875C - 1542LICO - 8/56

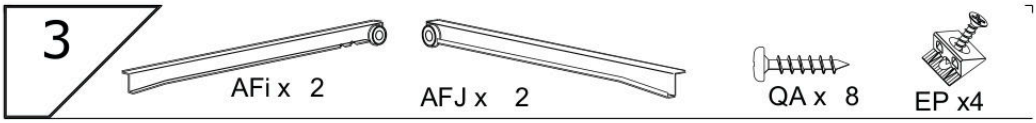

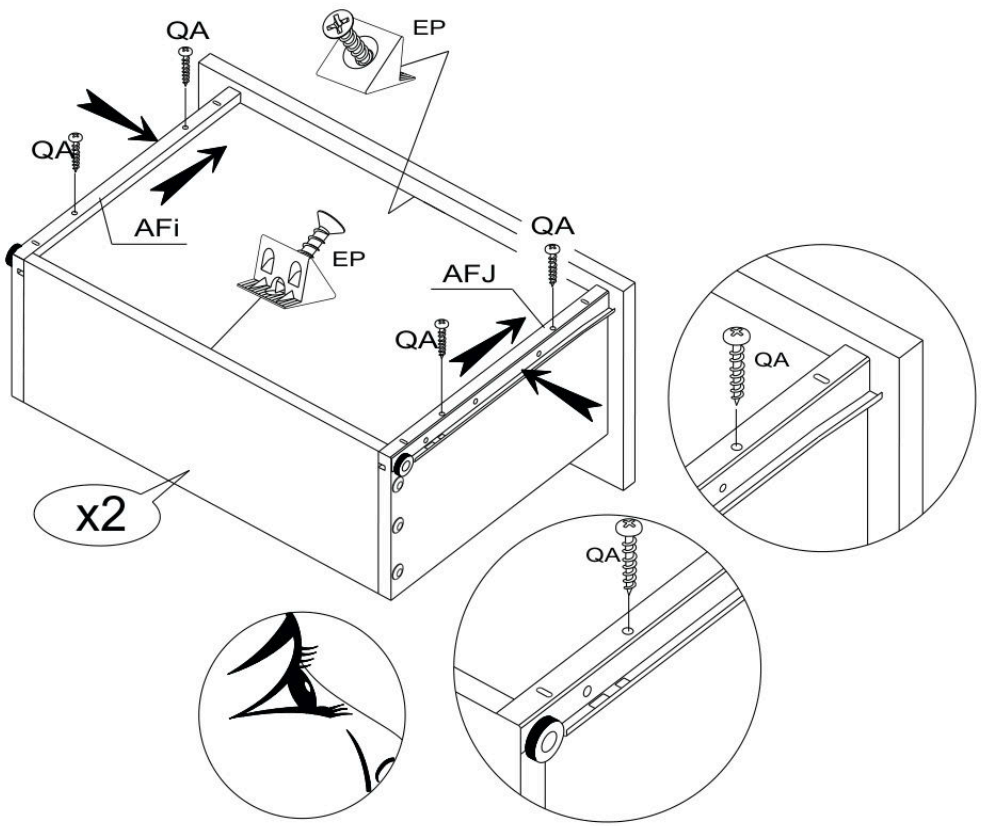

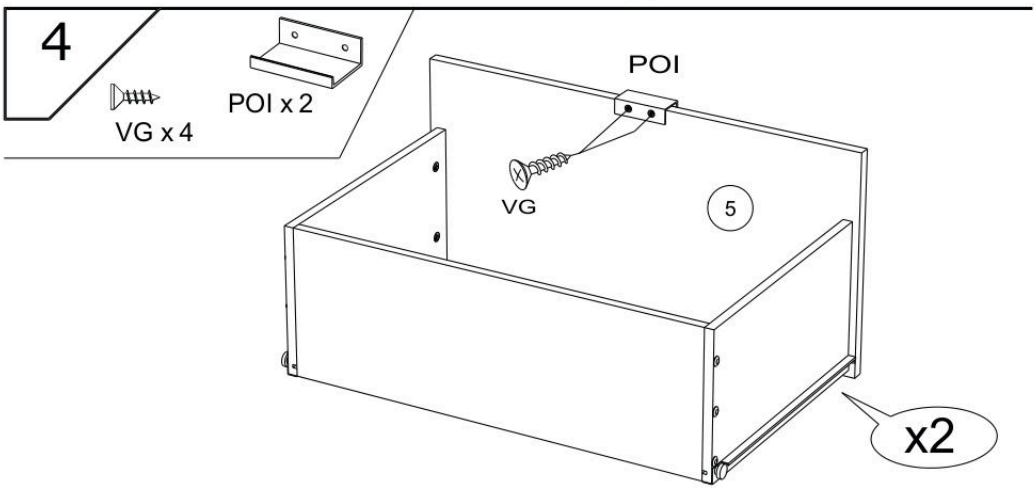

20875C - 1542LICO - 9/56

5

ADM x 4

BXC x 4

XN x 4

AHX x 2

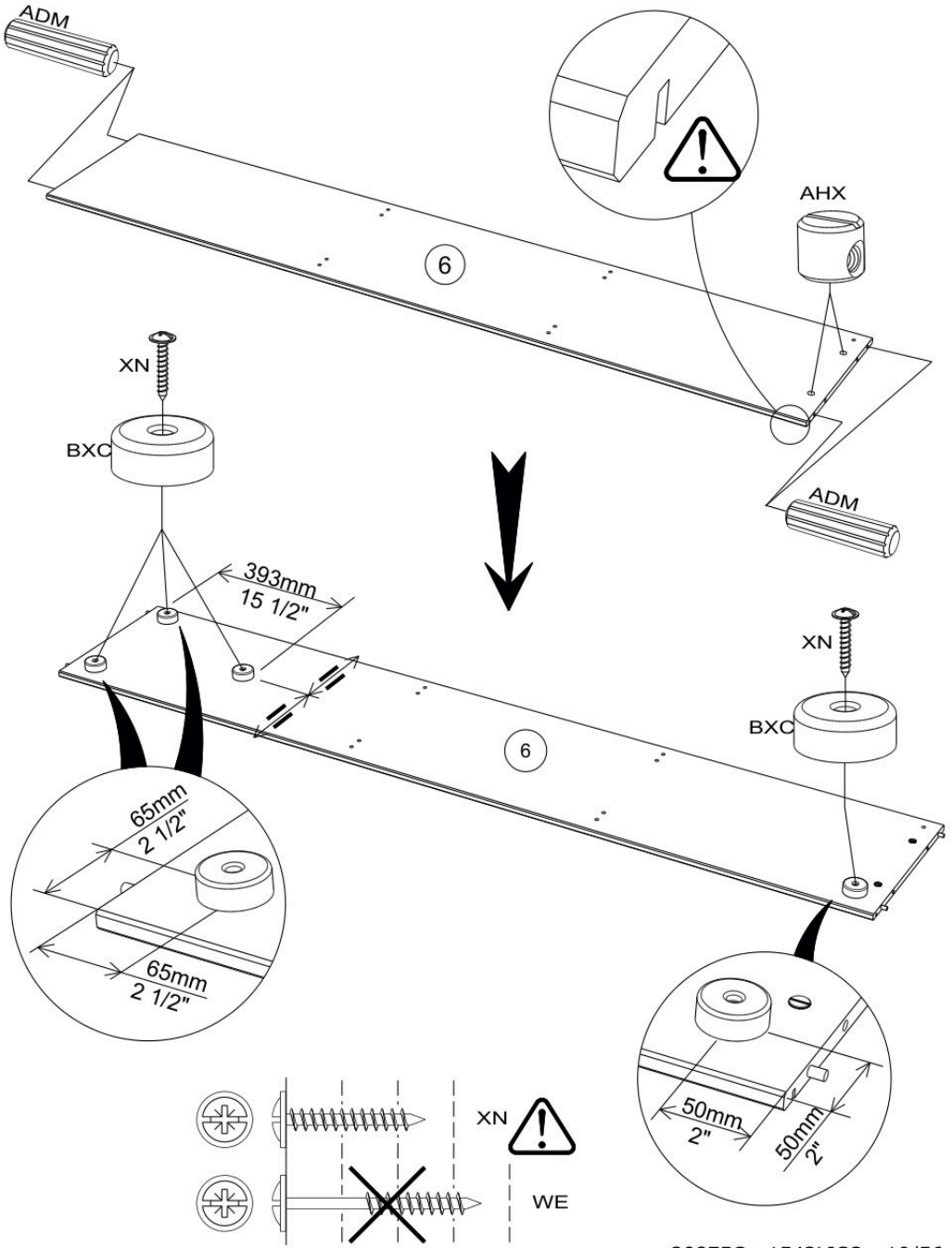

20875C - 1542LICO - 10/56

6

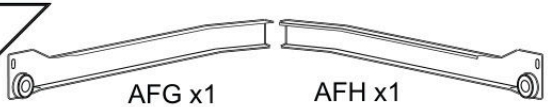

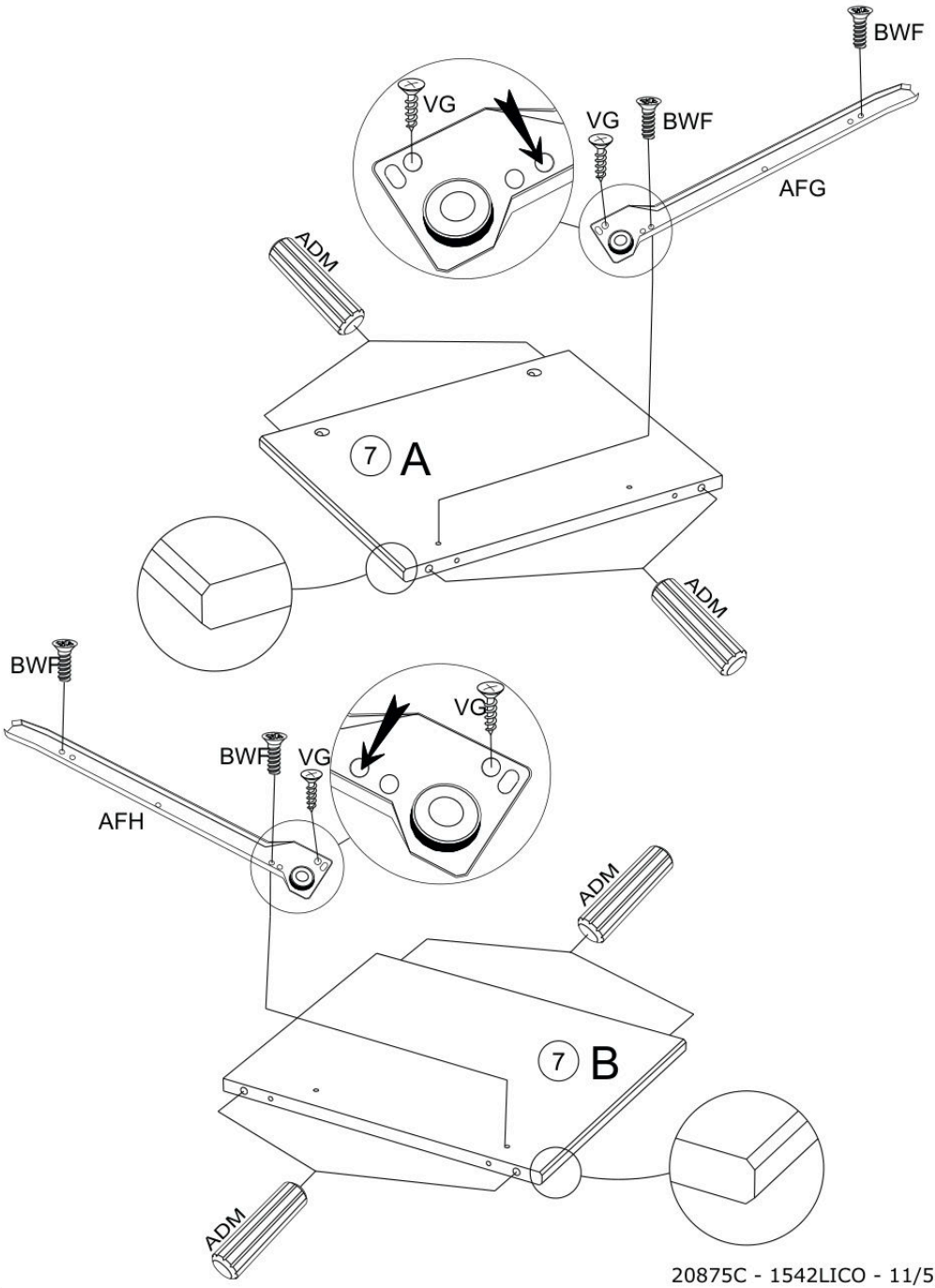

20875C - 1542LICO - 11/56

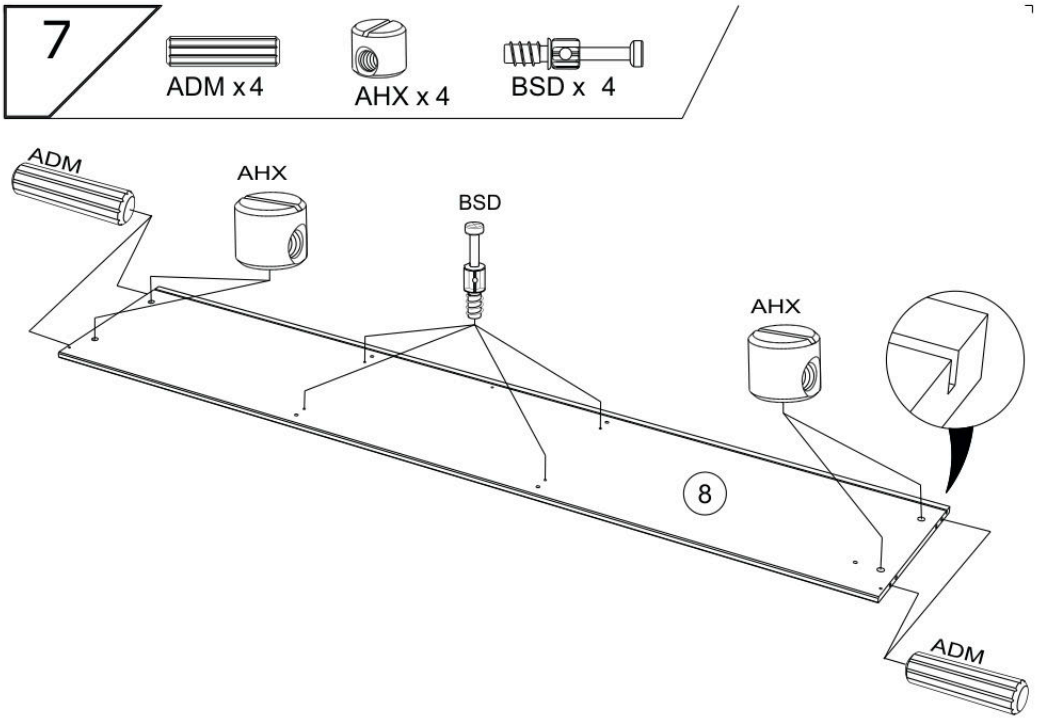
7
ADM x 4
AHX x 4
BSD x 4
ADM
AHX
BSD
AHX
8
ADM

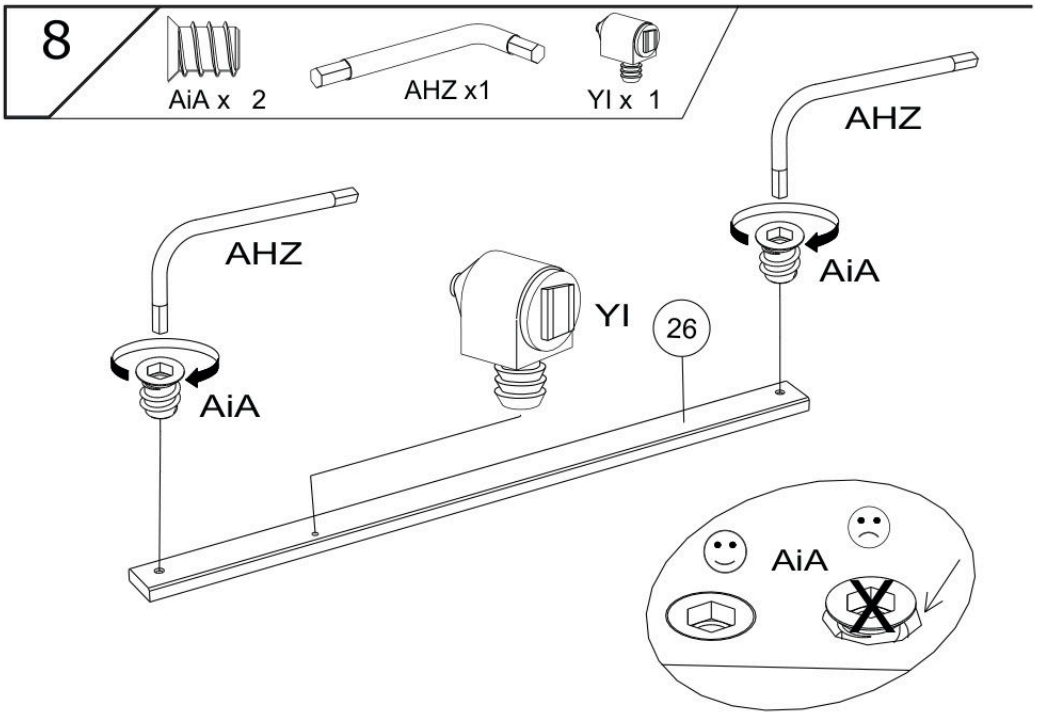
8
AiA x 2
AHZ x1
YI x 1
AHZ
AiA
AHZ
AiA
YI
26
AiA

9


ADM x 4


AHX x 4

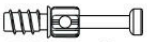
BSD x 2


AiA x 6


AHZ x1

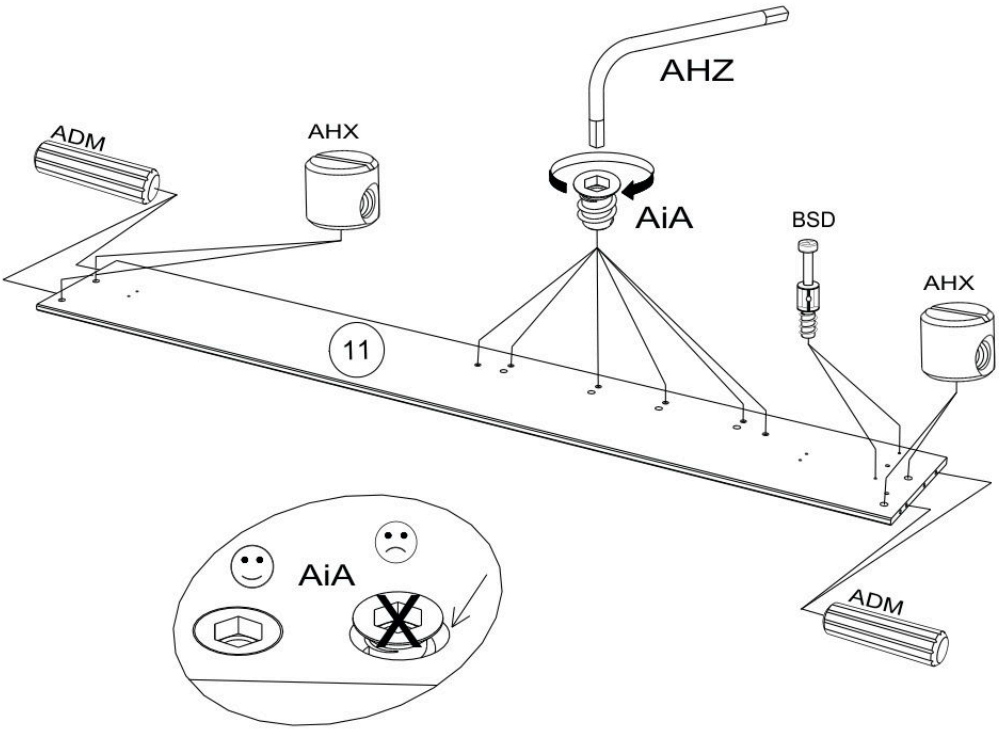

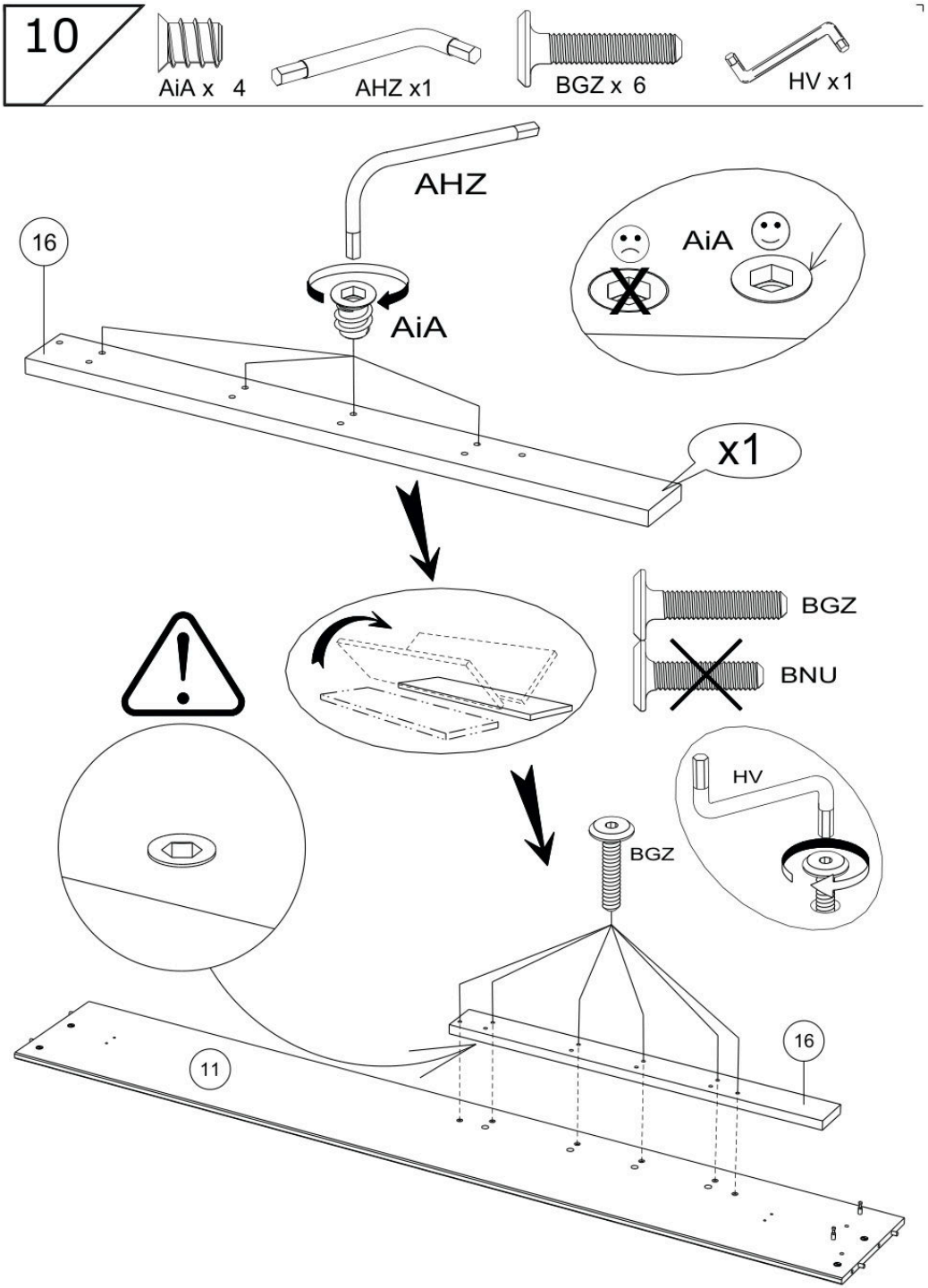

20875C - 1542LICO - 14/56

11

ADM x4 AHX x 4 BSD x 2 AiA x 6 AHZ x1

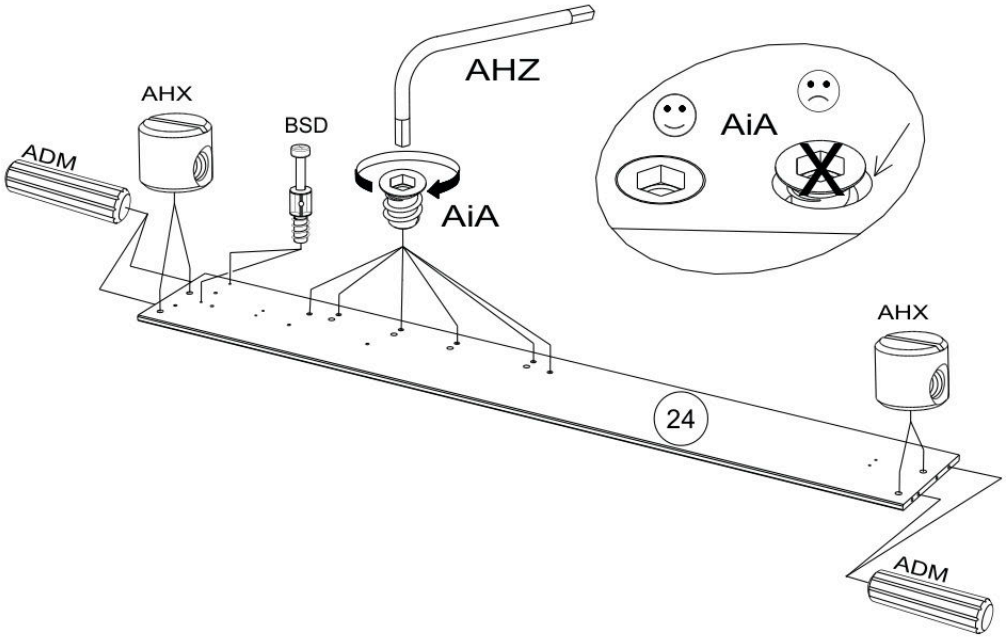

12

ADM x2 AHX x 2 BSD x 2

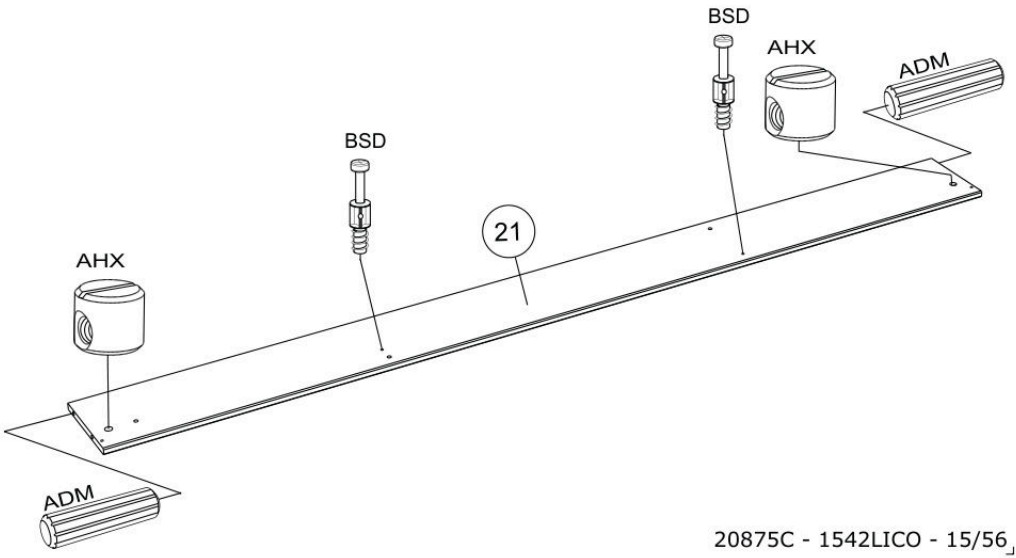

20875C - 1542LICO - 15/56

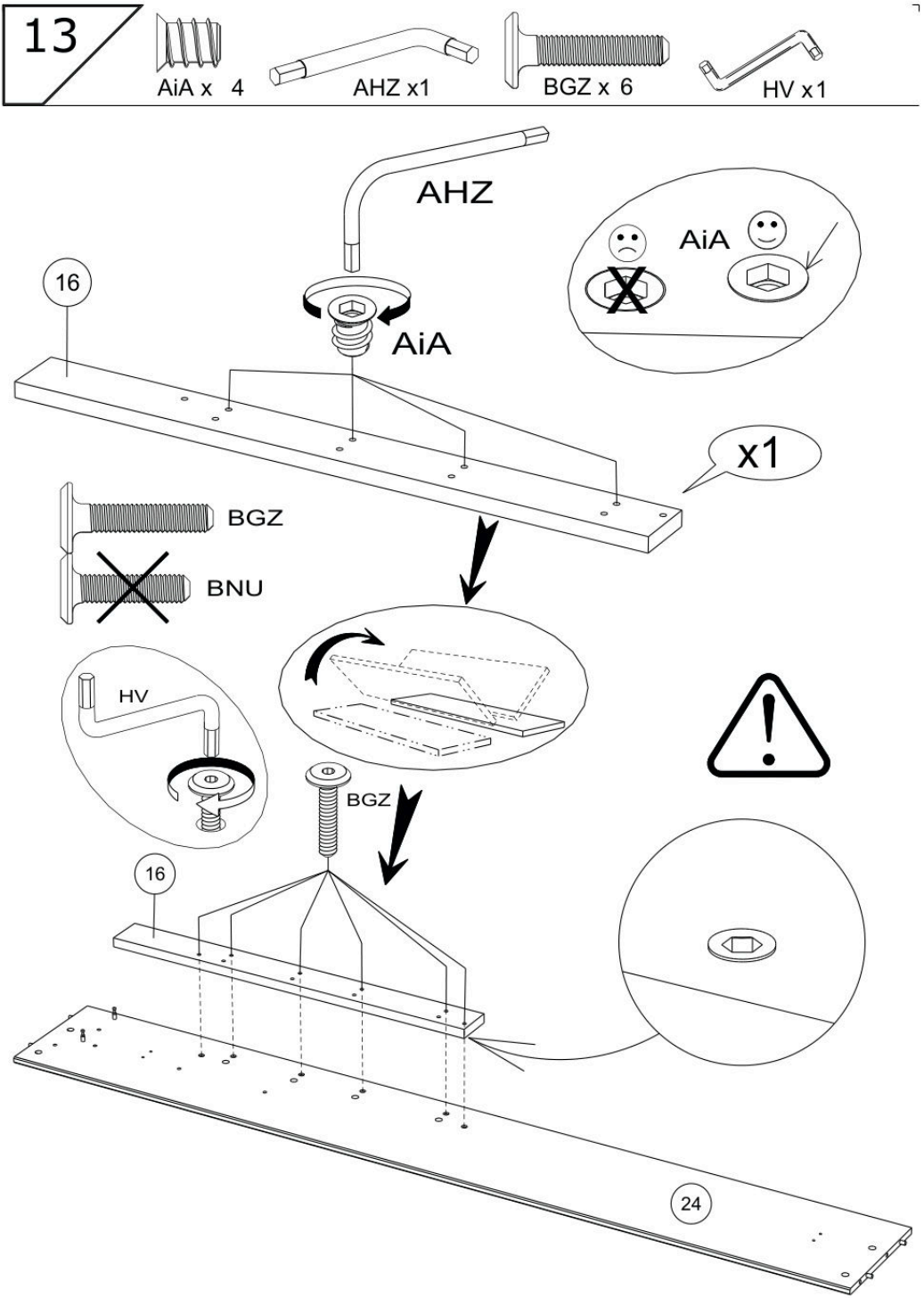

20875C - 1542LICO - 16/56

14

EO x1 BWU x2 ANN x 2 CKL x 2 AGN x 4 AMO x 4

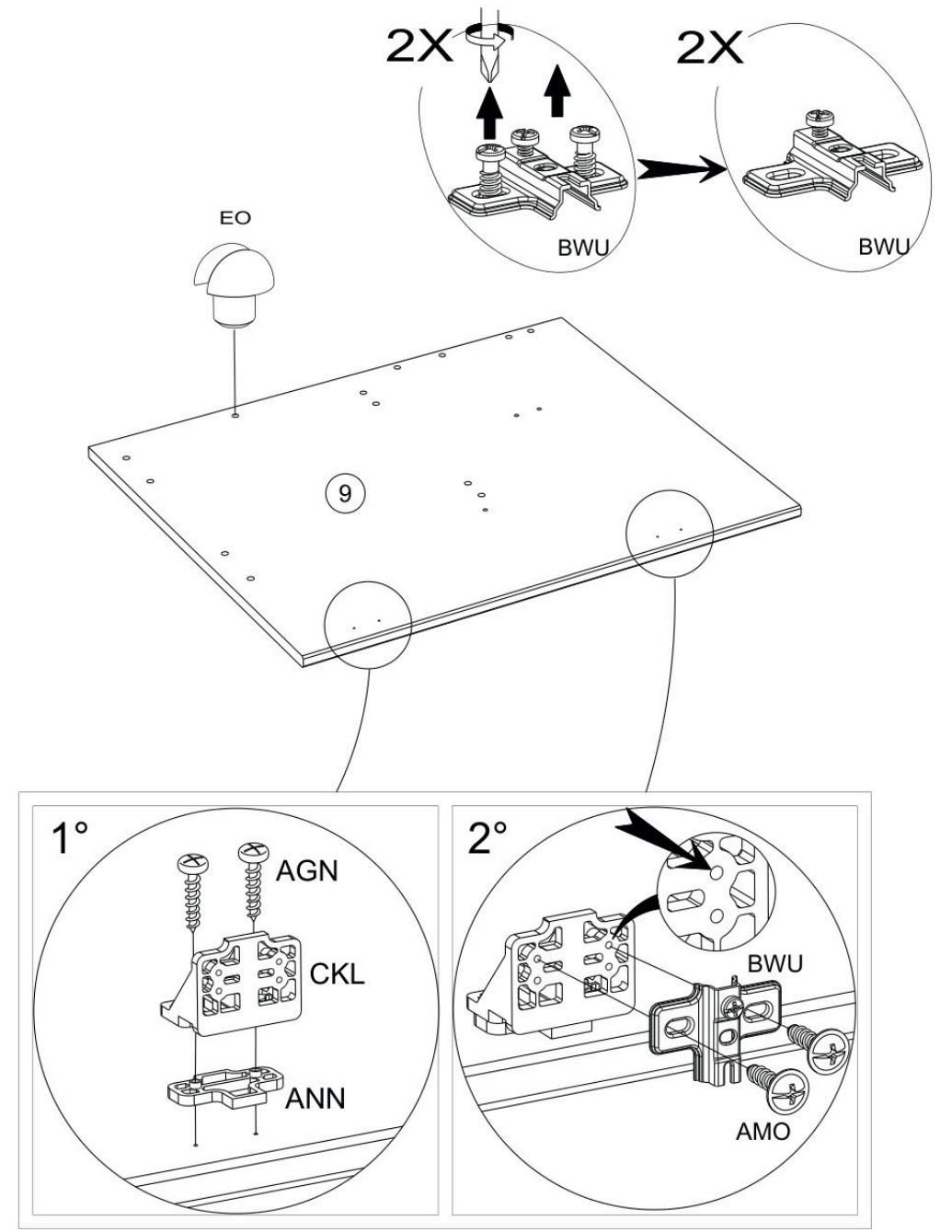

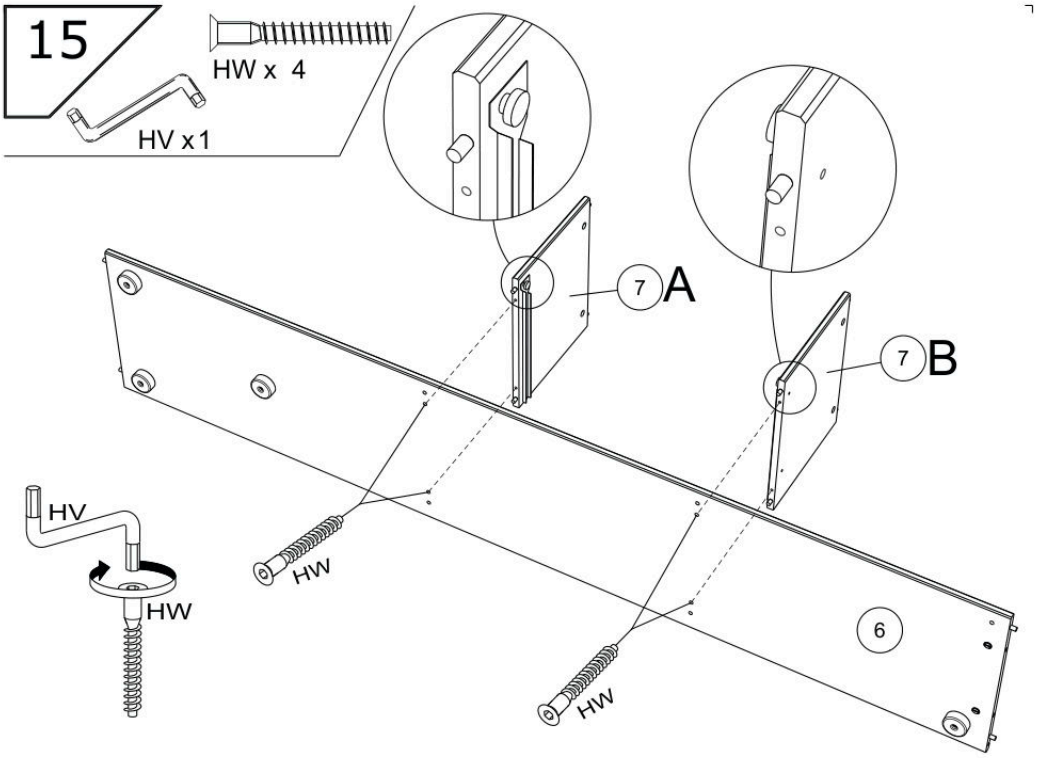
15
HW x 4
HV x1
7
A
7
B
HV
HW
HW
HW
6

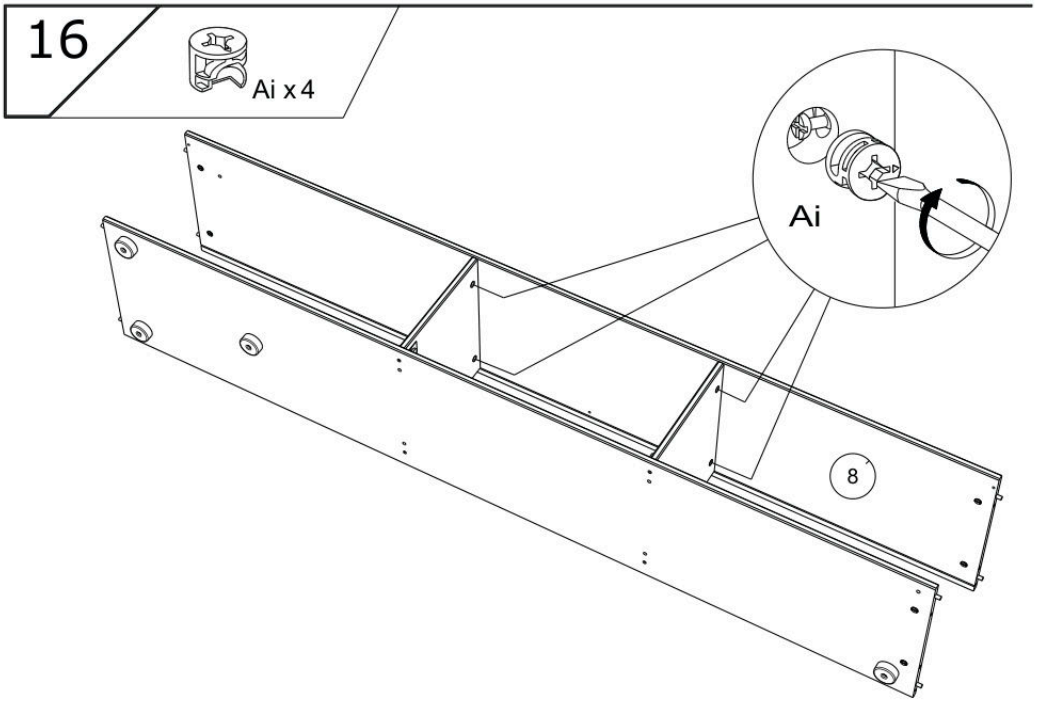
16
Ai x4
Ai
8

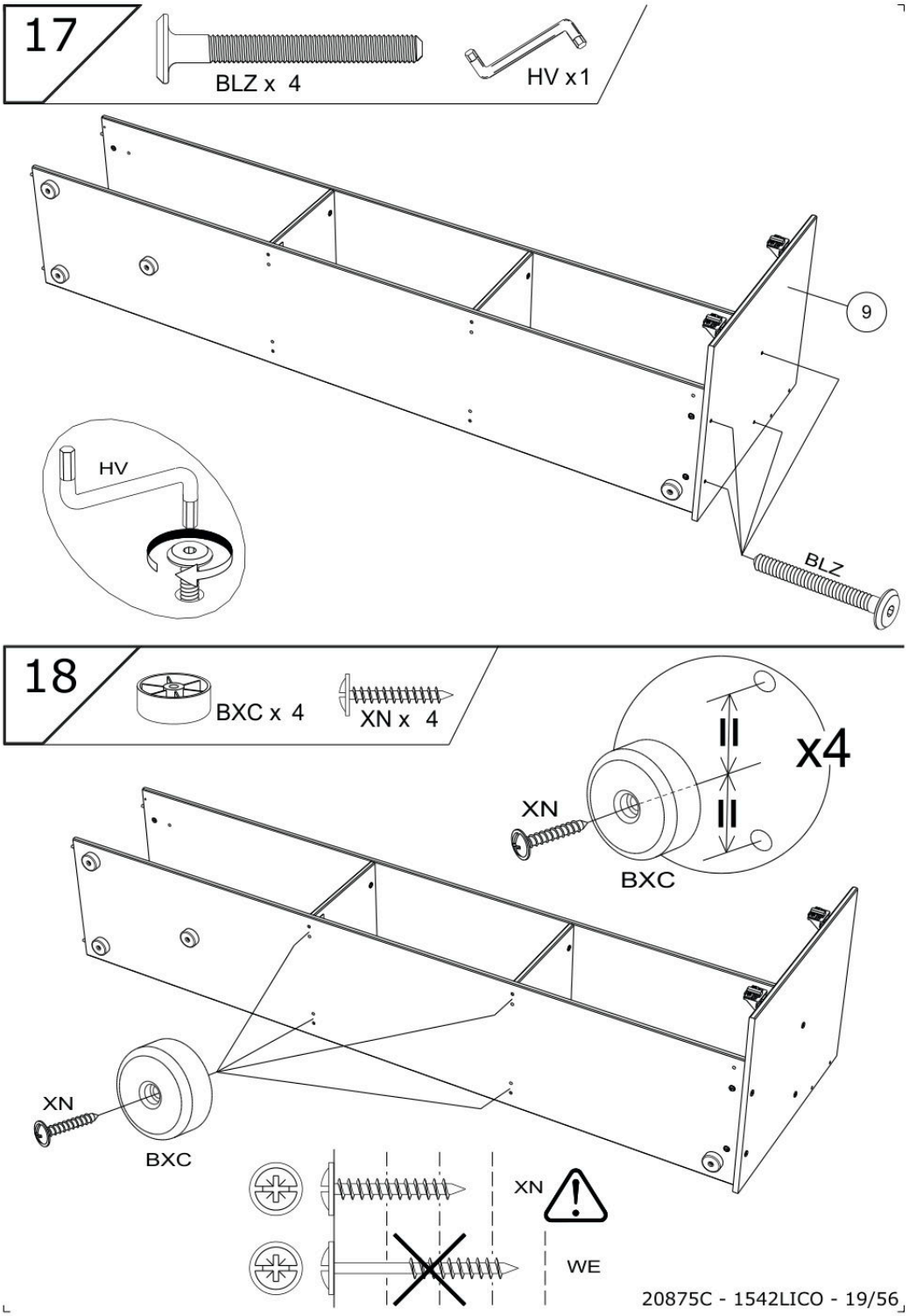
17
BLZ x 4
HV x1
9
HV
BLZ
18
BXC x 4
XN x 4
x4
XN
BXC
XN
BXC
XN
WE
20875C - 1542LICO - 19/56

19a

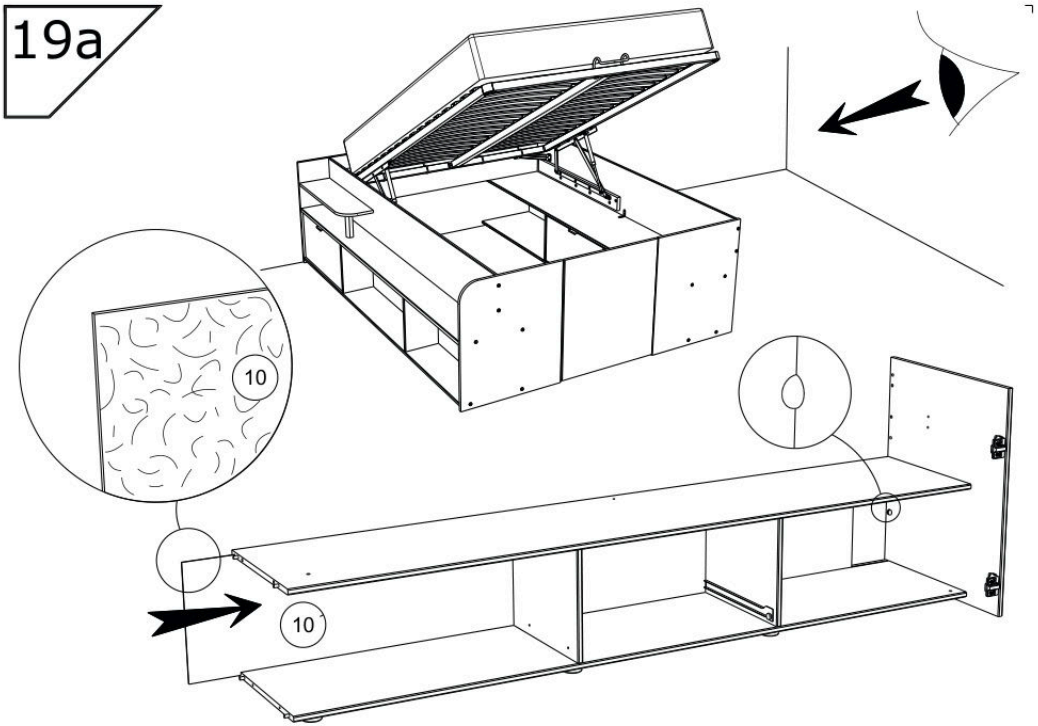

19b

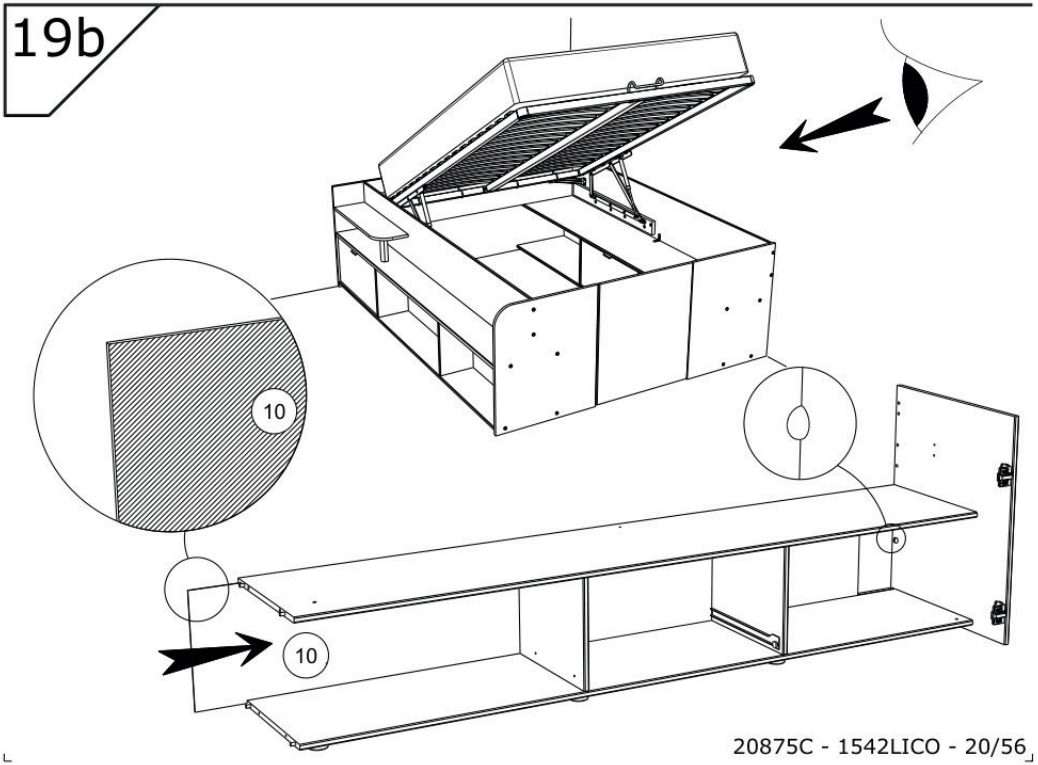

20875C - 1542LICO - 20/56

20

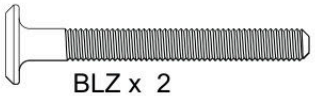



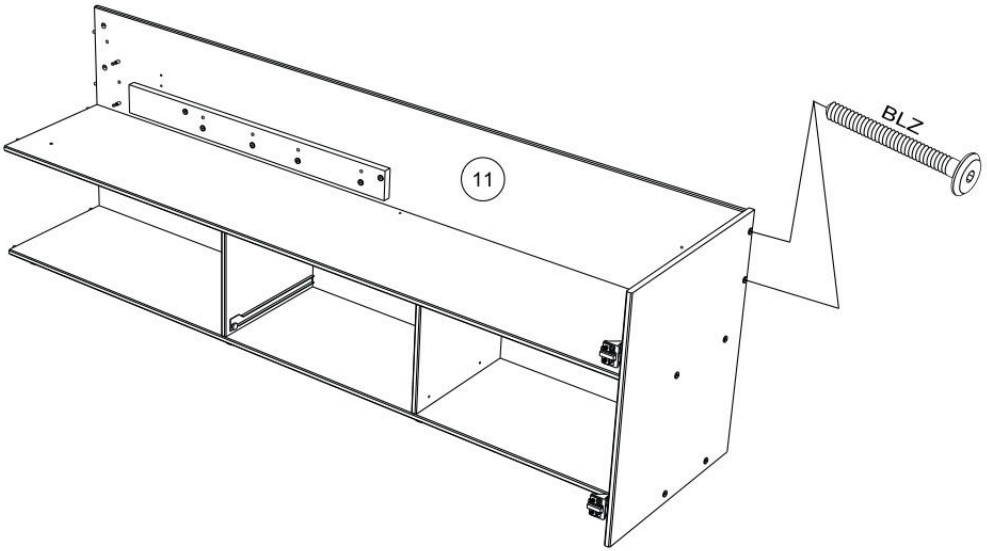

21





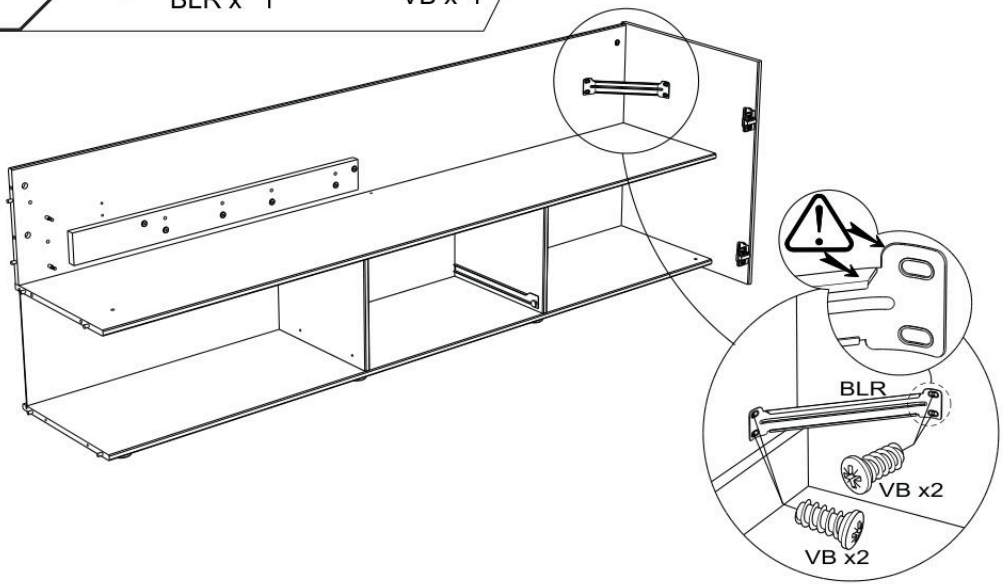

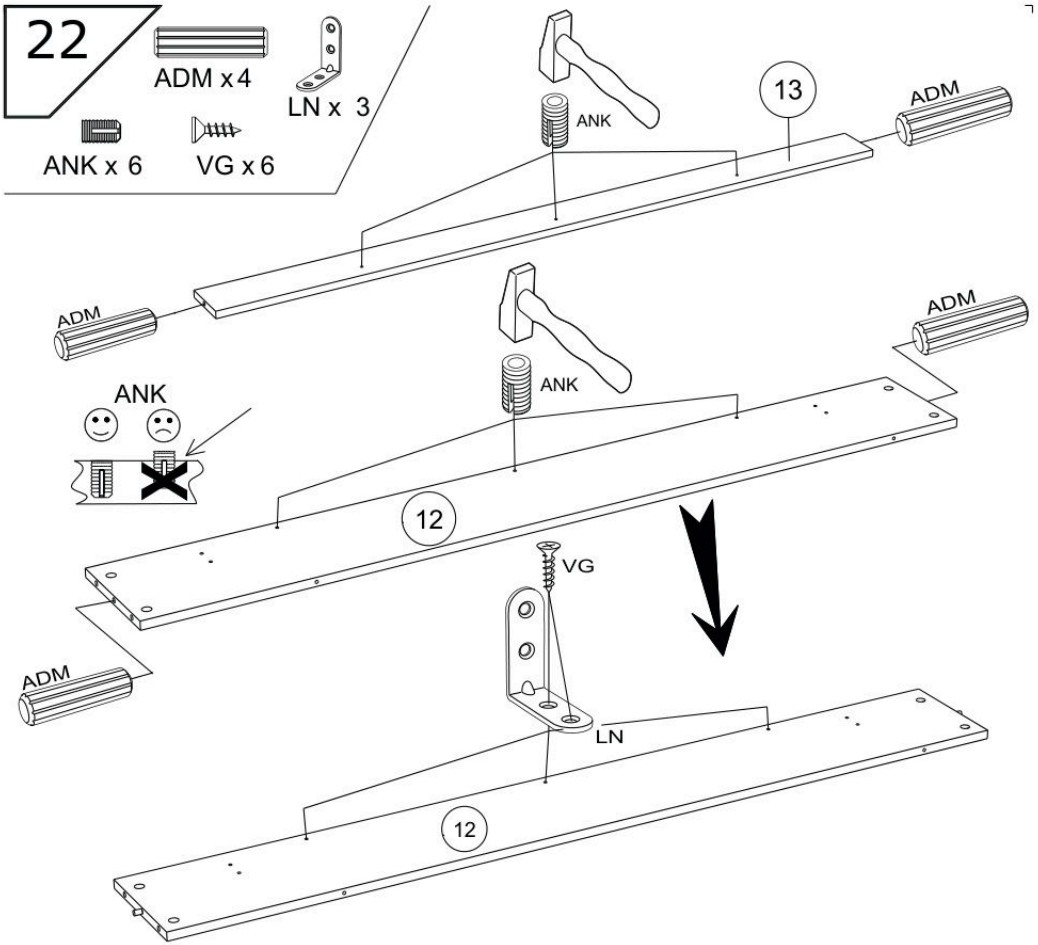

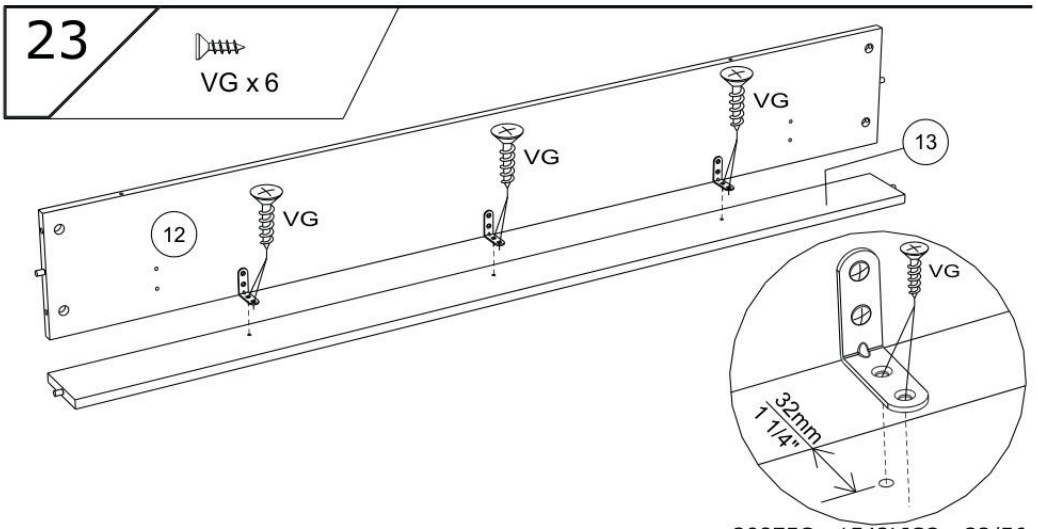

20875C - 1542LICO - 22/56

24



Ai x 2

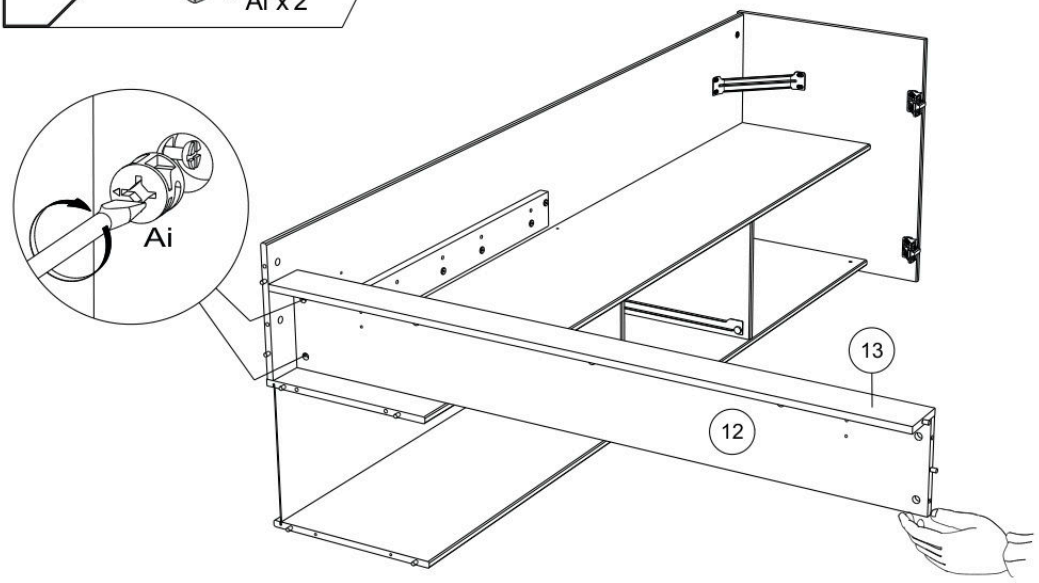

25



HW x 1



HV x1

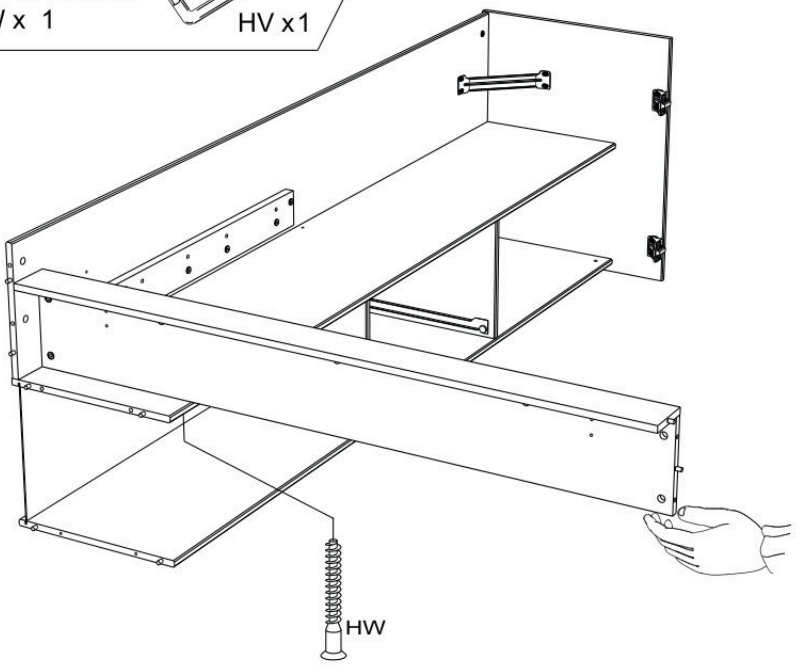


ADM x4


BXC x 6


XN x 6


AHX x 2

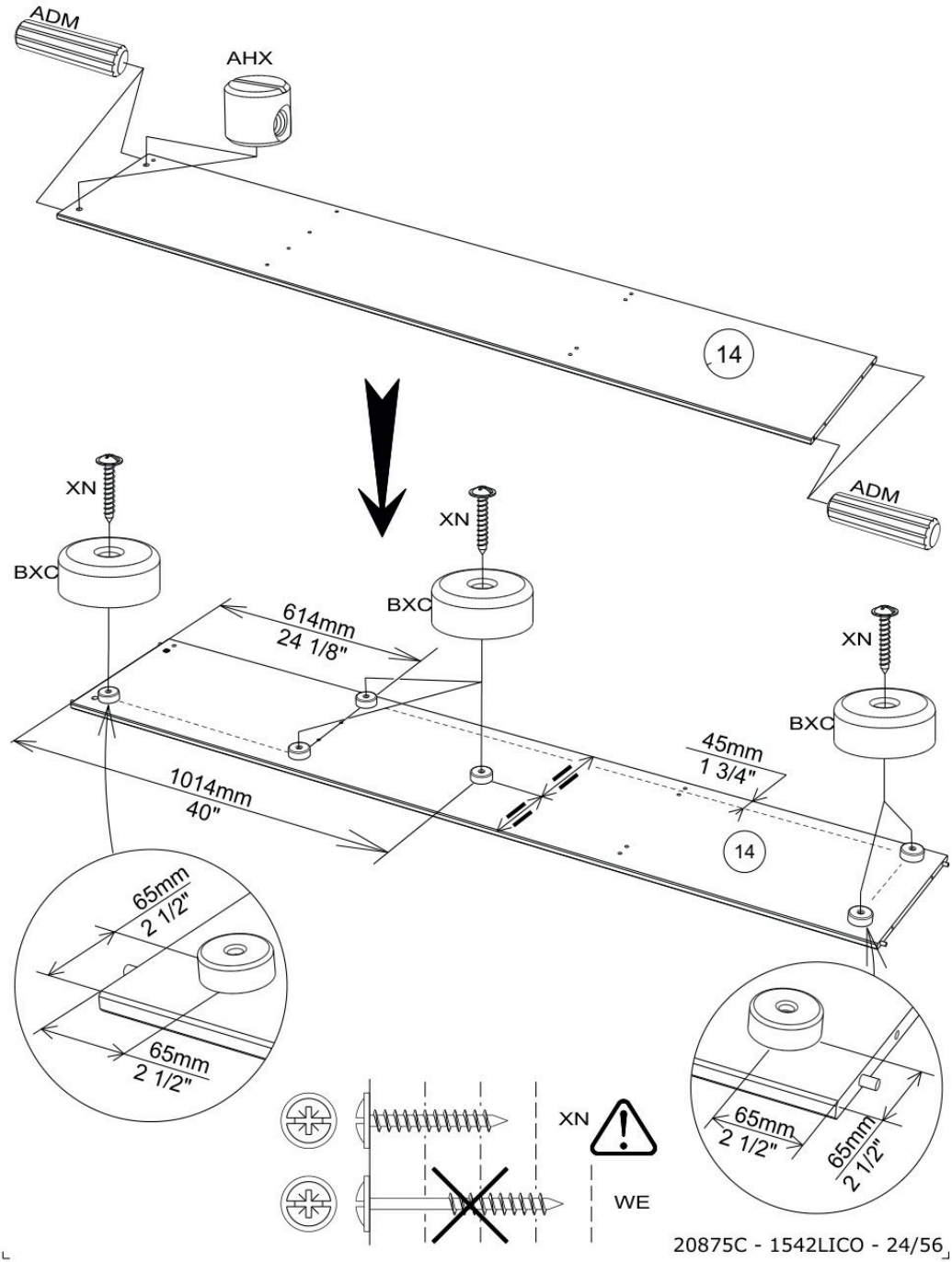

20875C - 1542LICO - 24/56

27

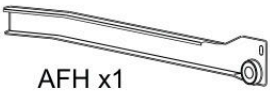
AFH x1


ADM x 4


BWF x 2


VG x 1

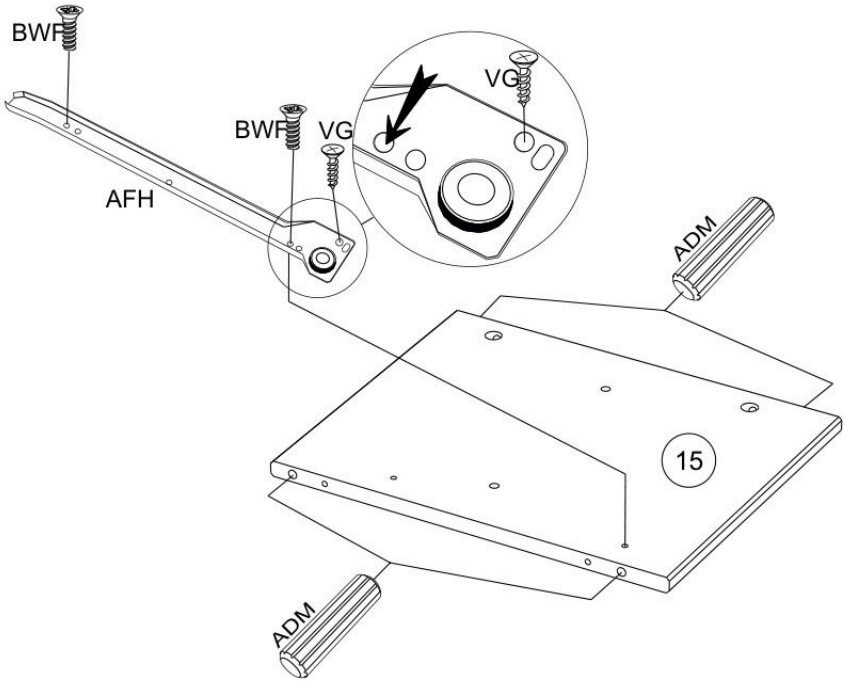

28

ADM x 7

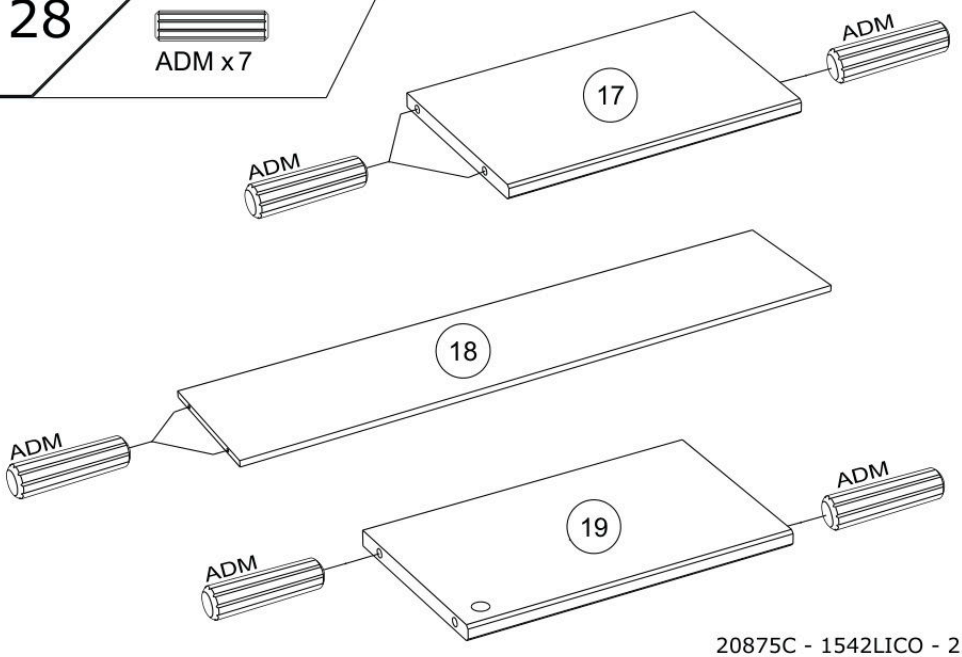

20875C - 1542LICO - 25/56

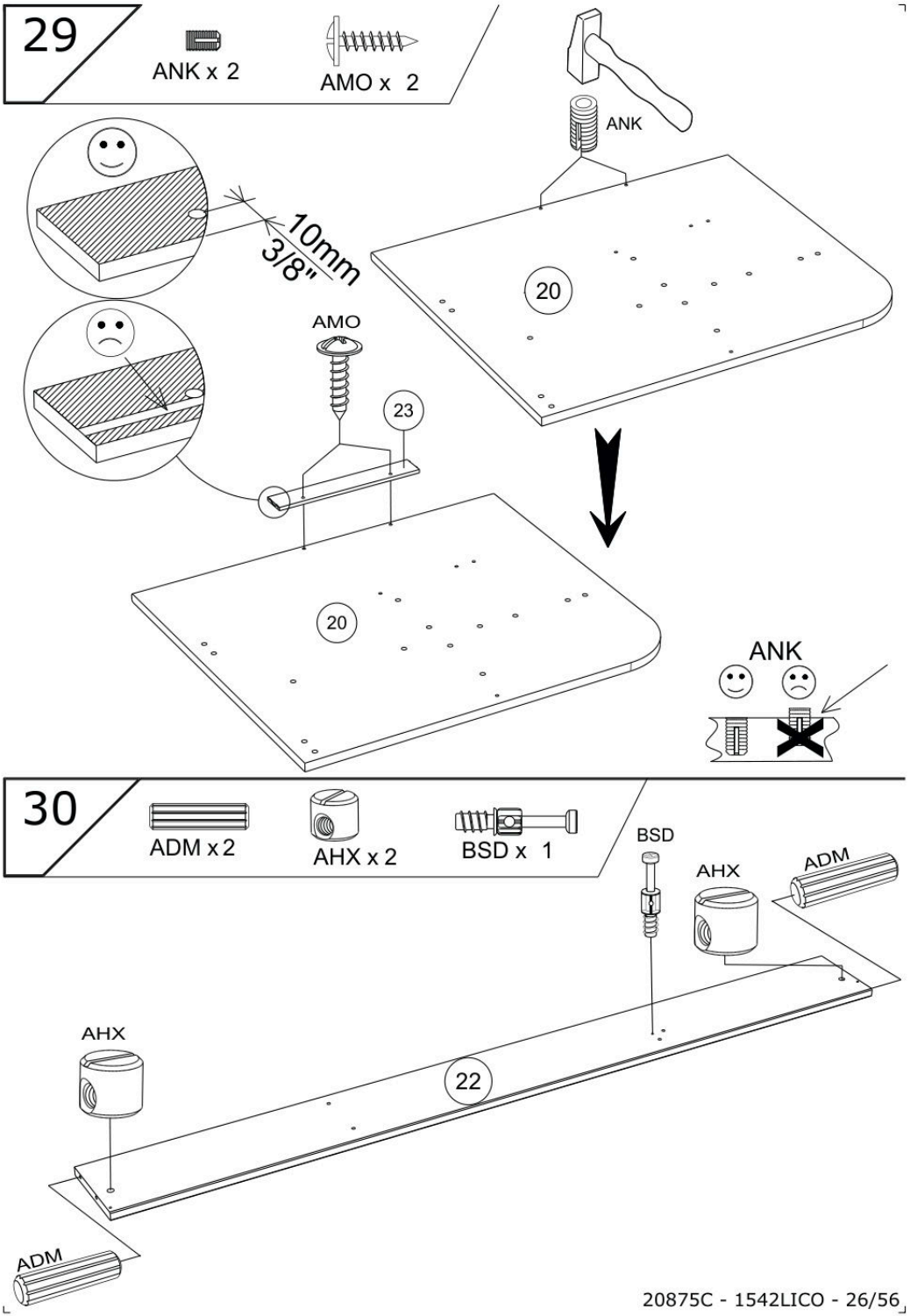
29
ANK x 2
AMO x 2
ANK
10mm
3/8"
AMO
23
20
20
ANK
30
ADM x 2
AHX x 2
BSD x 1
BSD
AHX
ADM
AHX
22
ADM

31


HW x 3


HV x1

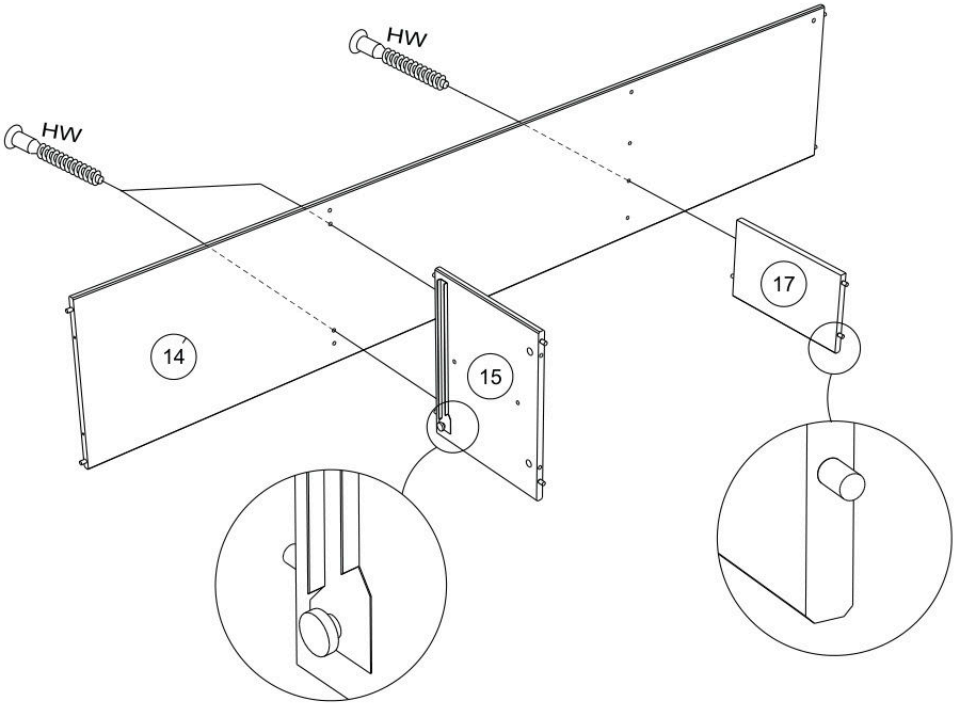

32


HW x 2


HV x1

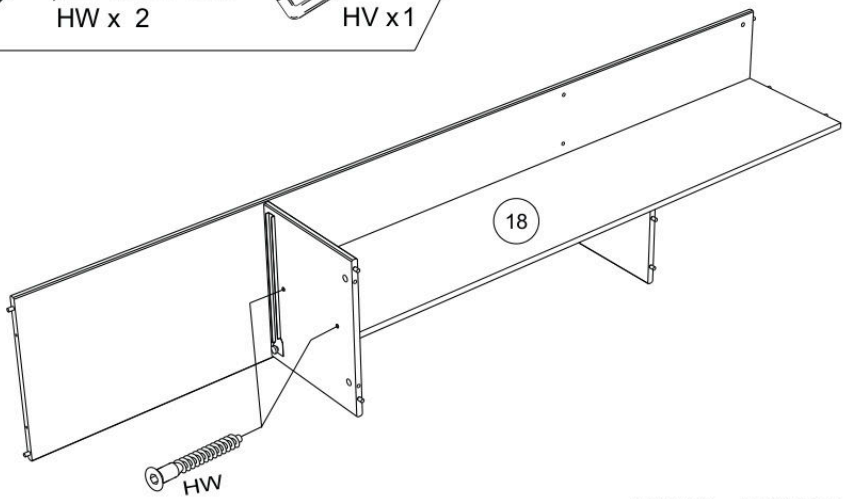

20875C - 1542LICO - 27/56

33

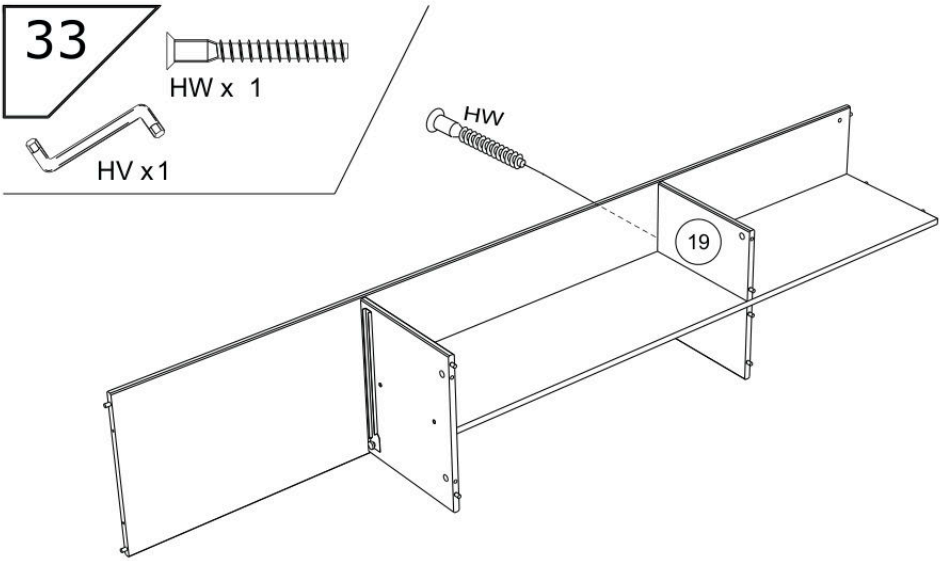

34

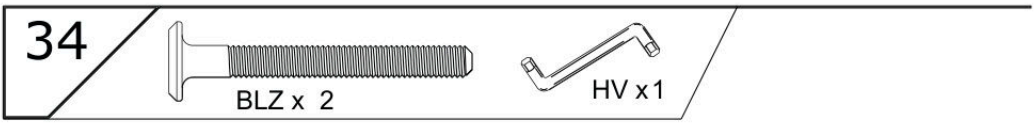

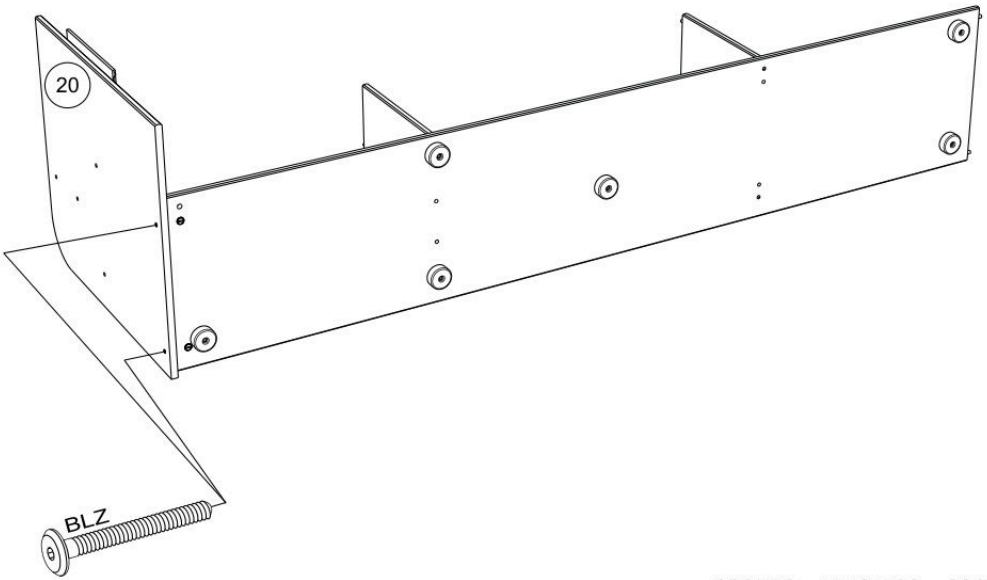

20875C - 1542LICO - 28/56

35





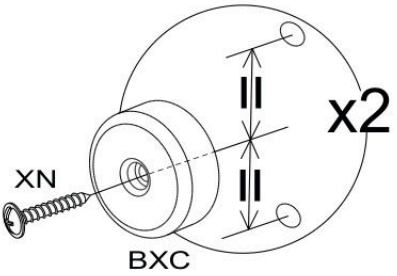

36

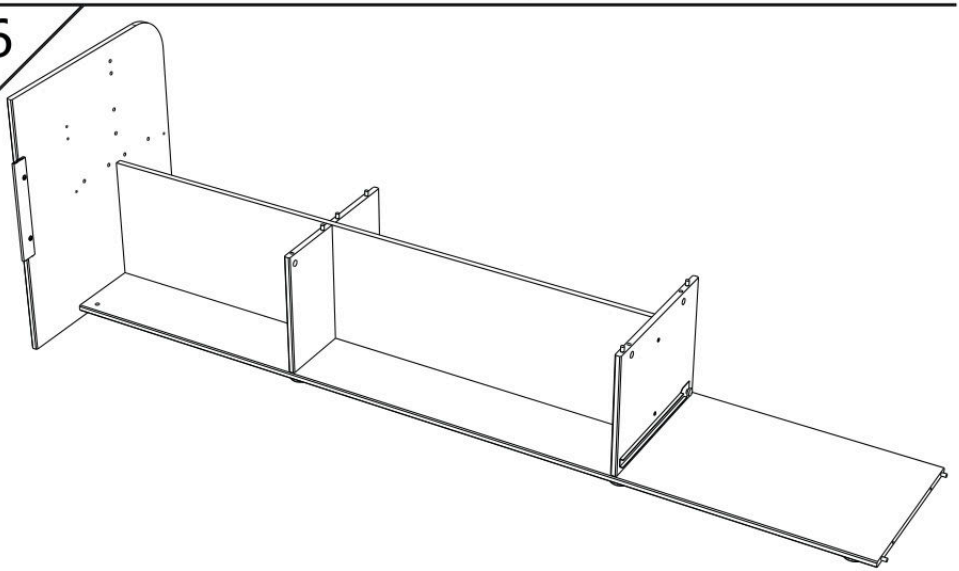

20875C - 1542LICO - 29/56

37

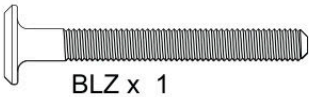





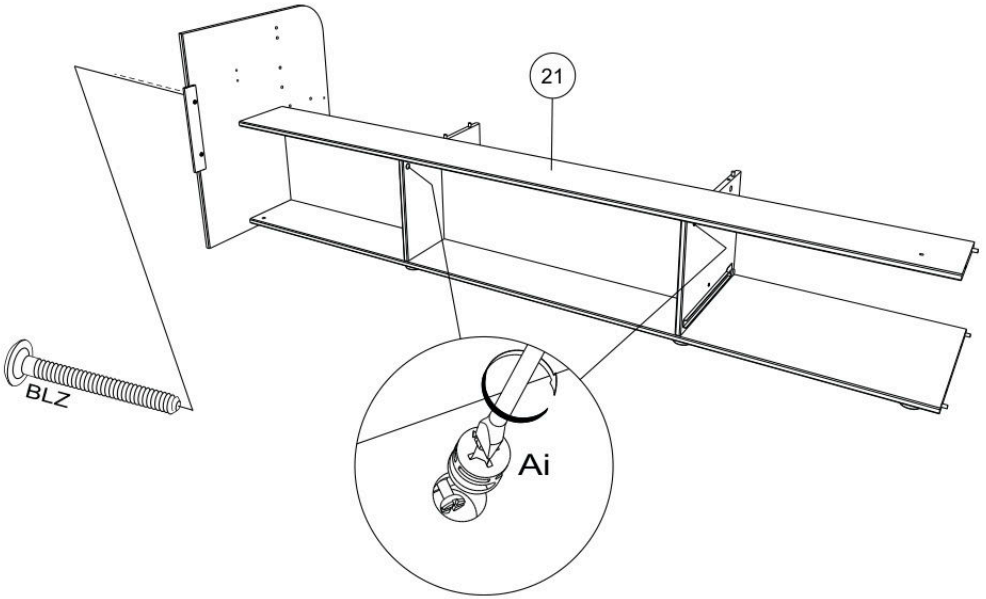

38

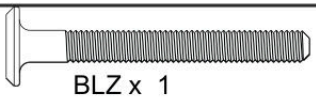



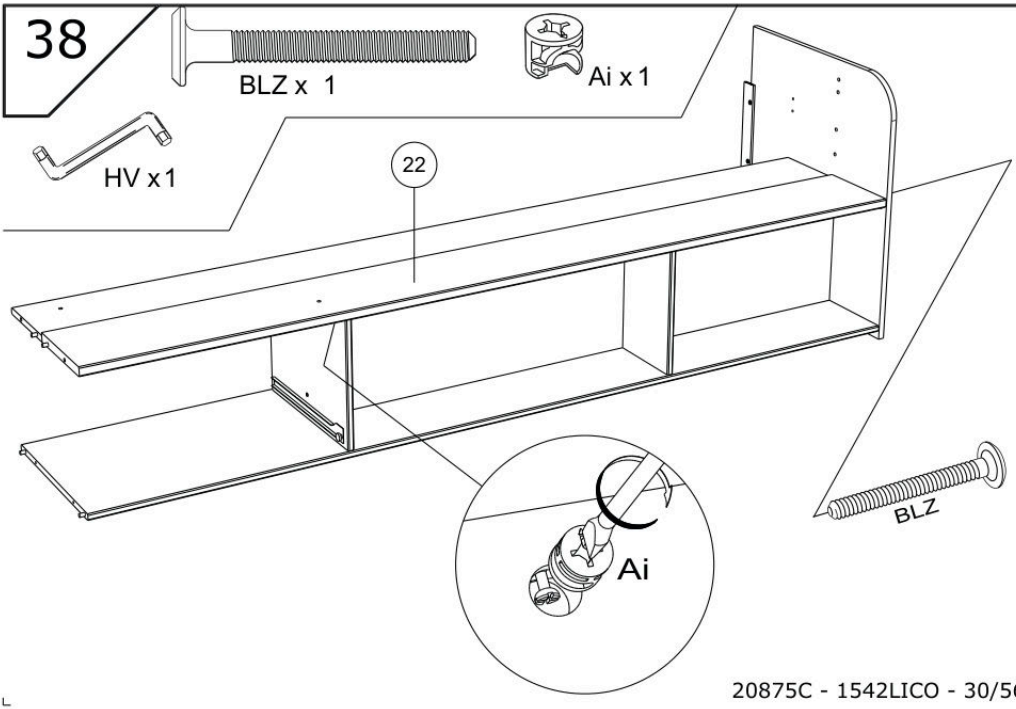

20875C - 1542LICO - 30/56

39

BLZ x 2

HV x1

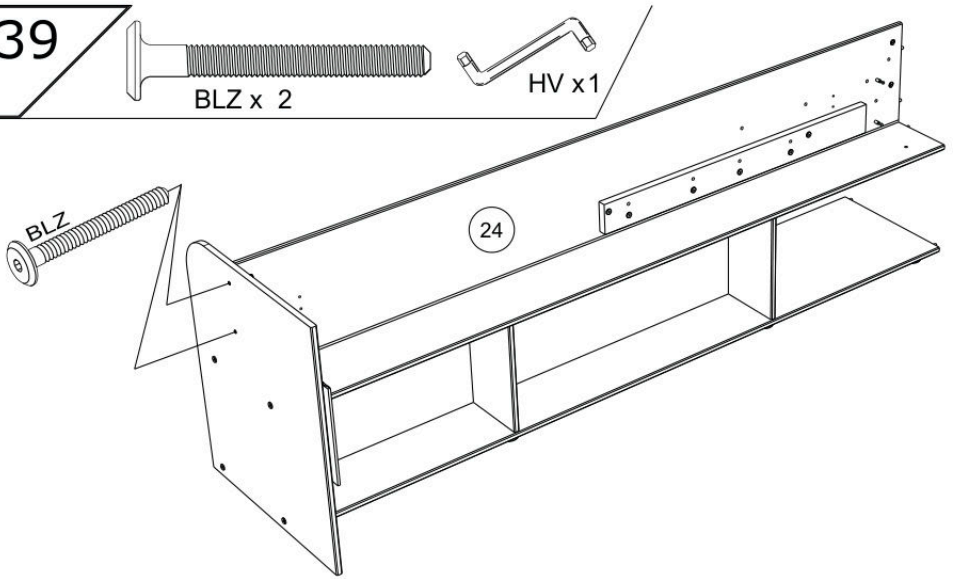

40

BLR x 1

VB x 4

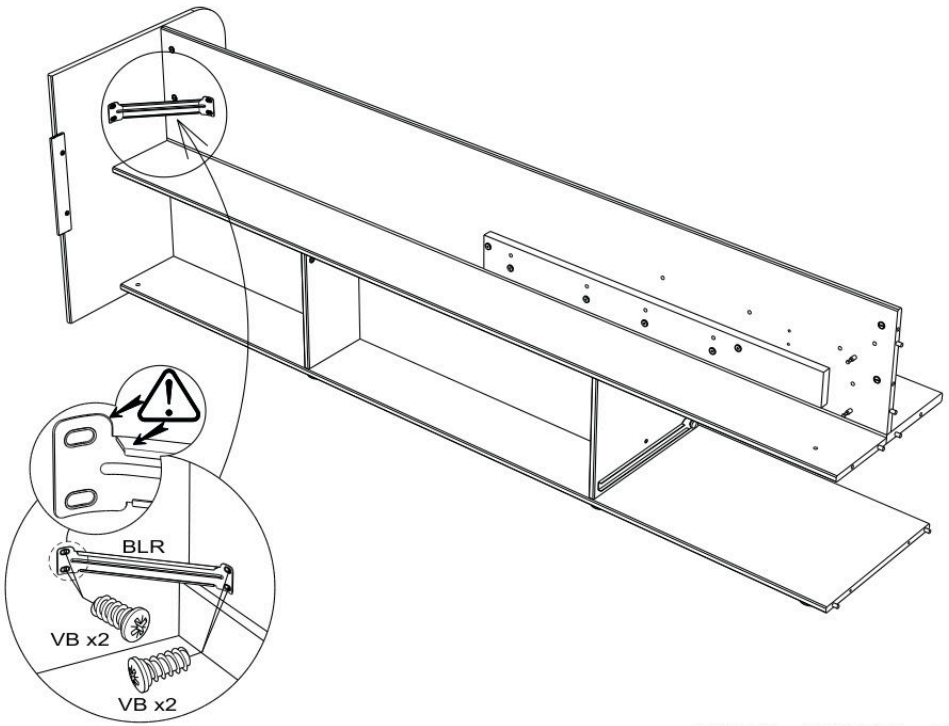

20875C - 1542LICO - 31/56

41

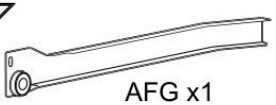
AFG x1


BWF x 2


VG x 1


EO x1

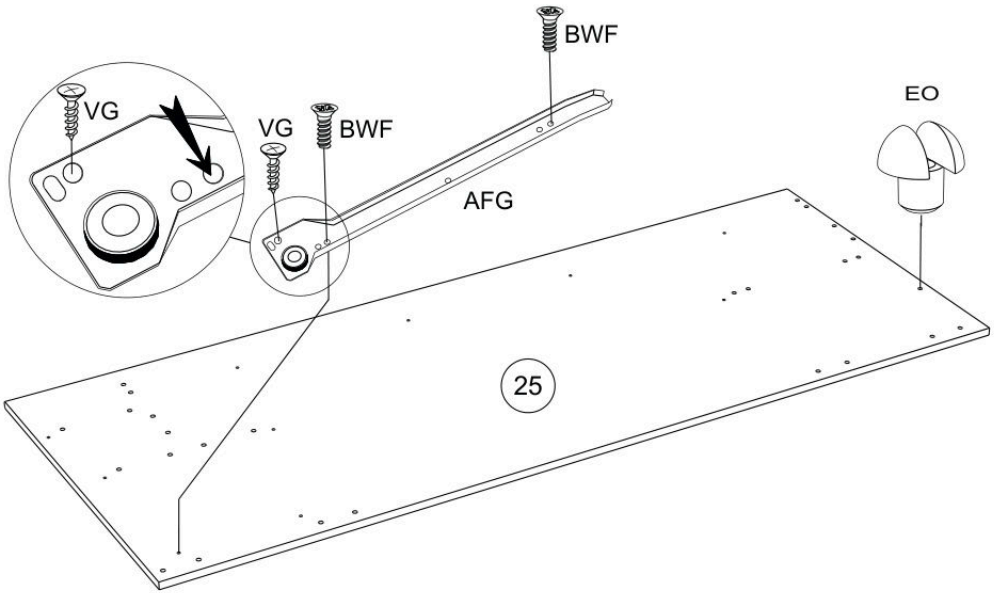

42



Ai x2

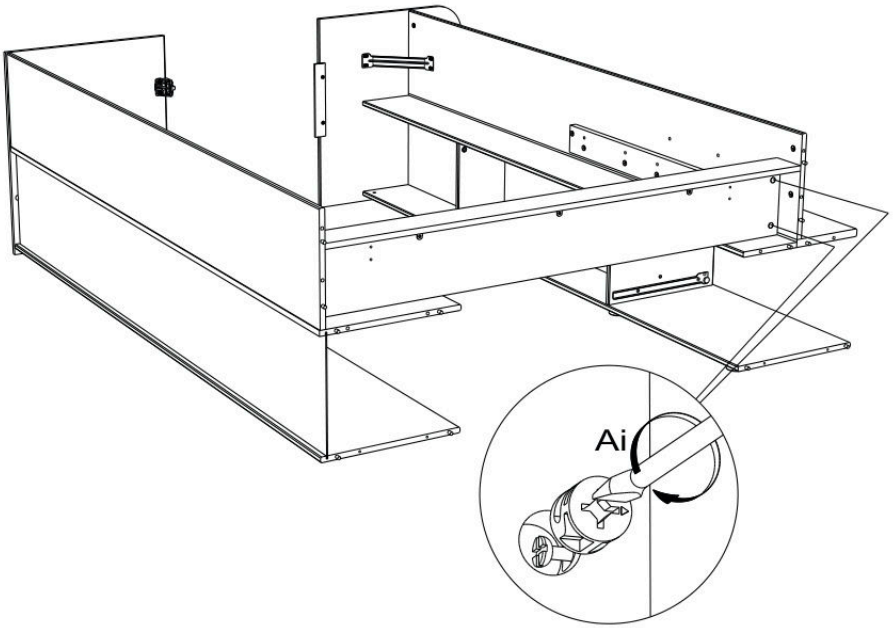

43



HW x 1



HV x1

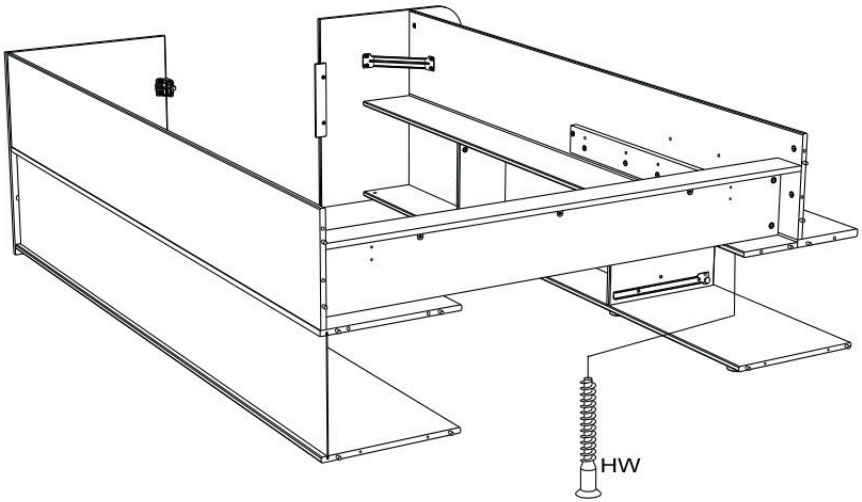

44

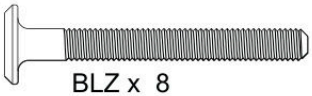
BLZ x 8


HW x 4


HV x1

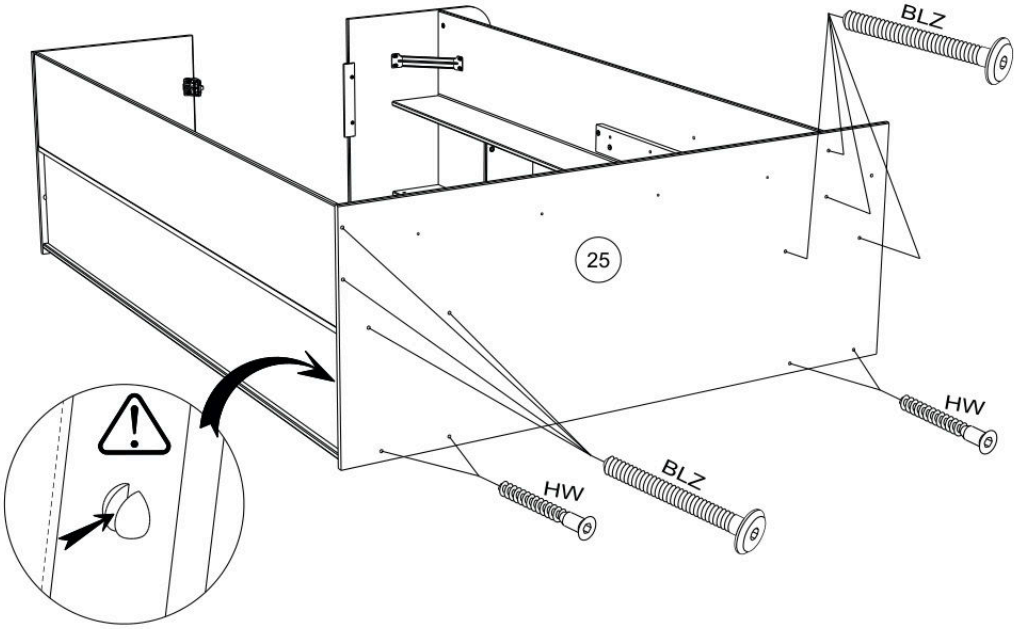

45


WE x 4

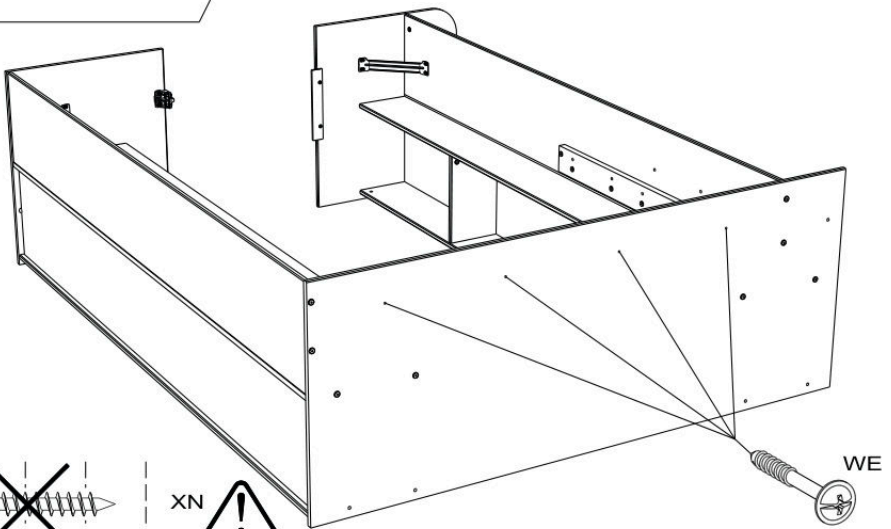

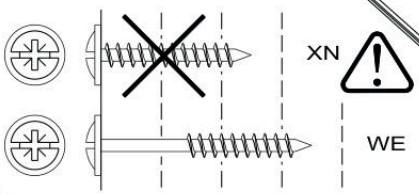

20875C - 1542LICO - 34/56

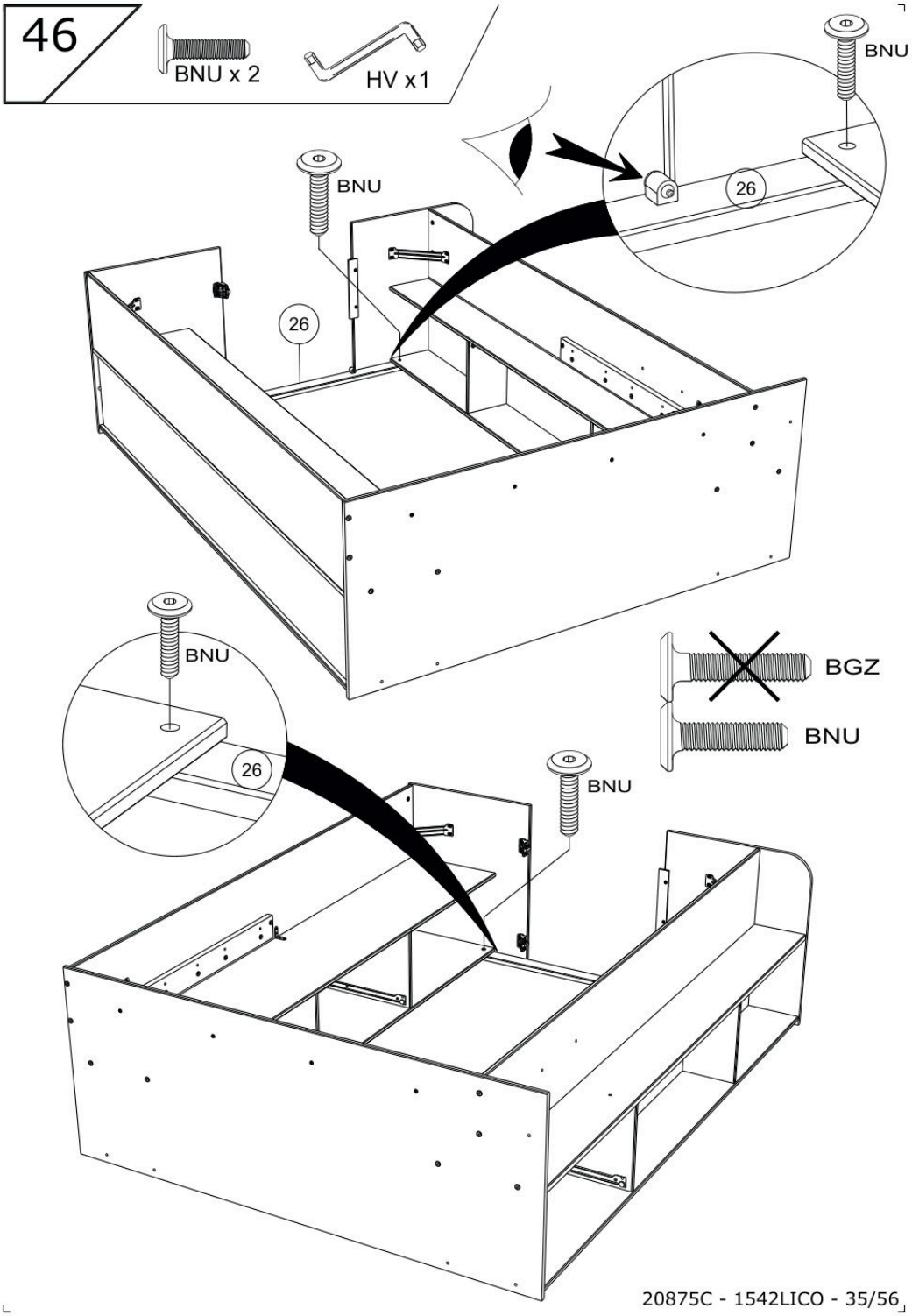

20875C - 1542LICO - 35/56

47



QA x 2



BLR x 2



VB x 8

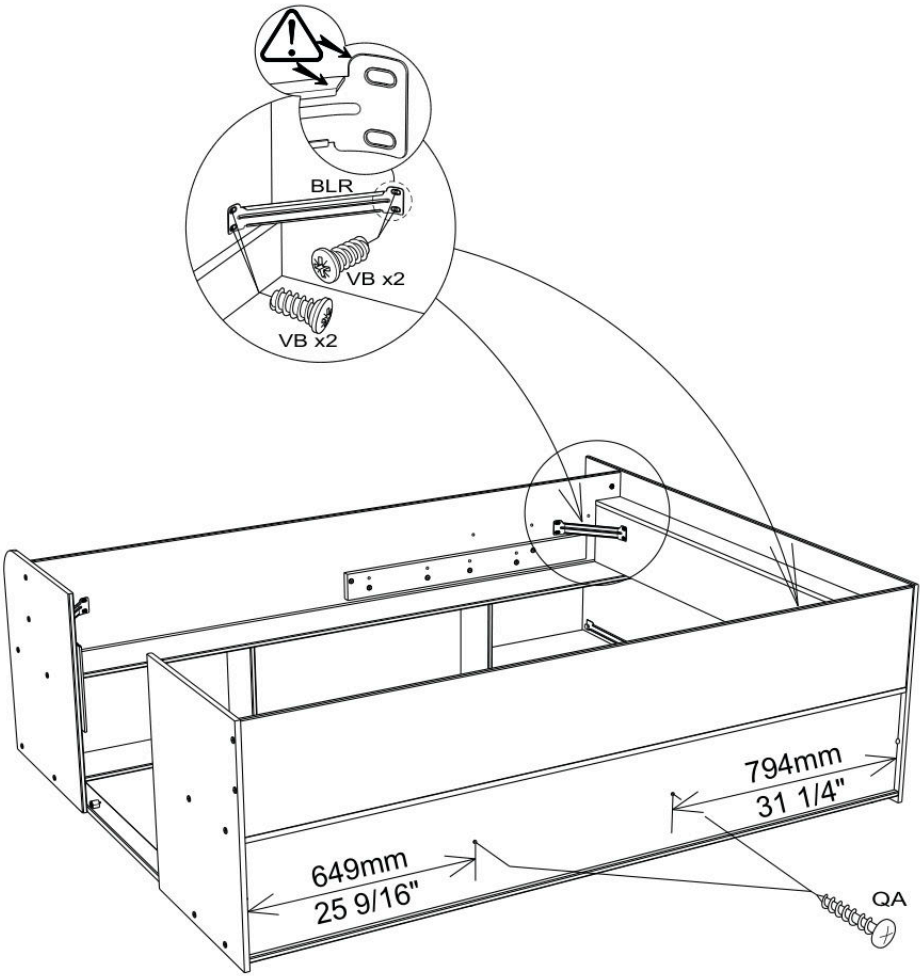

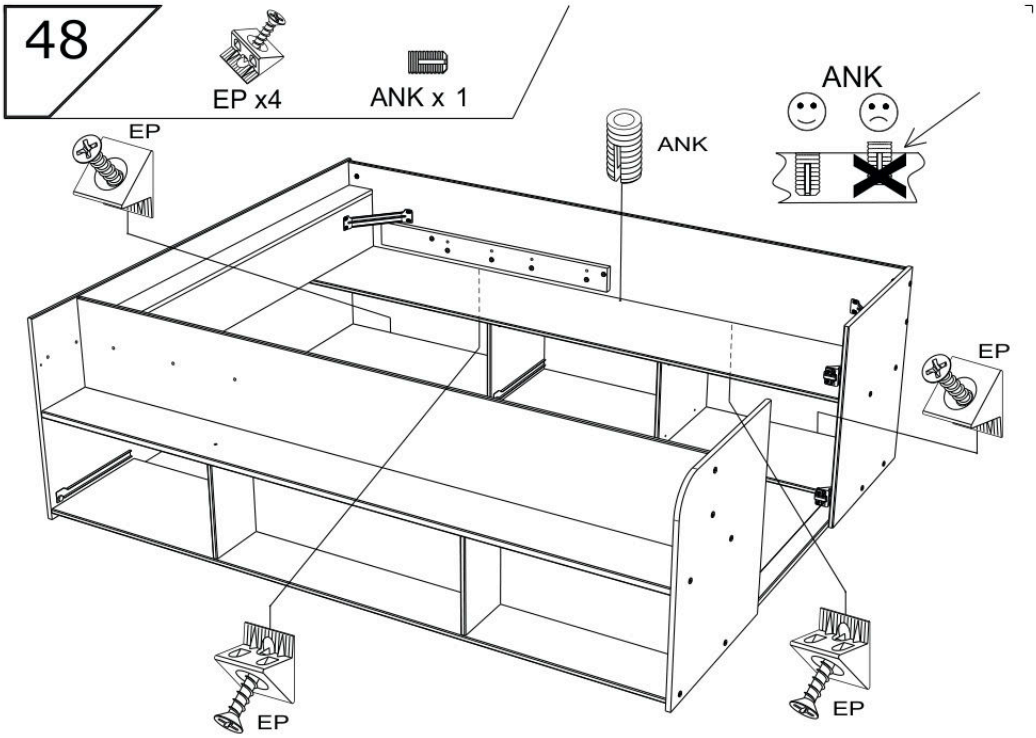

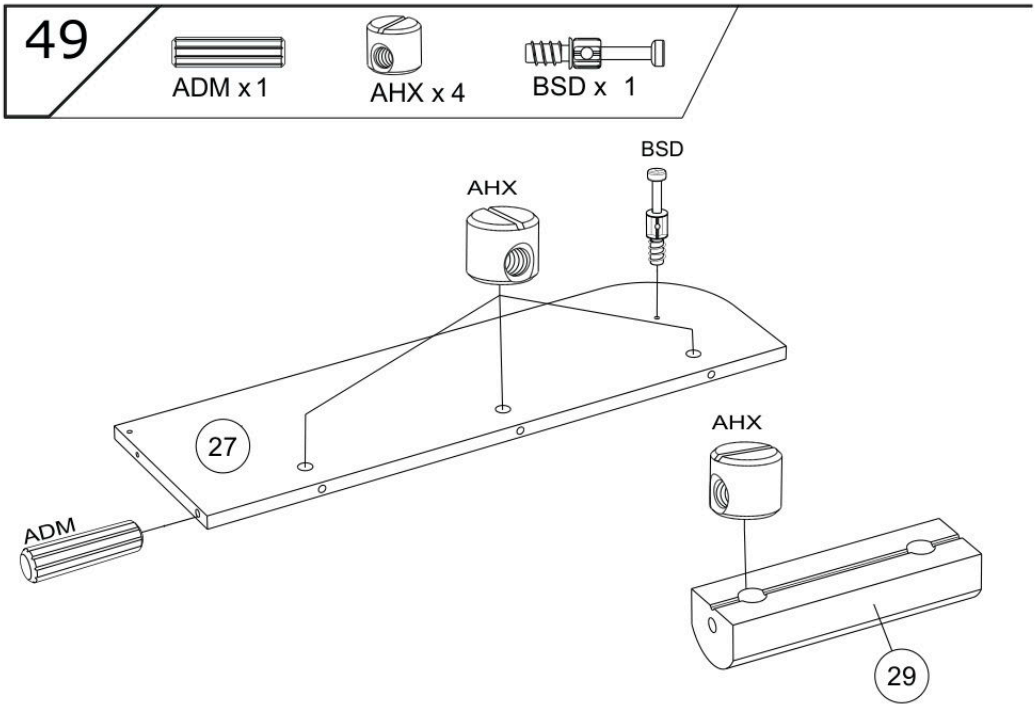

20875C - 1542LICO - 37/56

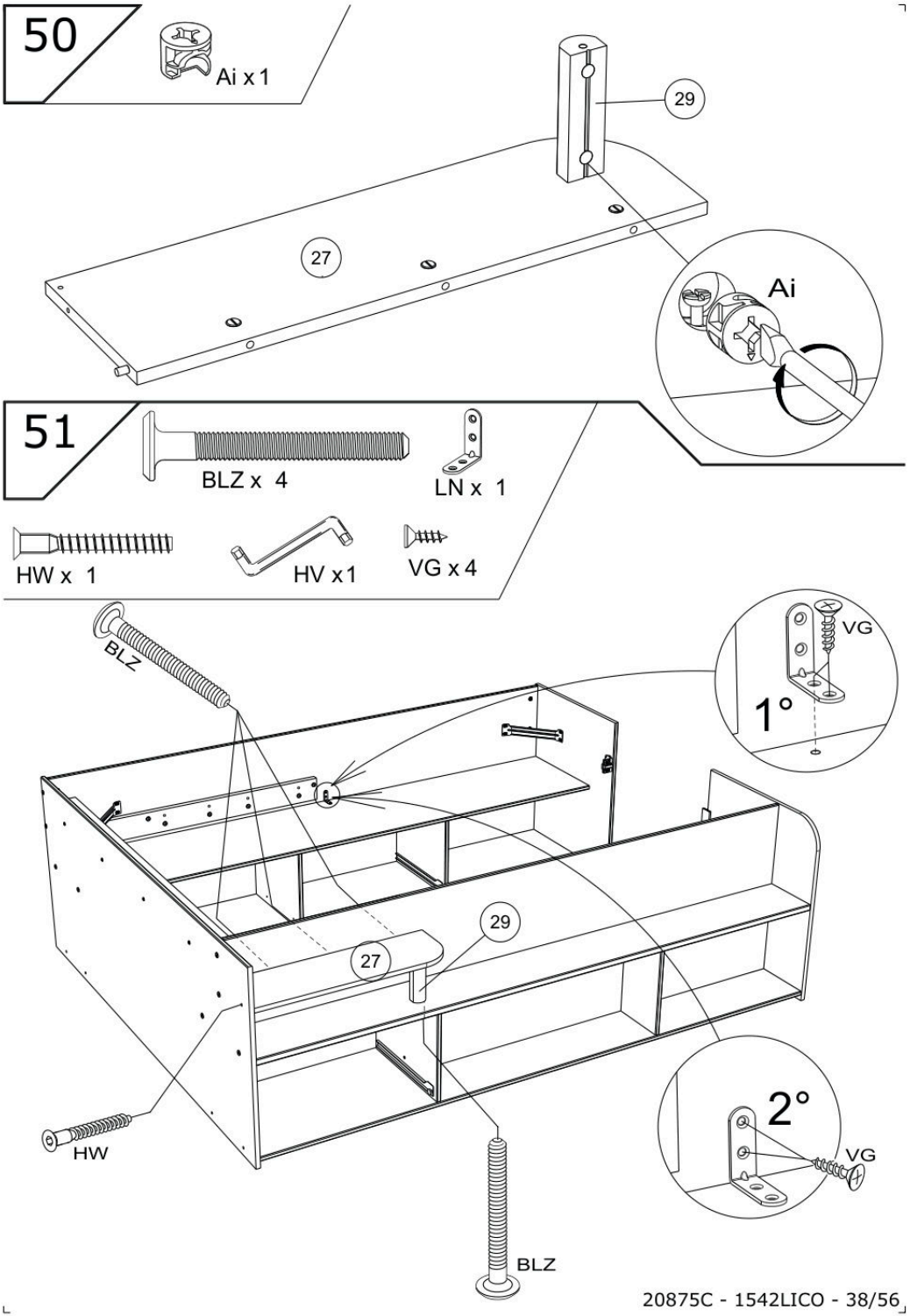

20875C - 1542LICO - 38/56

52



BAG x 5



VB x 5

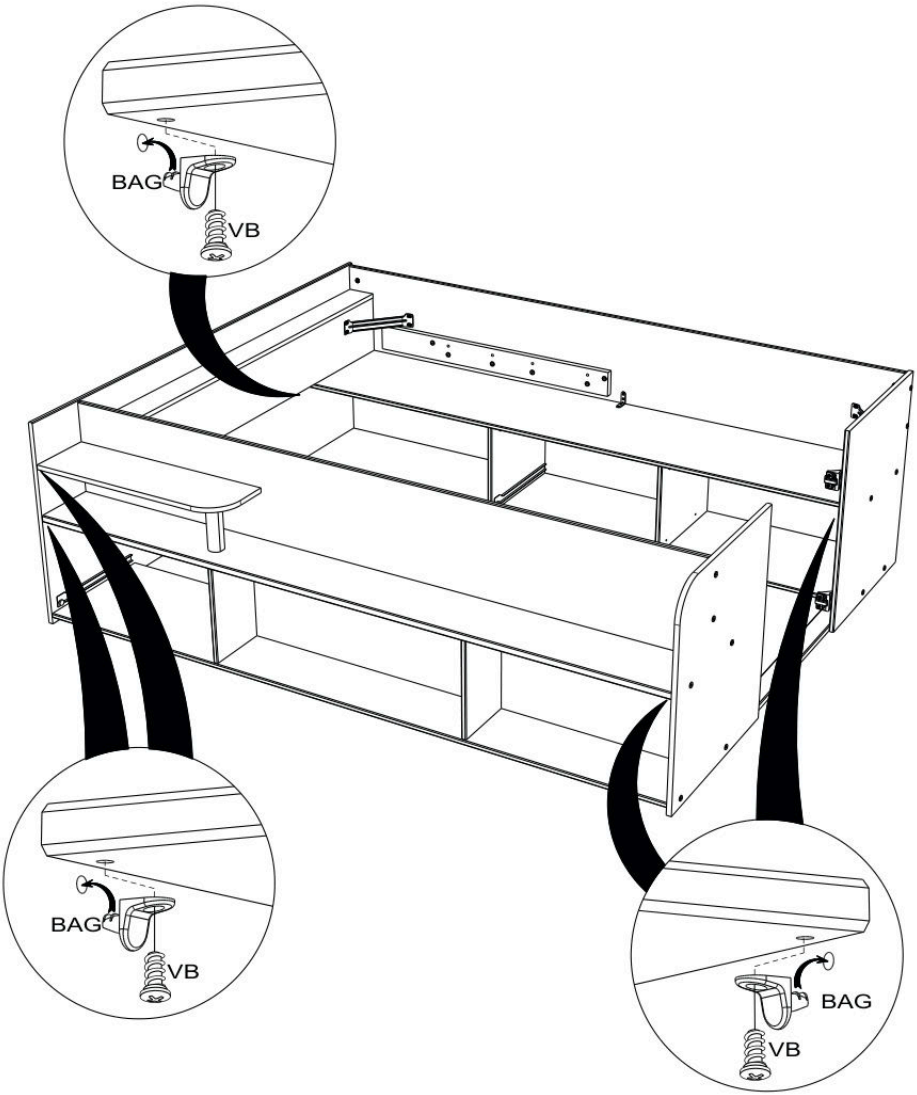

53



BAG x 2



VB x 2

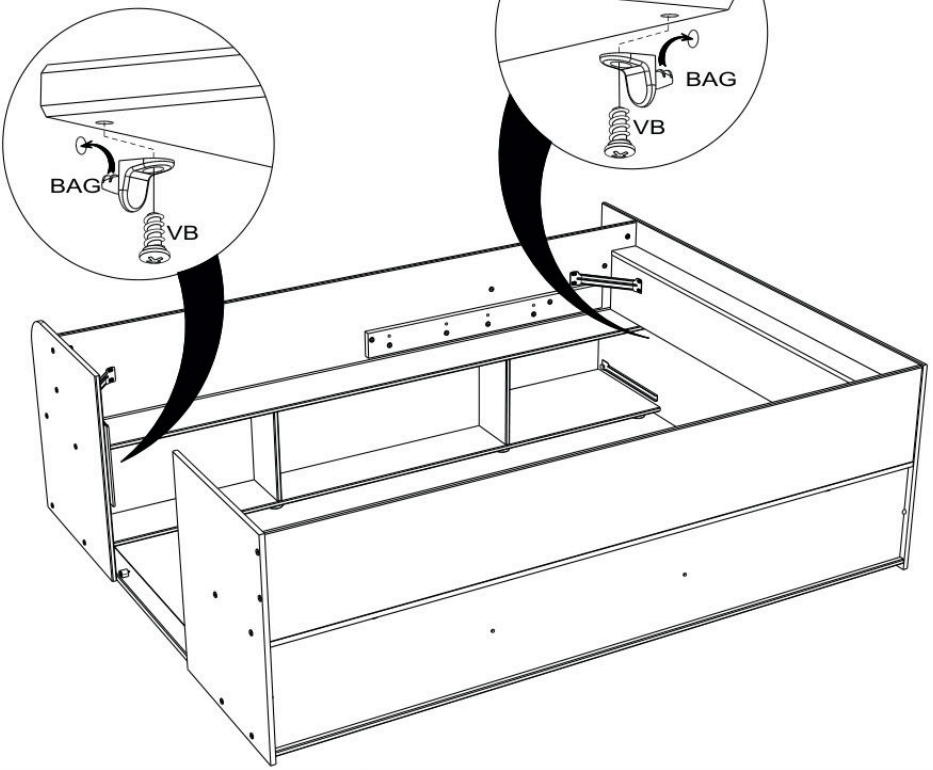

54

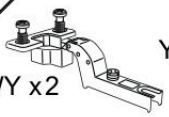

BWY x2



YJ x 1

20875C - 1542LICO - 40/56

55

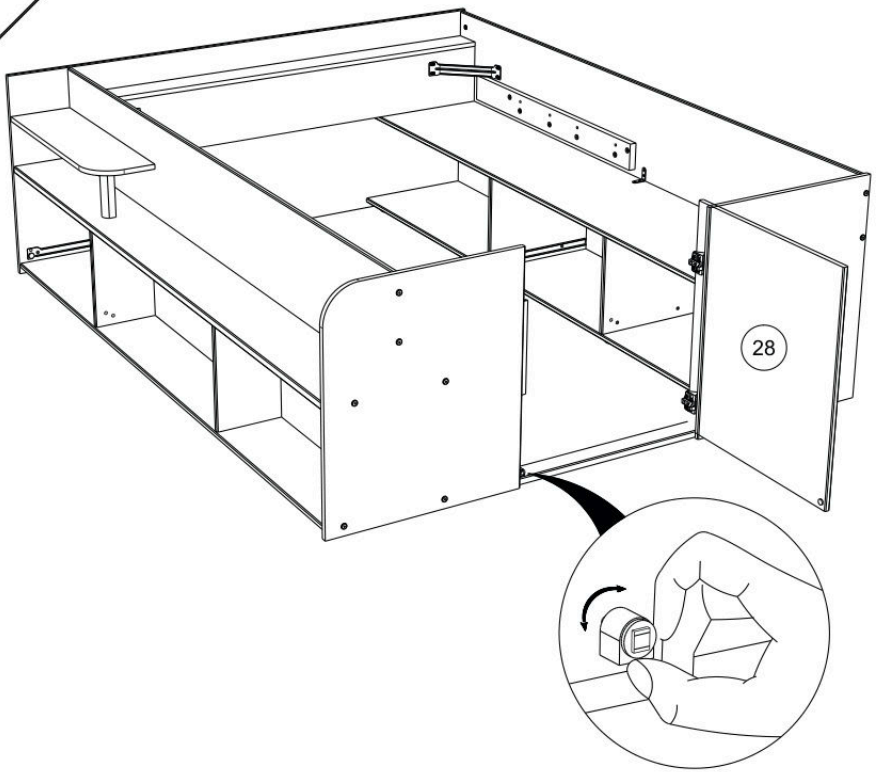

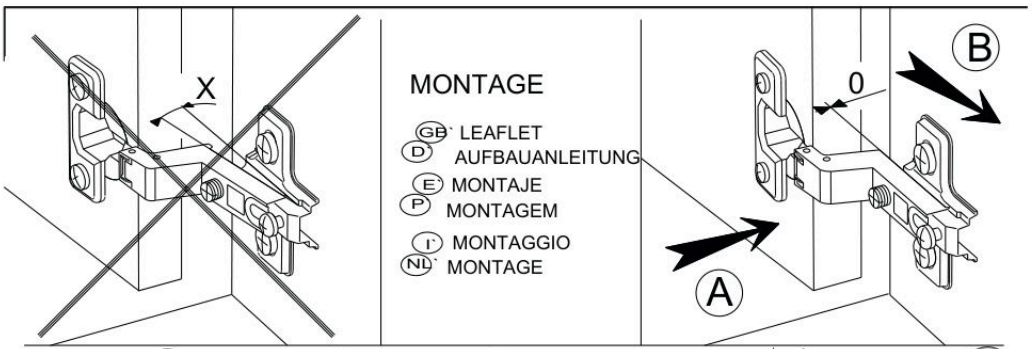

REGLAGE GB ADJUSTING E AJUSTER I AGGIUSTAMENTO
D ANPASSUNG P REGULACAO NL AFSTELLING

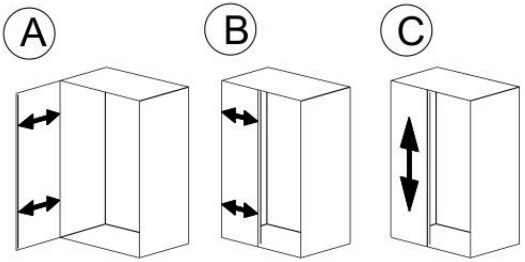

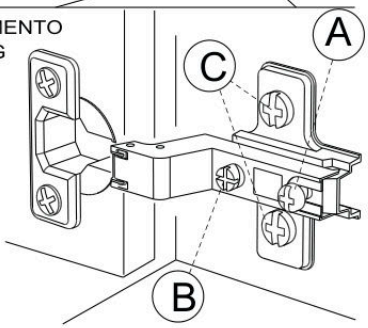

20875C - 1542LICO - 41/56

56

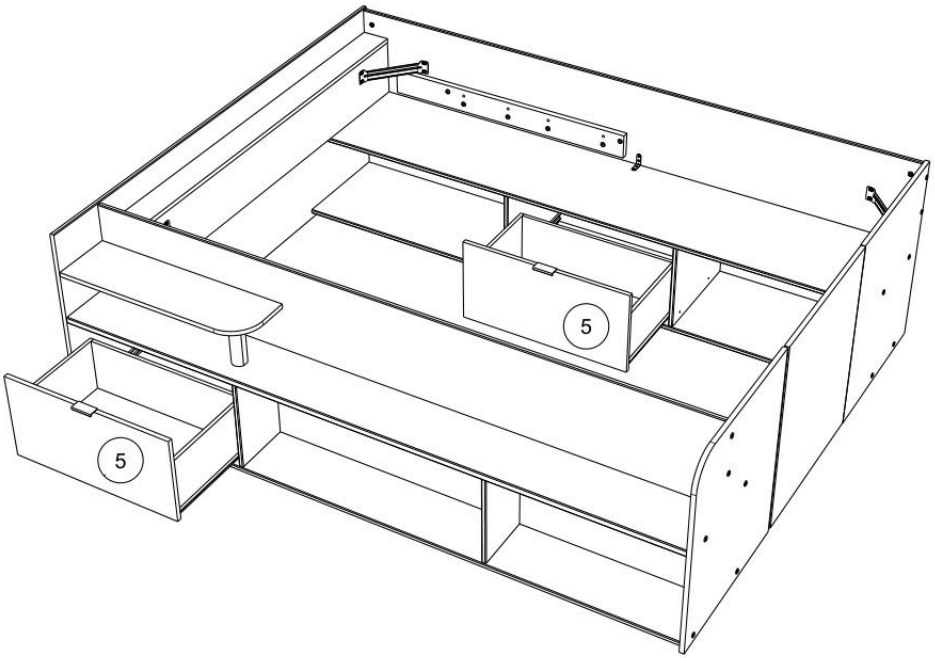

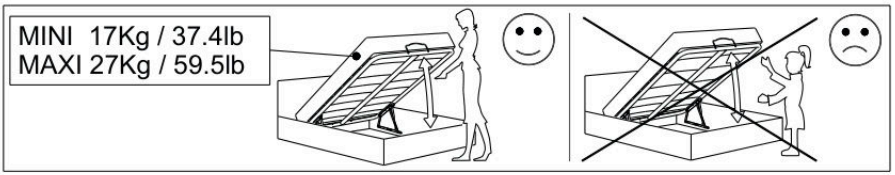
MINI 17Kg / 37.4lb
MAXI 27Kg / 59.5lb

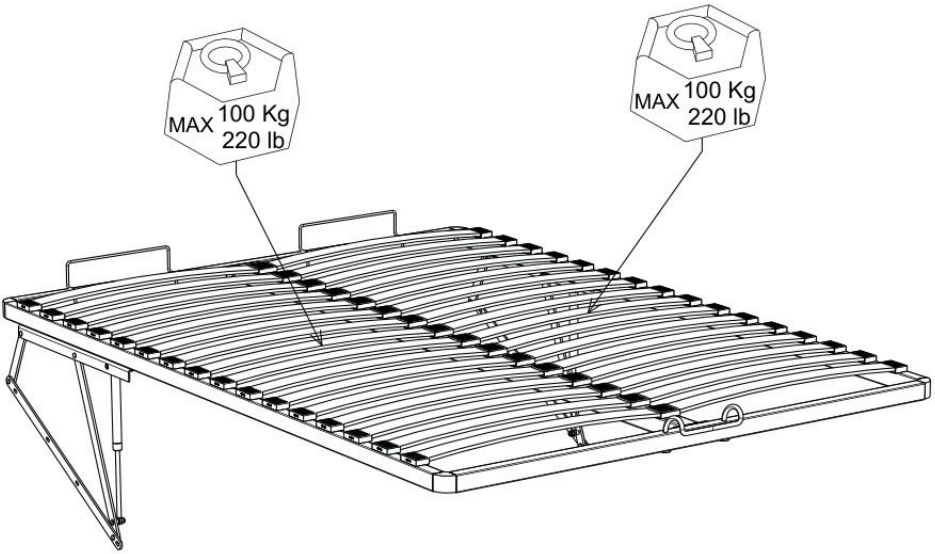
MAX 100 Kg
220 lb
MAX 100 Kg
220 lb



6 x4

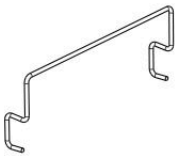

5 x2



13 x2

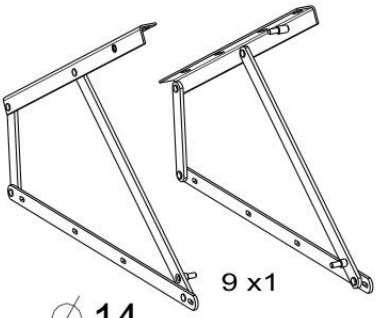

9 x1



7 x12



16 x8



8 x8



14 x4



15 x8



11 x16



10 x32

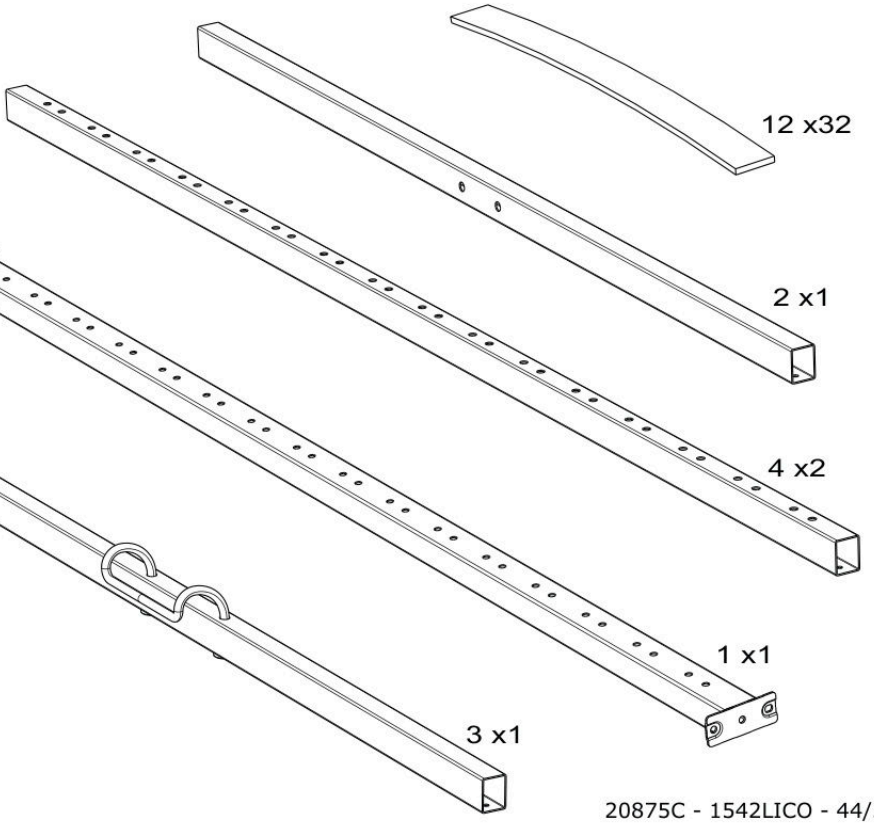

12 x32

2 x1

4 x2

1 x1

3 x1

20875C - 1542LICO - 44/56

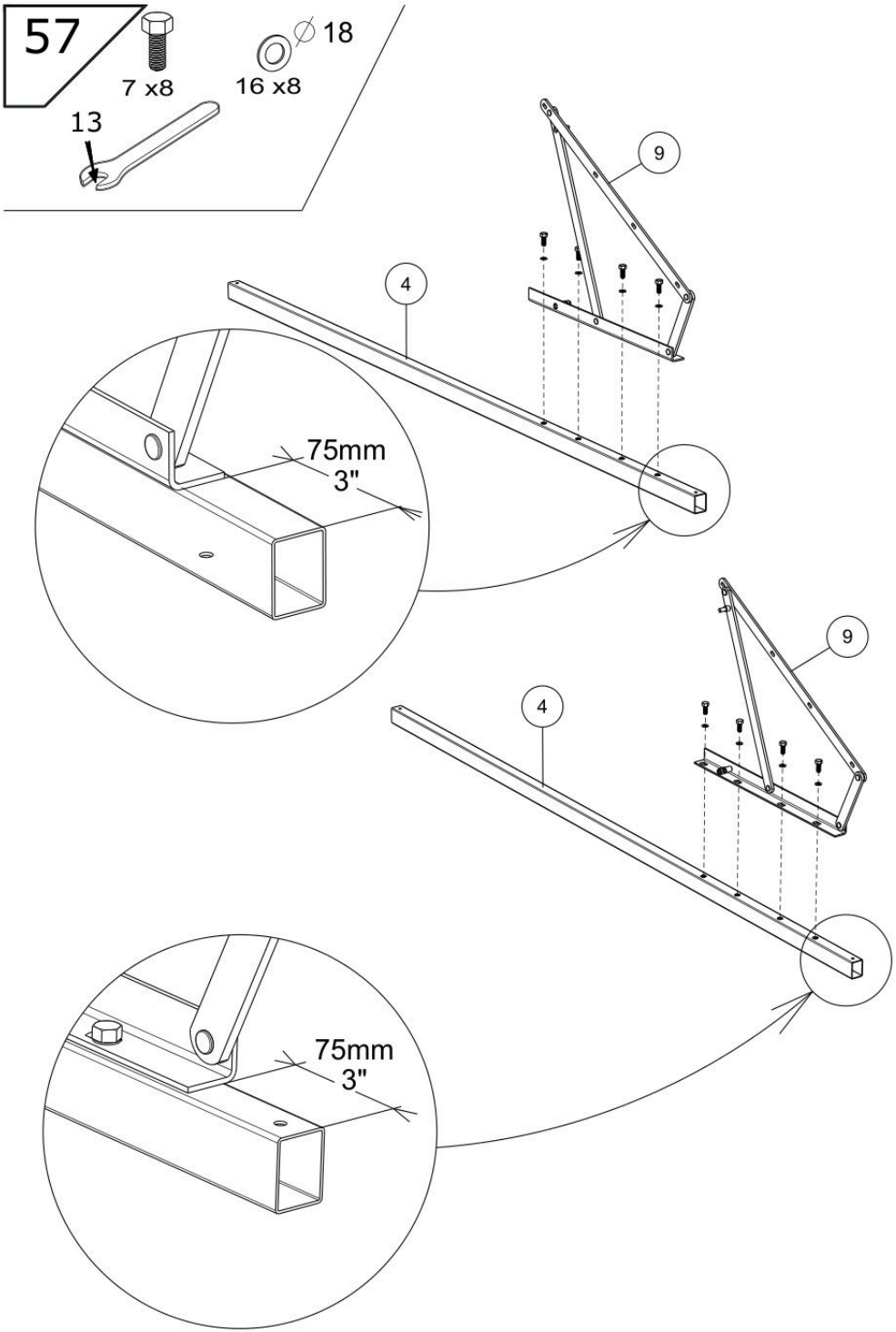

20875C - 1542LICO - 45/56

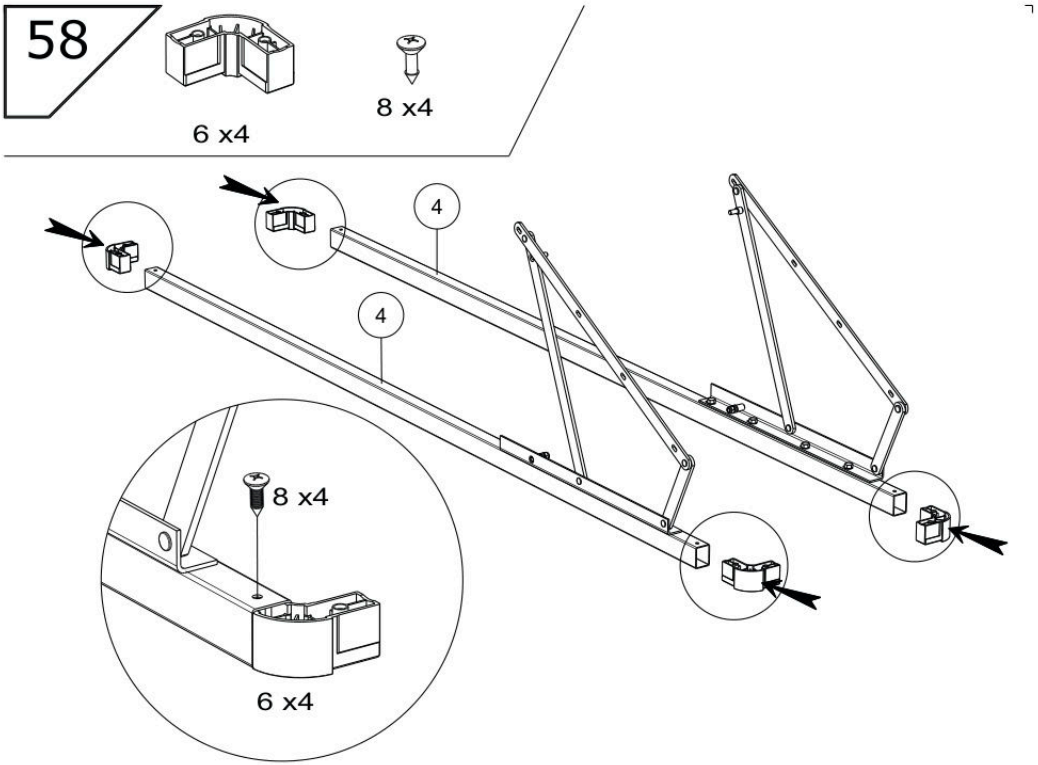

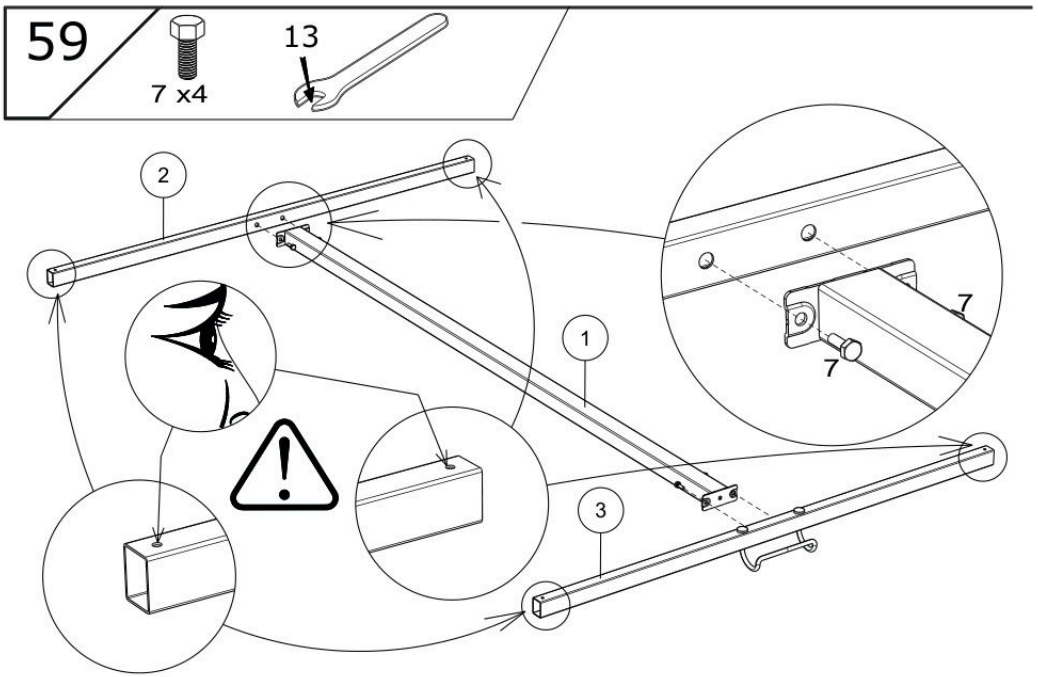

20875C - 1542LICO - 46/56

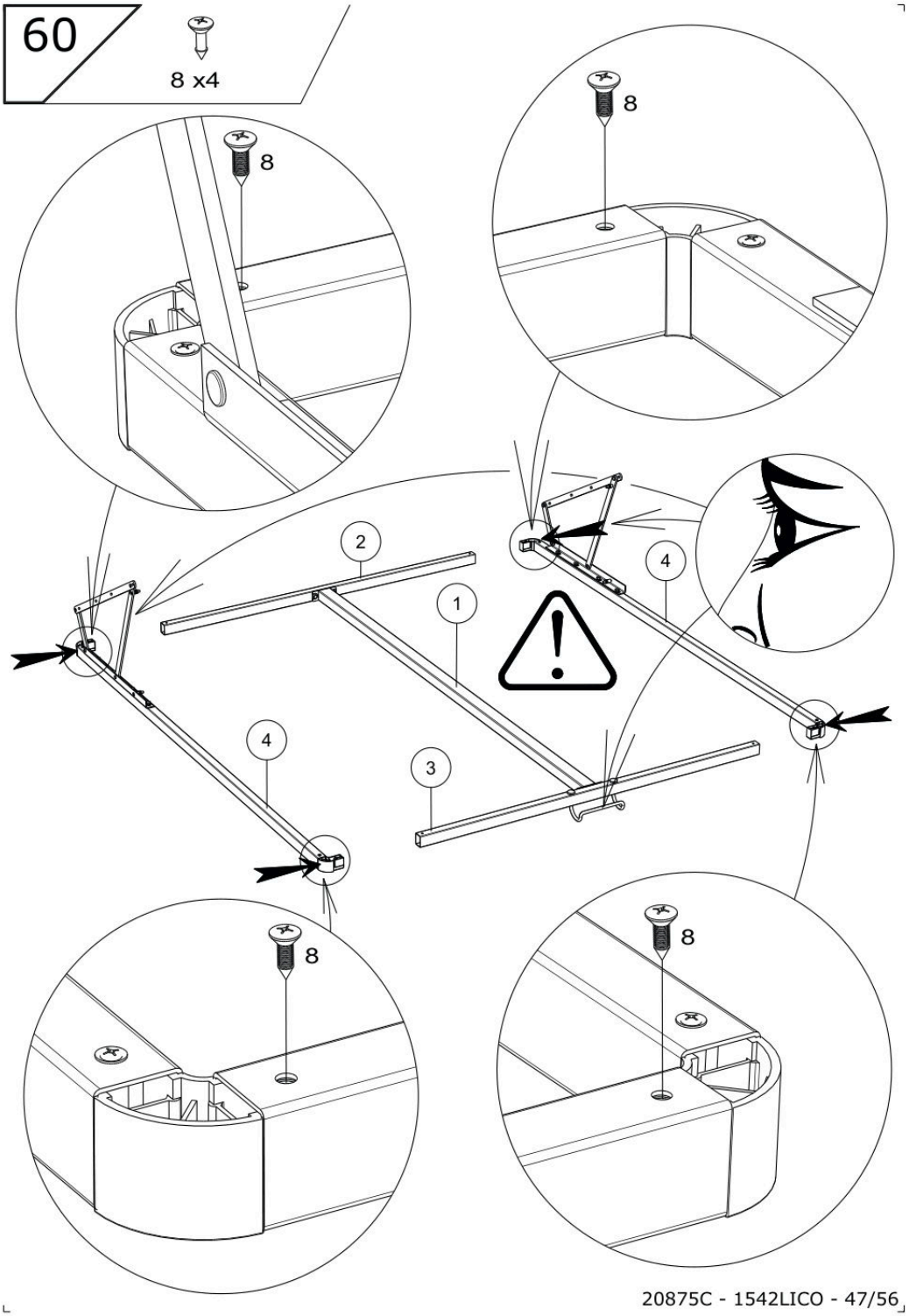

20875C - 1542LICO - 47/56

61



BGZ x 4



HV x1

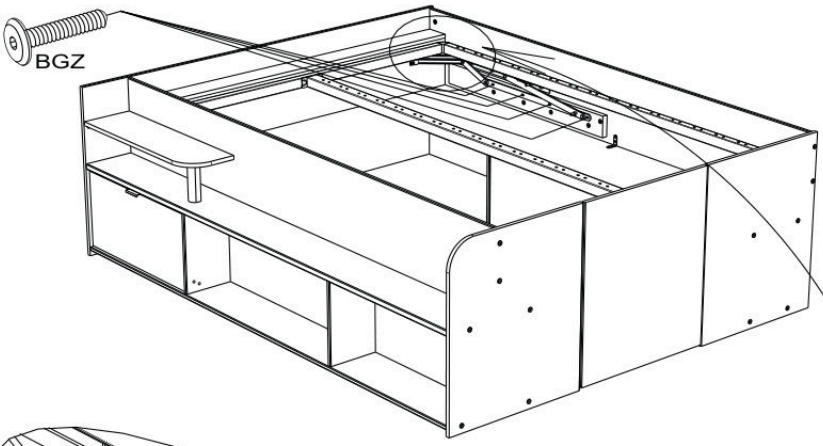

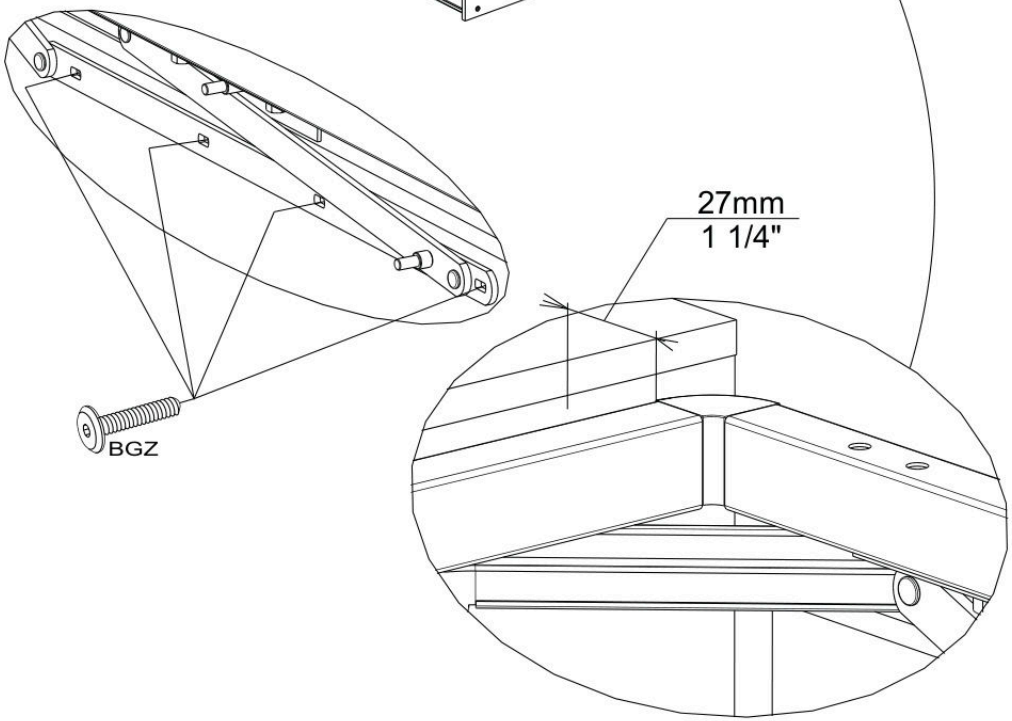

20875C - 1542LICO - 48/56

62





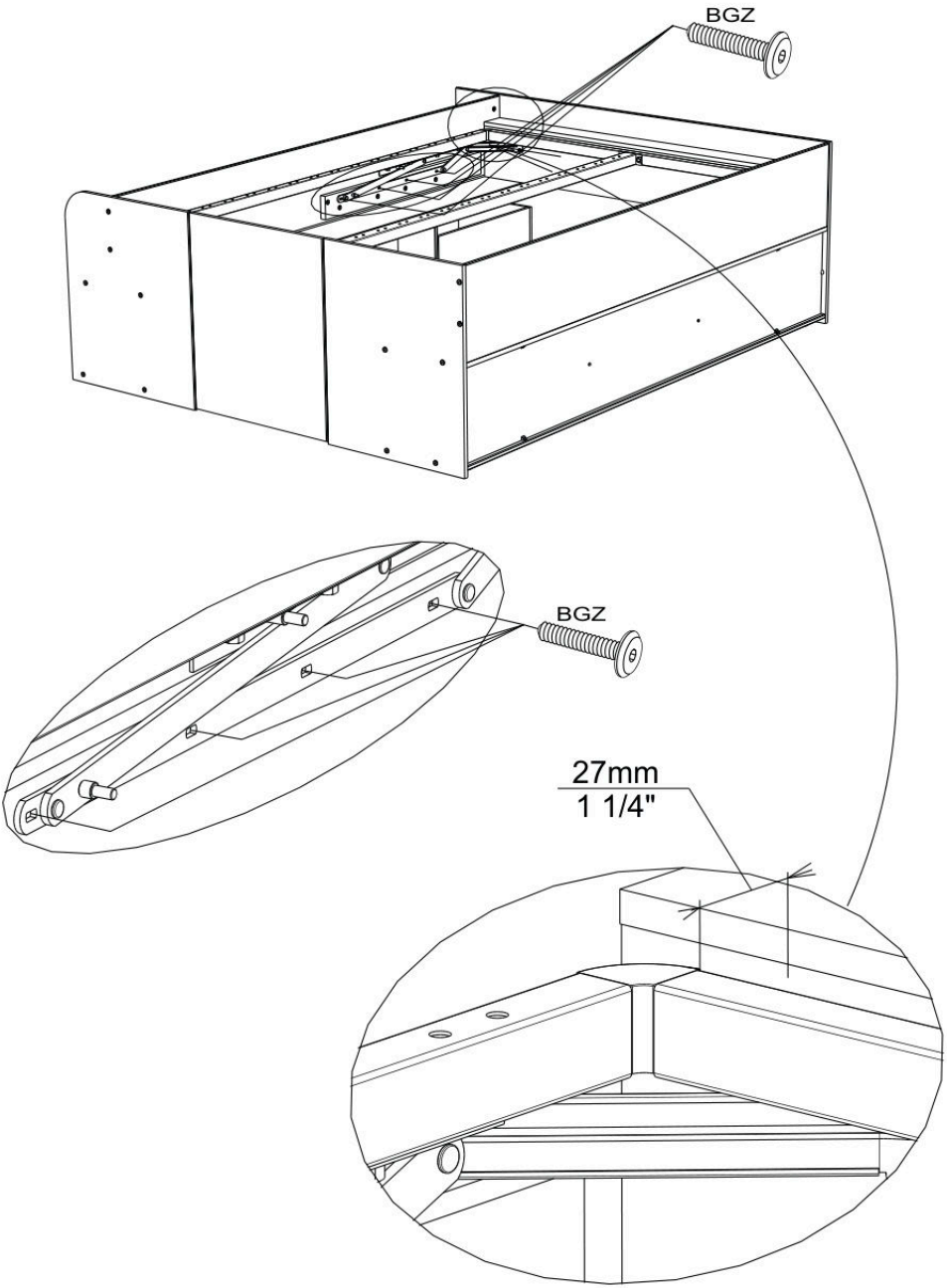

20875C - 1542LICO - 49/56

63

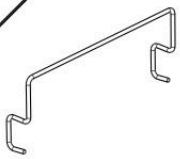

5 x2

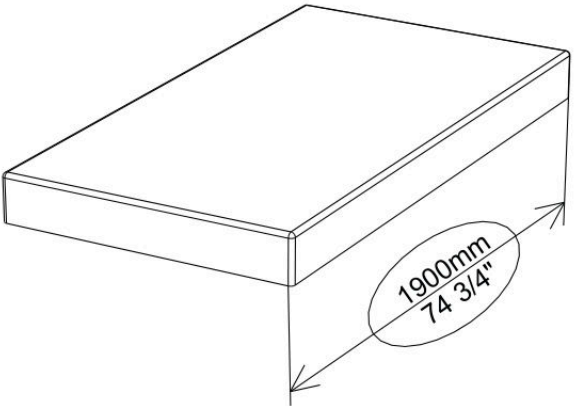

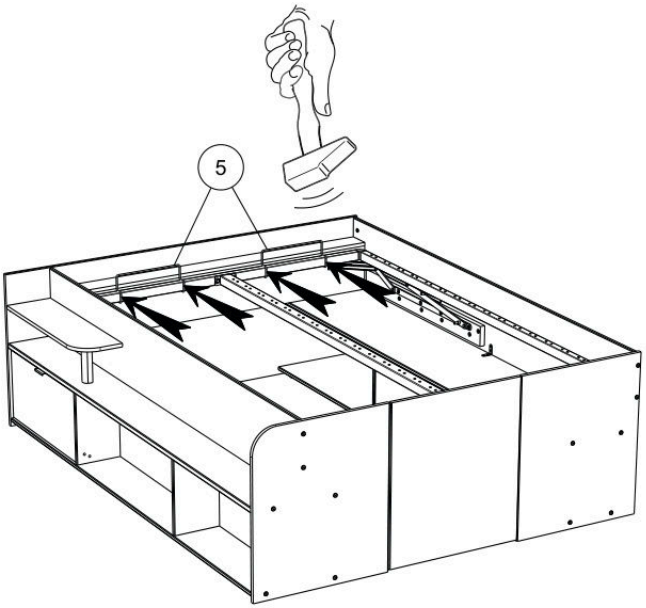

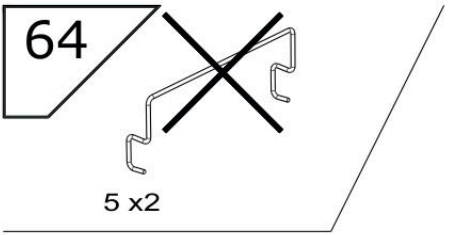
64
5 x2

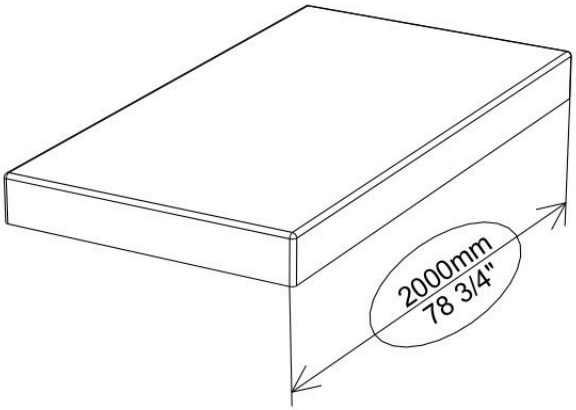
2000mm
78 3/4"

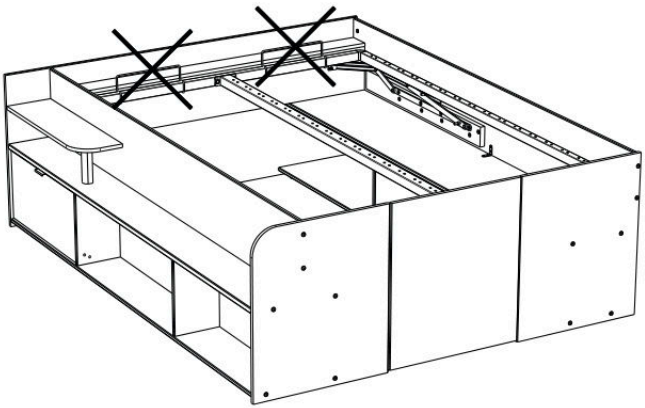

65



11 x16

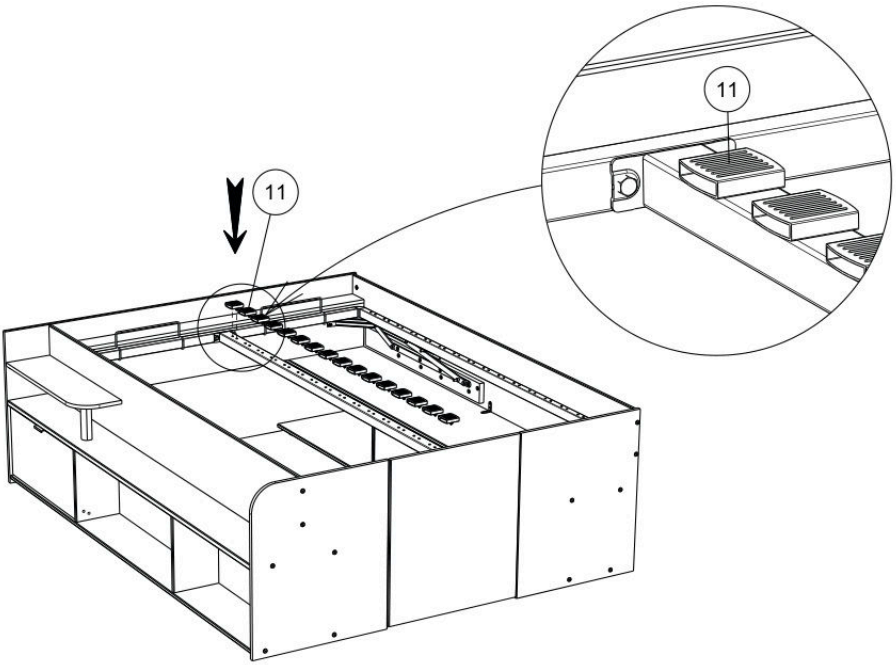

66

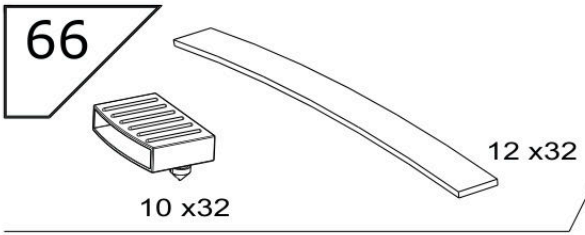

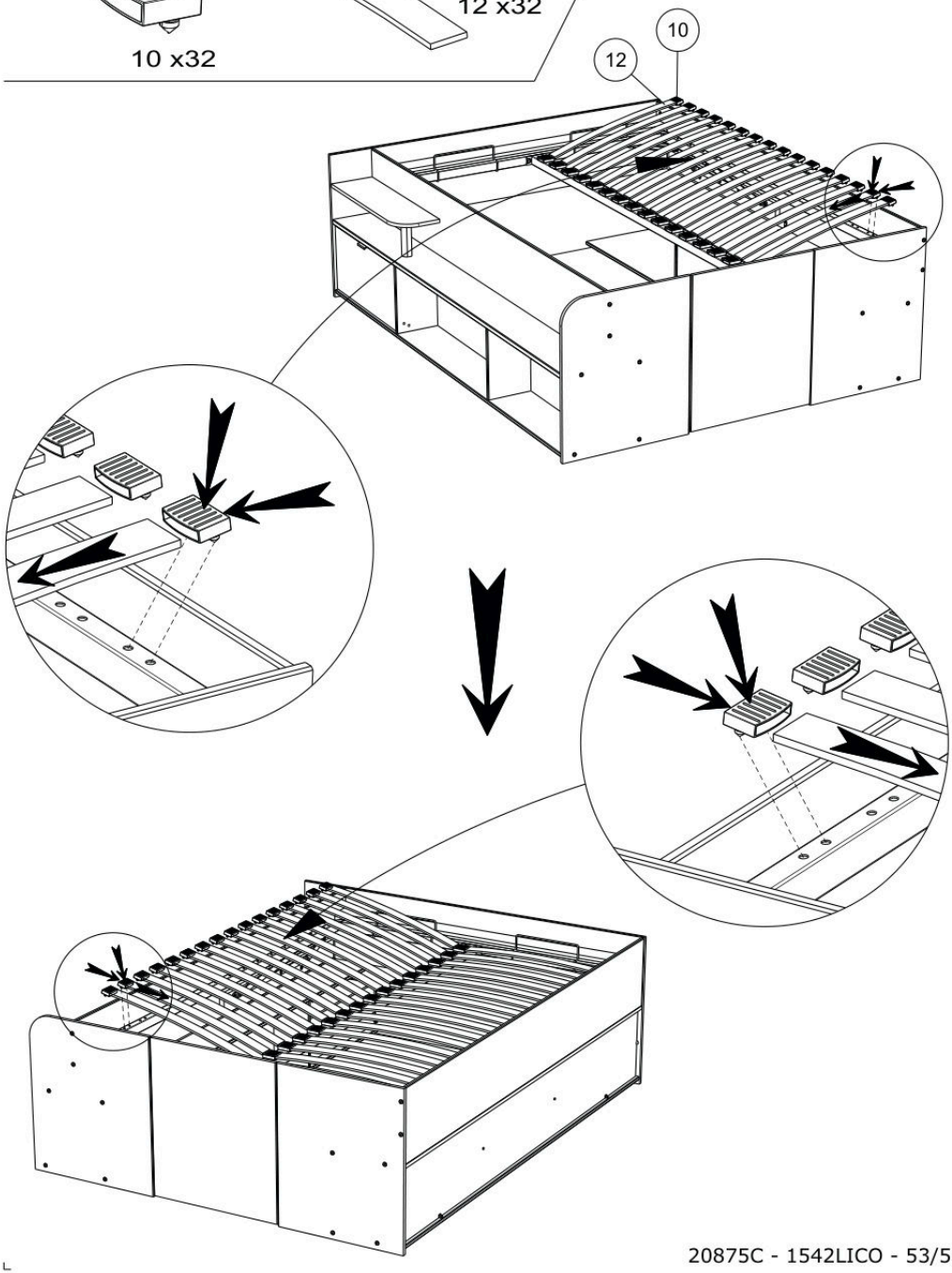

20875C - 1542LICO - 53/56

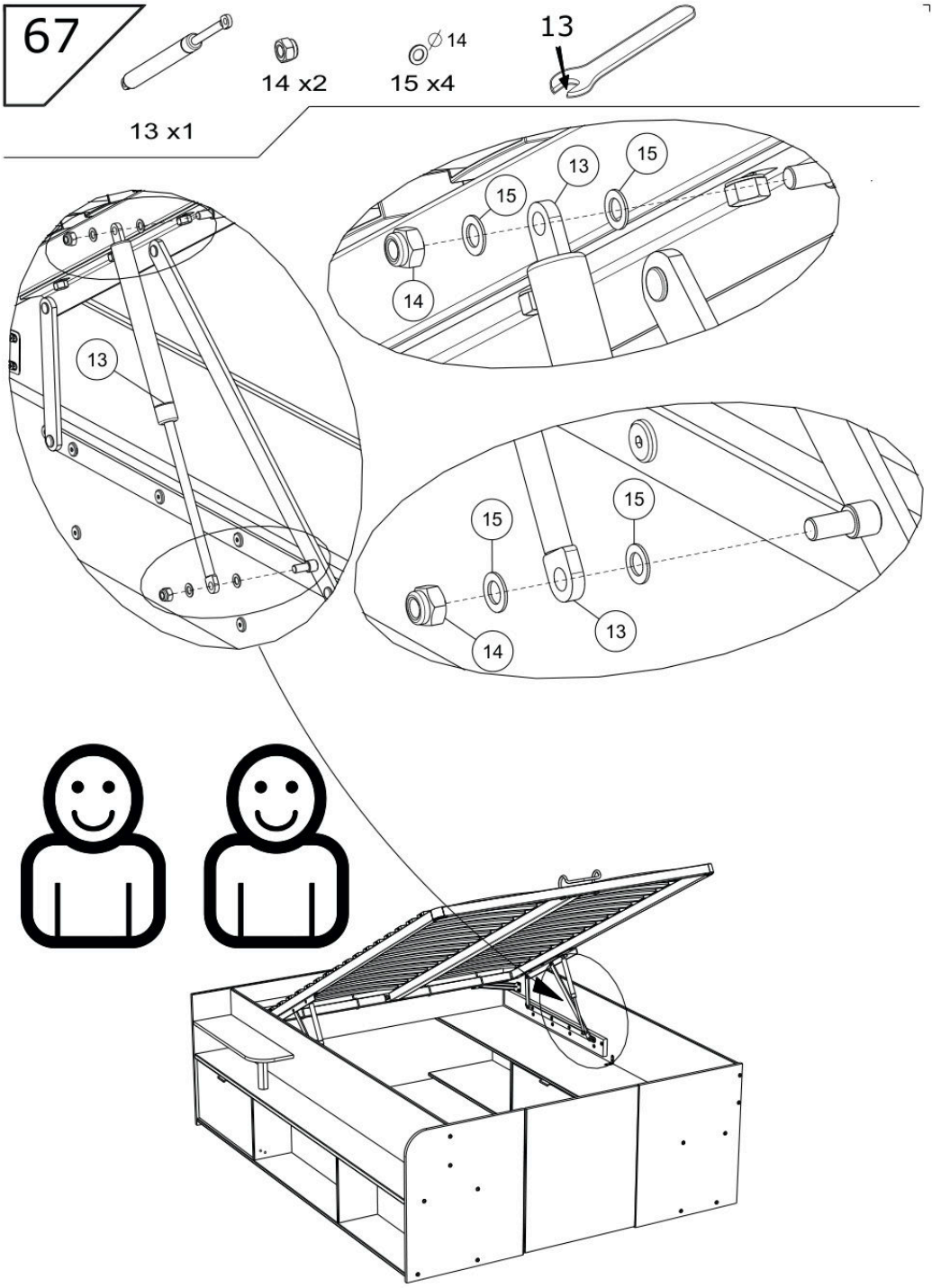
67
13 x1
14 x2
15 x4
13
13
15
15
14
13
15
15
13
14

68

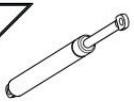

13 x1



14 x2



15 x4



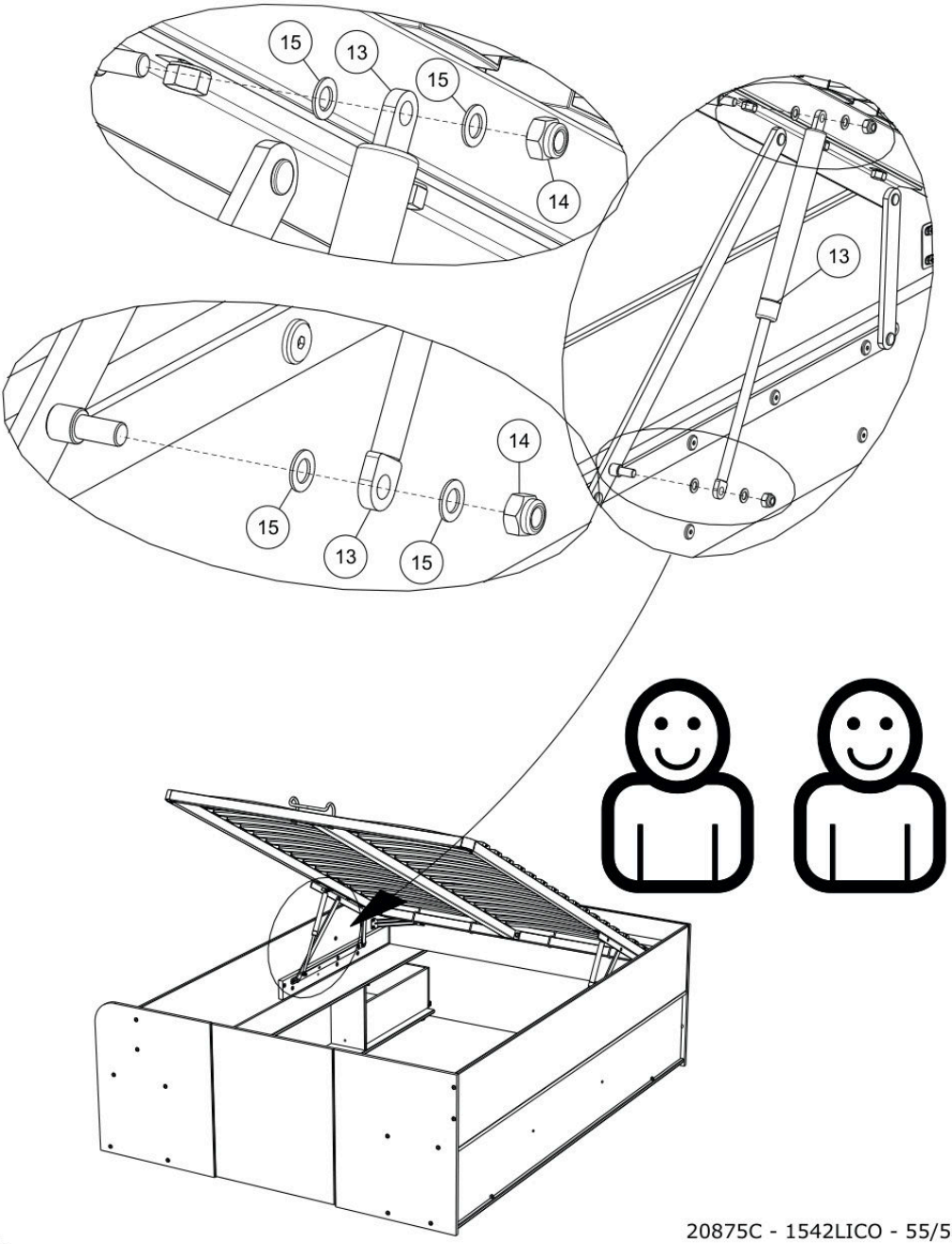

20875C - 1542LICO - 55/56

69

MINI 17Kg / 37.4lb
MAXI 27Kg / 59.5lb

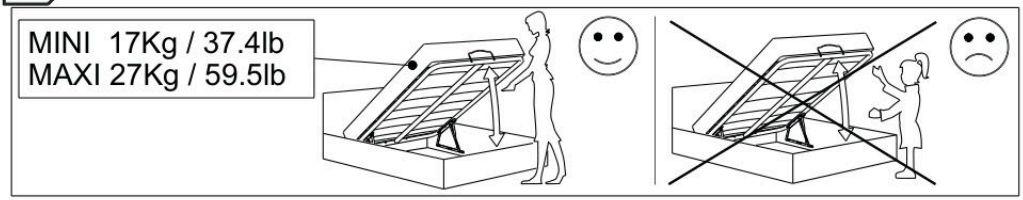

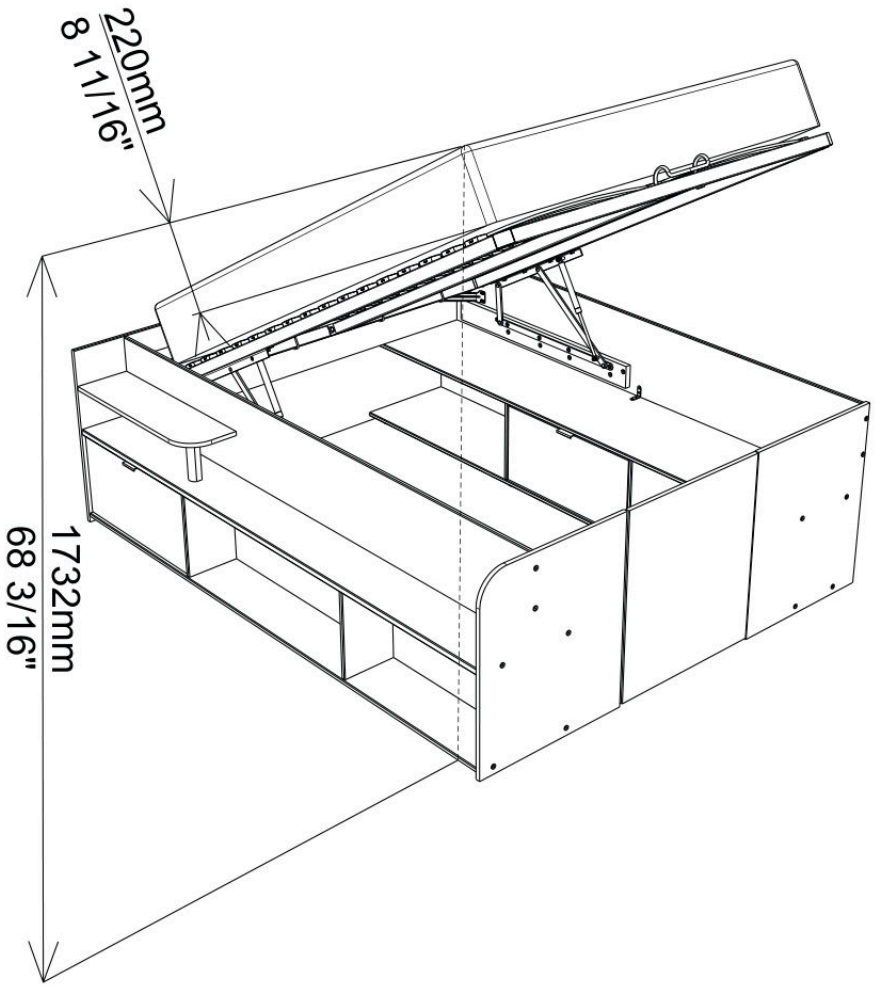

20875C - 1542LICO - 56/56