Assembly instructions

Parisot Most Teen Double Storage Bed

The manufacturer's instructions follow unchanged, including all safety warnings, age and weight limits and part codes. Please read them in full before you start, and keep them for future reference.

View this product: www.cosybunks.co.uk/products/parisot-most-teen-double-storage-bed

Need help with assembly?

Scan to contact us

info@cosybunks.co.uk
www.cosybunks.co.uk

Sold by Cosybunks (retailer). Instructions supplied by the manufacturer and reproduced unchanged.

1530L240

PARISOT INDUSTRIE 70800 SAINT LOUP SUR SEMOUSE -FRANCE-

Fabriqué en France

GREEN way

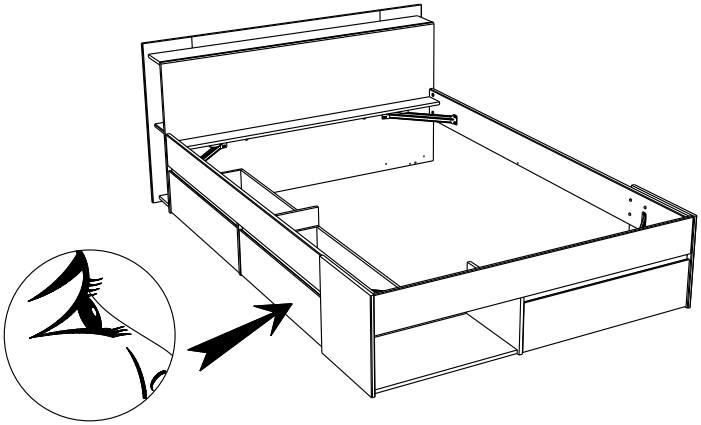

SOLUTION "A"

GB *SOLUTION "A"*
D *LOSUNG "A"*
E *SOLUCION "A"*
P *SOLUCAO "A"*
I *VERSION "A"*
NL *ODLOSSING "A"*

PARISOT INDUSTRIE

FR *Remerciements :*

Nous vous remercions d'avoir choisi un meuble créé et fabriqué par le Groupe Parisot et espérons qu'il vous donnera entière satisfaction.

EN *Thanks:*

Thank you for choosing furniture designed and manufactured by the Parisot Group. We hope you are totally satisfied with your purchase.

DE *Danksagung:*

Wir danken Ihnen für den Kauf eines Frankreich von der Parisot-Gruppe entworfenen und hergestellten Möbelstücks und hoffen, dass Sie es zu Ihrer vollkommenen Zufriedenheit finden werden.

HU *Köszönet:*

Köszönjük, hogy a Parisot Groupe által létrehozott és gyártott bútort választott, reméljük, hogy elégedett lesz a termékkel.

PT *Agradecimentos:*

Obrigado por ter escolhido um móvel concebido e fabricado pelo Grupo Parisot, esperando que seja do seu inteiro agrado.

IT *Ringraziamenti:*

Grazie per avere scelto un mobile progettato e fabbricato dal Gruppo Parisot. Speriamo soddisfi appieno le vostre esigenze.

NL *Bedankje:*

Wij bedanken u voor de aankoop van een door de Groep Parisot ontworpen en vervaardigd meubel en hopen dat u er veel plezier aan zult beleven.

CZ *Poděkování:*

Děkujeme, že jste si vybrali nábytek navržený a vyrobený společností Parisot Group. Doufáme, že budete svým nákupem naprosto spokojeni.

ES *Agradecimientos:*

Les damos las gracias por haber elegido un mueble diseñado y fabricado por el Groupe Parisot y esperamos que sea de su total agrado.

PL *Podziękowania:*

Dziękujemy za wybór mebli stworzonych i wyprodukowanych przez Grupę Parisot. Mamy nadzieję, że będziecie Państwo w pełni zadowoleni z zakupu.

SK *Poďakovanie:*

Ďakujeme, že ste si vybrali nábytok navrhnutý a vyrobený spoločnosťou Parisot Group. Dúfame, že budete svojim nákupom absolútne spokojní.

AR :شكر

نشكركم لاختياركم هذه القطعة من الأثاث من تصميم وتصنيع مجموعة باريزو Parisot ونتمنى أن تنال رضاءكم.

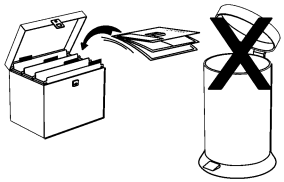

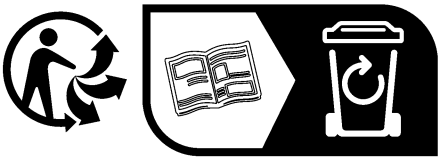



https://quefairedemesdechets.fr

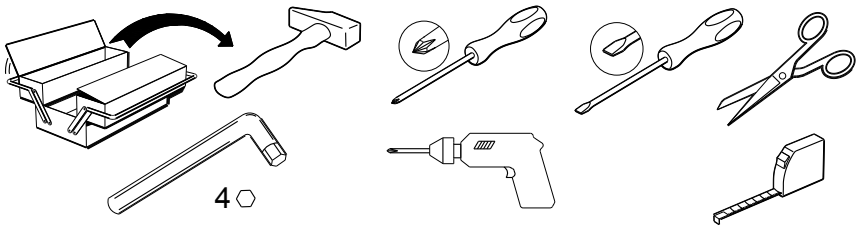

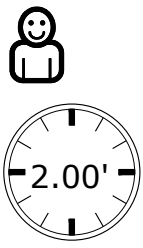

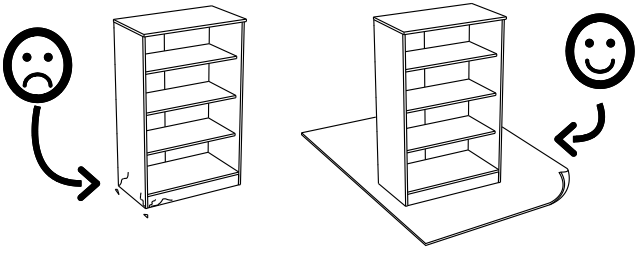

20103C - 1530L240 - 2/26

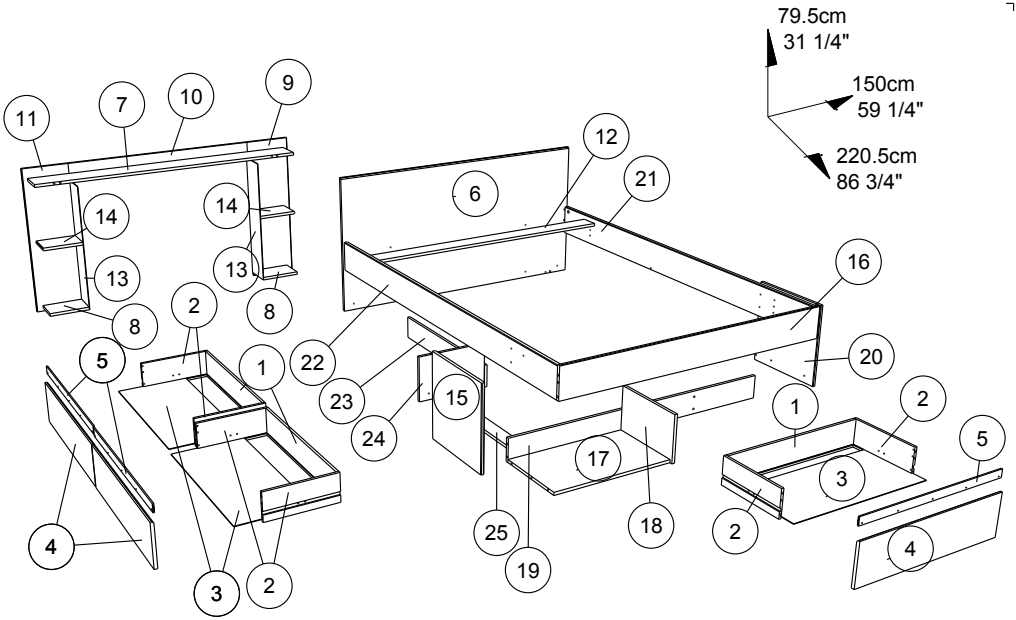

		mm			inch		
(8) x	2	210	150	15	8 1/4	5 7/8	9/16
(14) x	2	210	150	15	8 1/4	5 7/8	9/16
(18) x	1	376	240	15	14 13/16	9 7/16	9/16
(24) x	1	376	240	15	14 13/16	9 7/16	9/16
(20) x	1	403	398	15	15 7/8	15 11/16	9/16
(15) x	1	403	398	15	15 7/8	15 11/16	9/16
(17) x	1	625	363	15	24 5/8	14 5/16	9/16
(9) x	1	793	244	15	31 1/4	9 5/8	9/16
(11) x	1	793	244	15	31 1/4	9 5/8	9/16
(5) x	3	800	40	6	31 1/2	1 9/16	1/4
(4) x	3	800	208	15	31 1/2	8 3/16	9/16
(25) x	1	804	76	15	31 5/8	3	9/16
(23) x	1	820	120	15	32 5/16	4 3/4	9/16
(10) x	1	1012	91	15	39 13/16	3 9/16	9/16
(12) x	1	1400	100	15	55 1/8	3 15/16	9/16
(19) x	1	1444	120	15	56 7/8	4 3/4	9/16
(16) x	1	1444	160	15	56 7/8	6 5/16	9/16
(7) x	1	1448	150	15	57	5 7/8	9/16
(6) x	1	1450	740	15	57 1/16	29 1/8	9/16
(21) x	1	2000	155	22	78 3/4	6 1/8	7/8
(22) x	1	2000	155	22	78 3/4	6 1/8	7/8
(2) x	6	350	139	13	13 3/4	5 1/2	1/2
(1) x	3	753	139	13	29 5/8	5 1/2	1/2
(13) x	2	684	162	3	26 15/16	6 3/8	1/8
(3) x	3	764	349	3	30 1/16	13 3/4	1/8

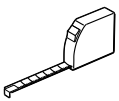

20103C - 1530L240 - 3/26

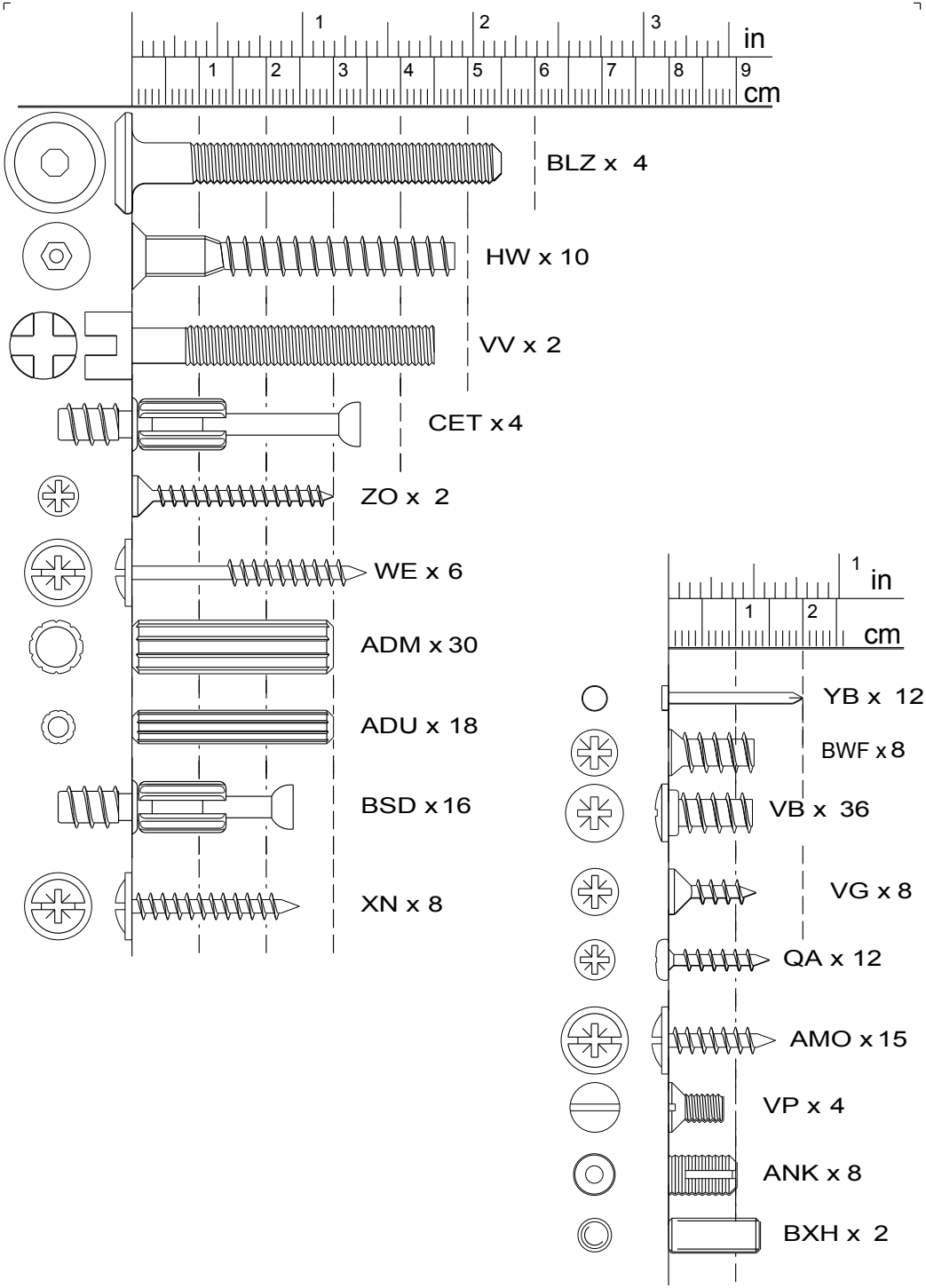

20103C - 1530L240 - 4/26



VW x 2



Ai x 20

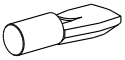

BWD x 8



AHX x 6



EP x 6

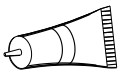

CF x 2



EO x 4

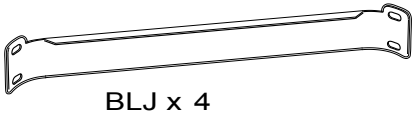

BLJ x 4

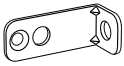

BLL x 11

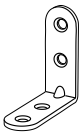

LN x 2

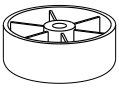

BXC x 2

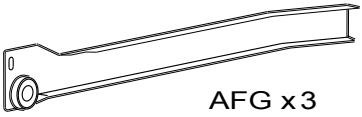

AFG x 3

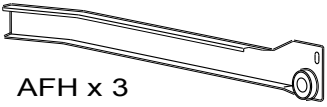

AFH x 3

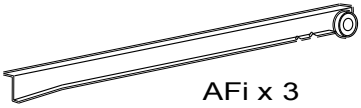

AFi x 3

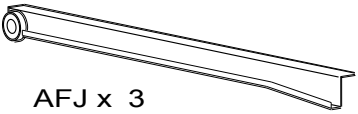

AFJ x 3

20103C - 1530L240 - 5/26

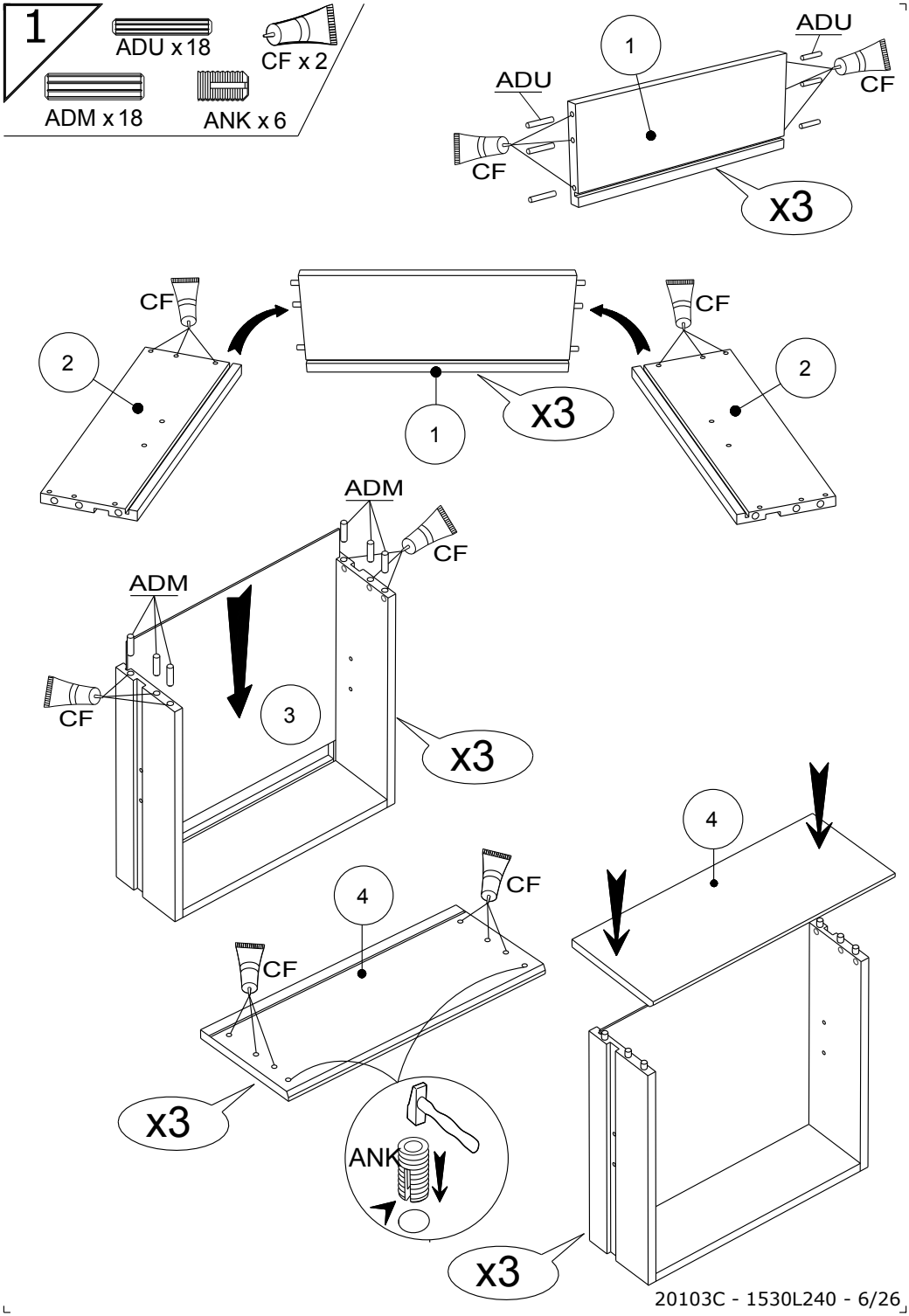
1
ADU x 18
CF x 2
ADM x 18
ANK x 6
ADU
1
ADU
CF
CF
x3
CF
2
1
x3
CF
2
ADM
CF
ADM
CF
3
x3
4
CF
CF
4
x3
ANK
x3
20103C - 1530L240 - 6/26

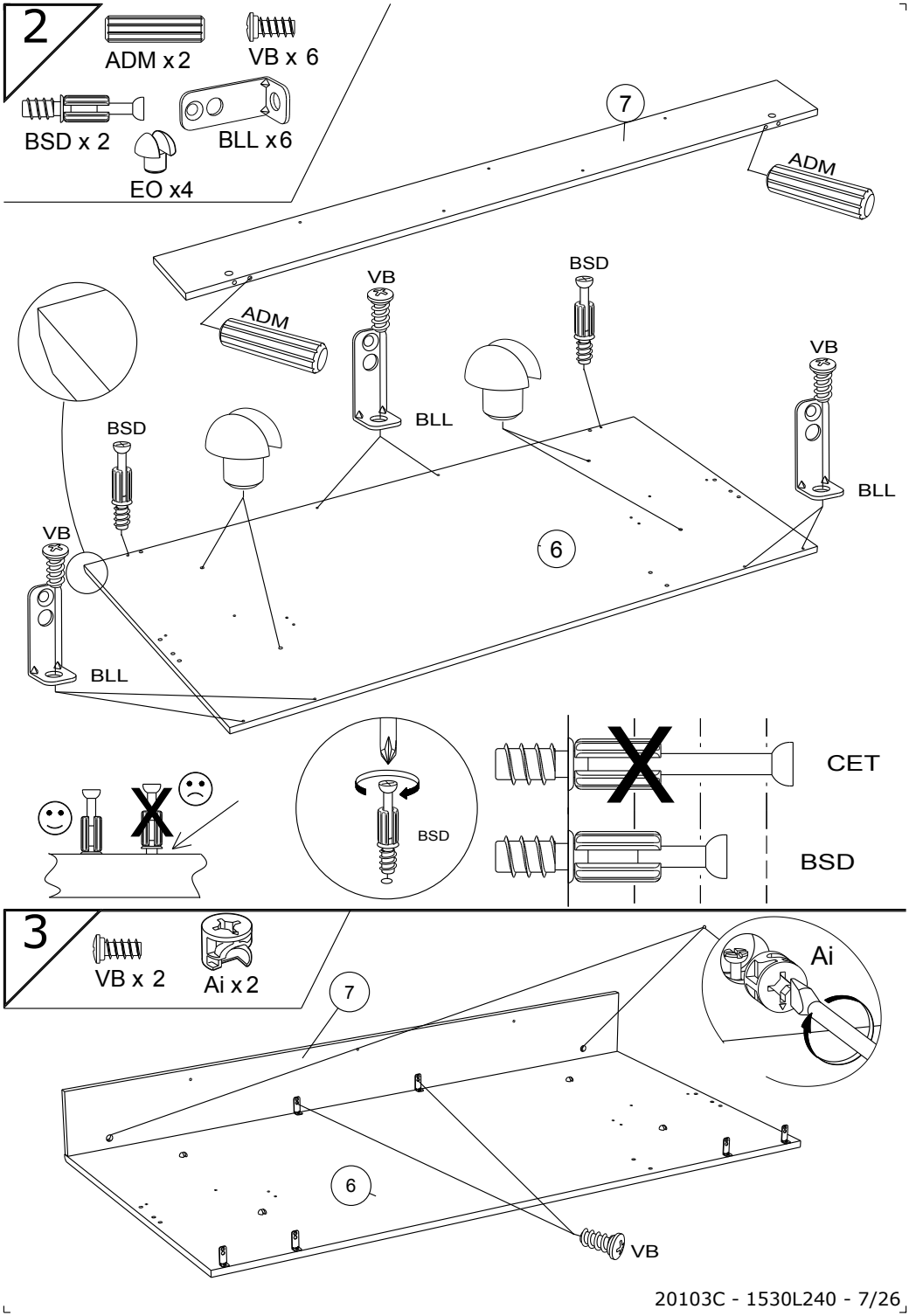

20103C - 1530L240 - 7/26

4



VB x 4

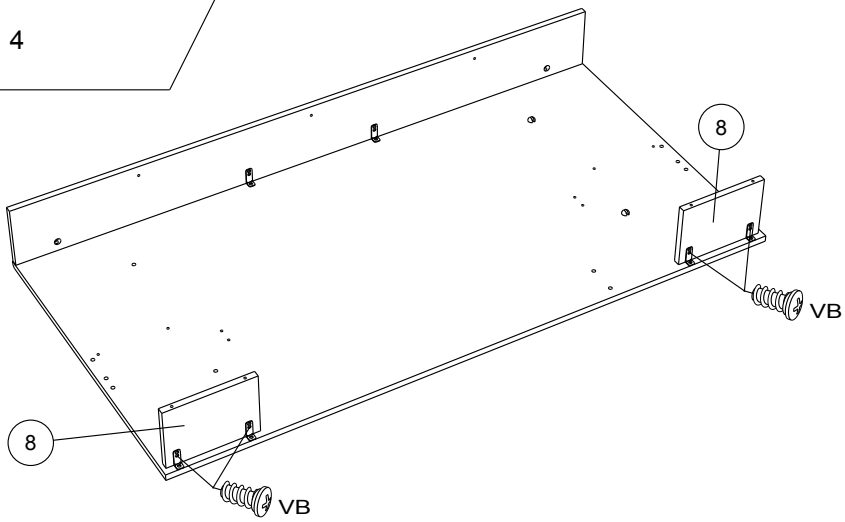

5



ADM x 2



AHX x 2



VV x 2

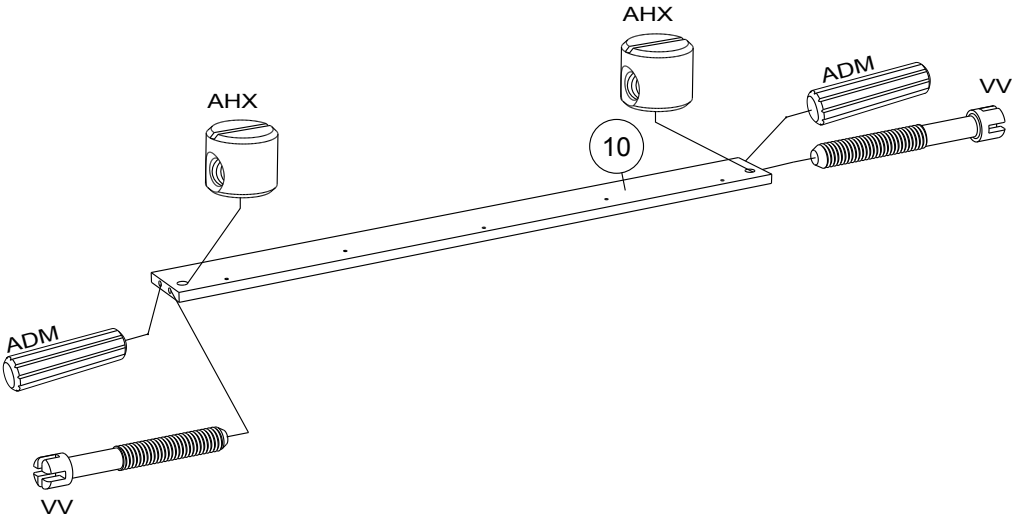

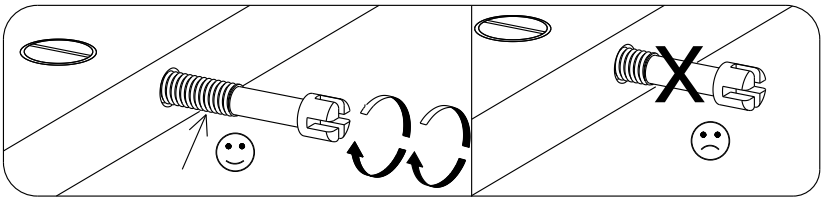

20103C - 1530L240 - 8/26

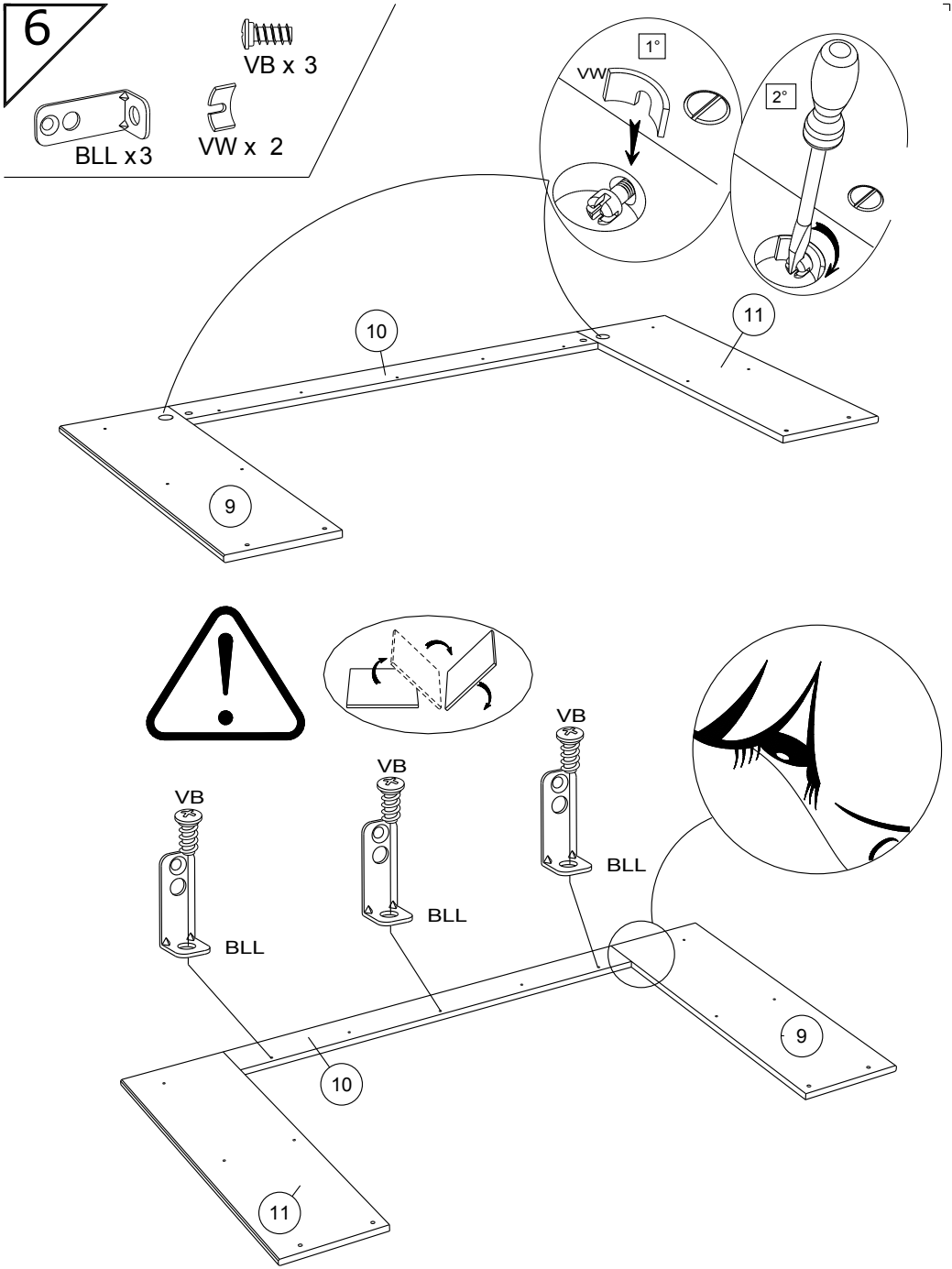
6
VB x 3
BLL x3
VW x 2
1°
VW
2°
10
11
9
VB
VB
VB
BLL
BLL
BLL
10
11
9

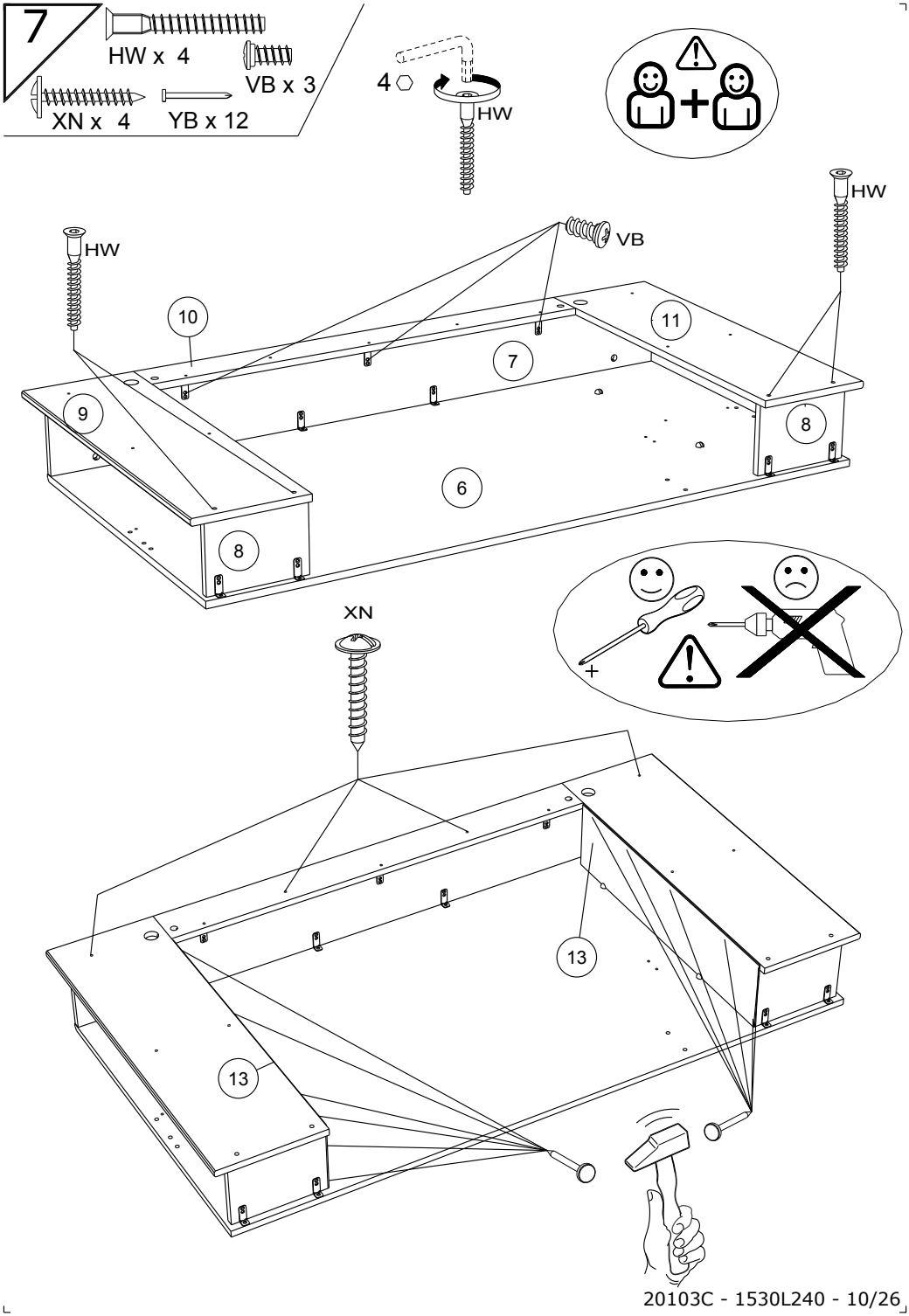

20103C - 1530L240 - 10/26

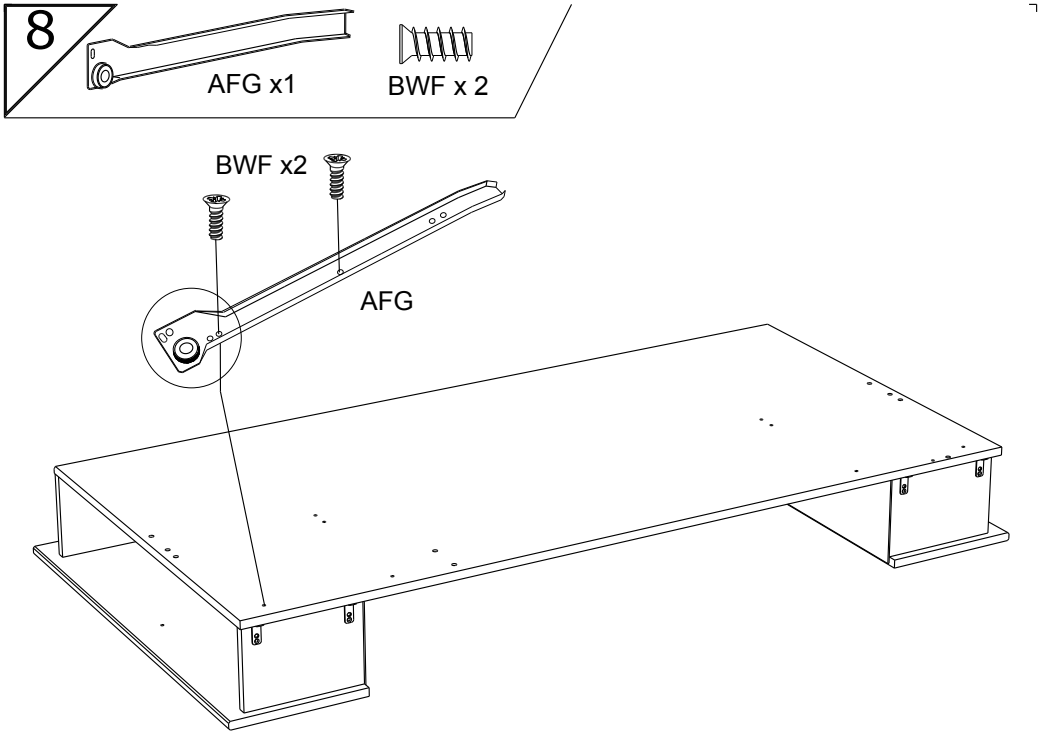

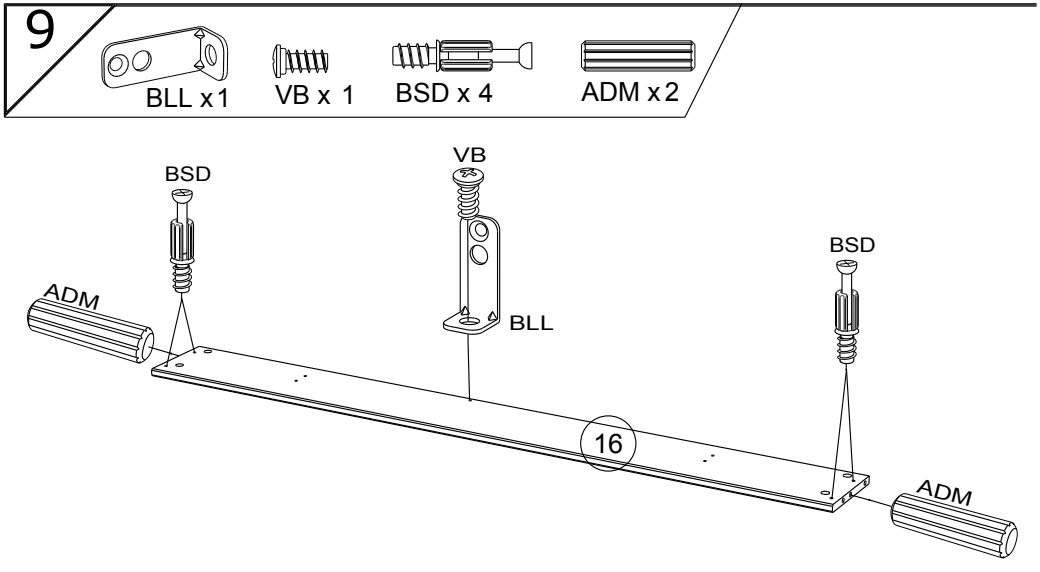

20103C - 1530L240 - 11/26

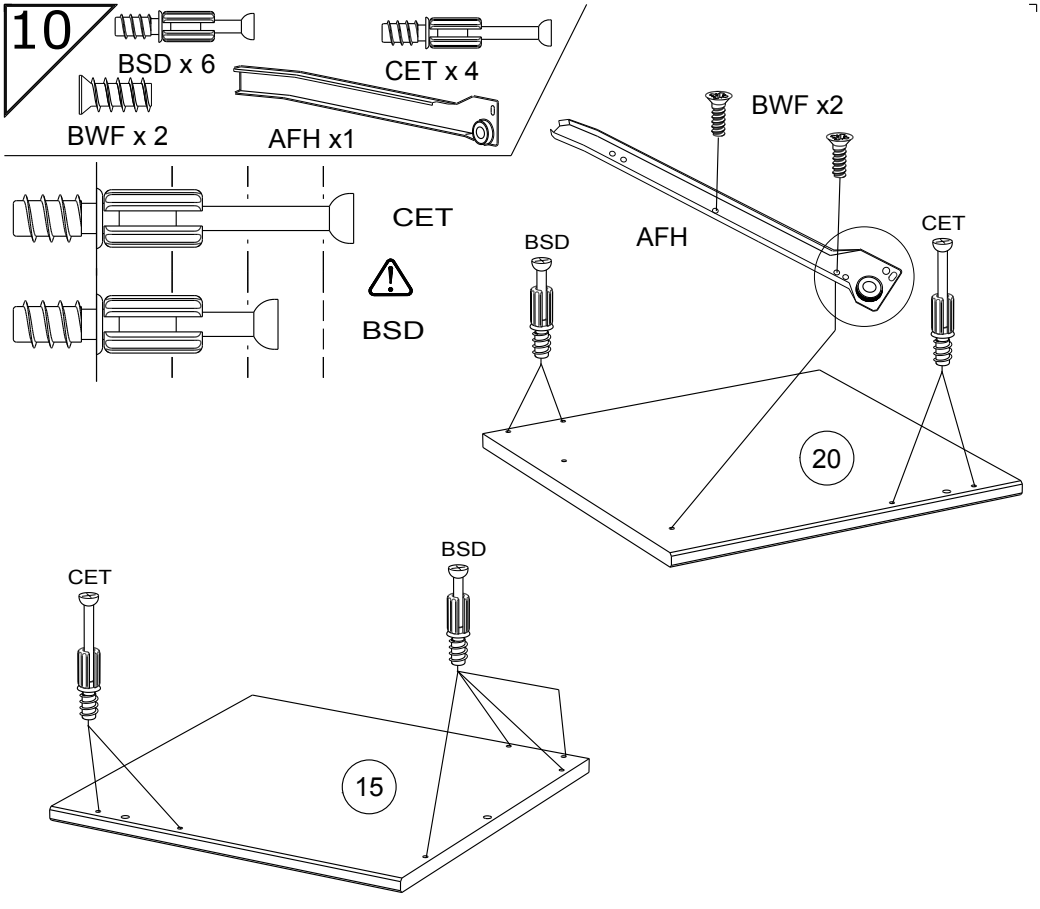

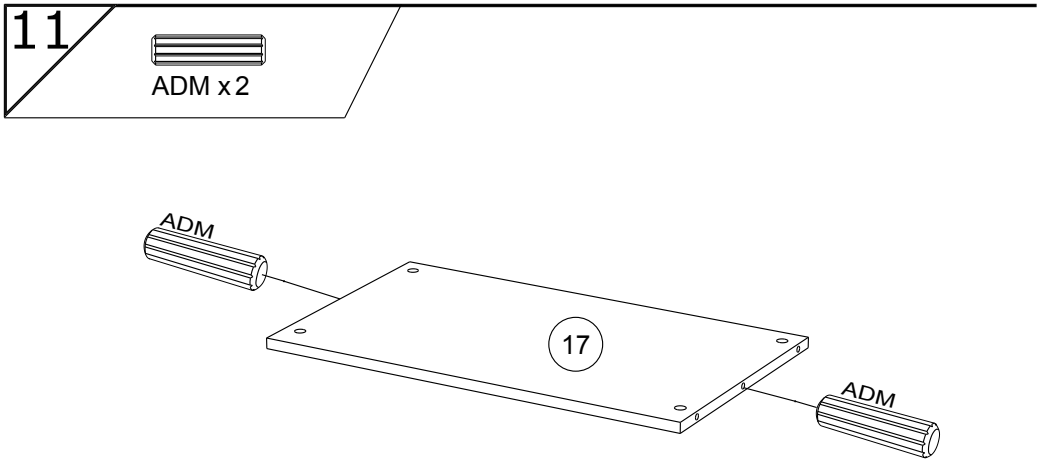

20103C - 1530L240 - 12/26

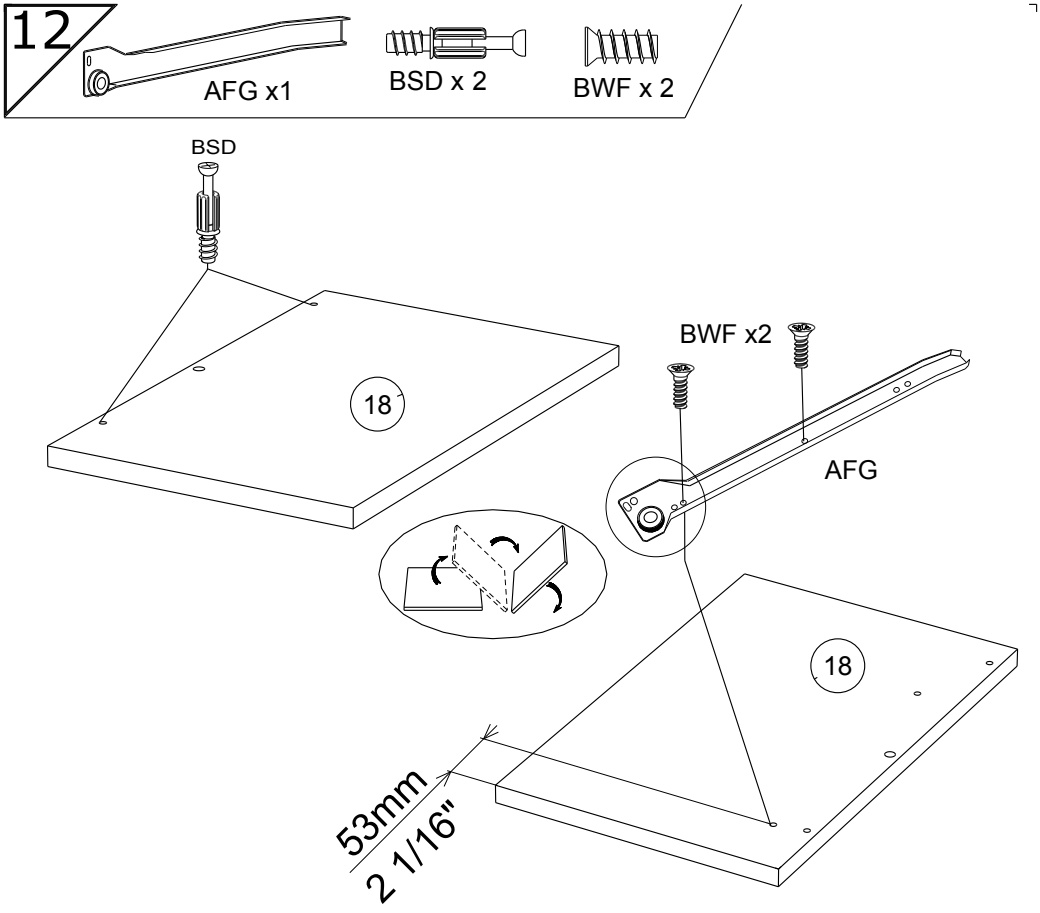

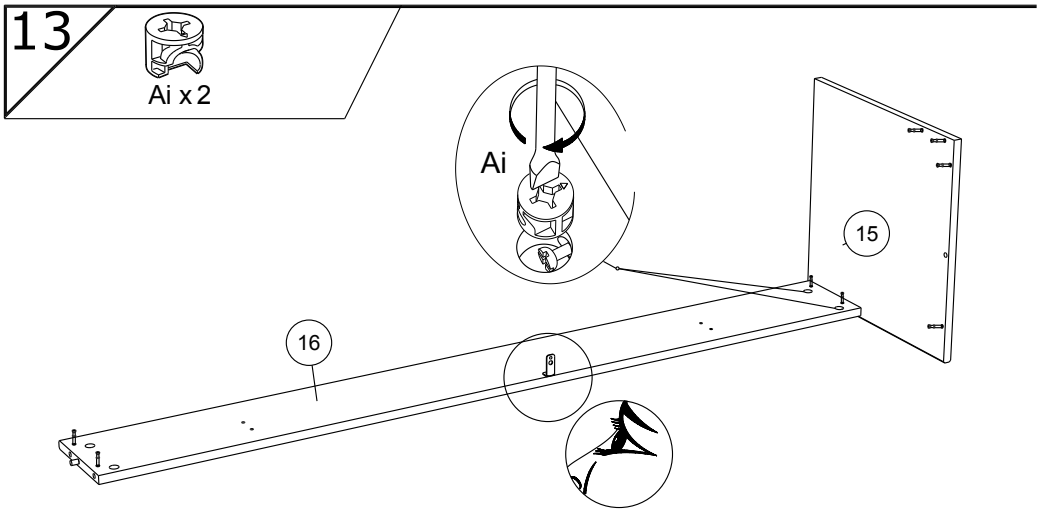

20103C - 1530L240 - 13/26

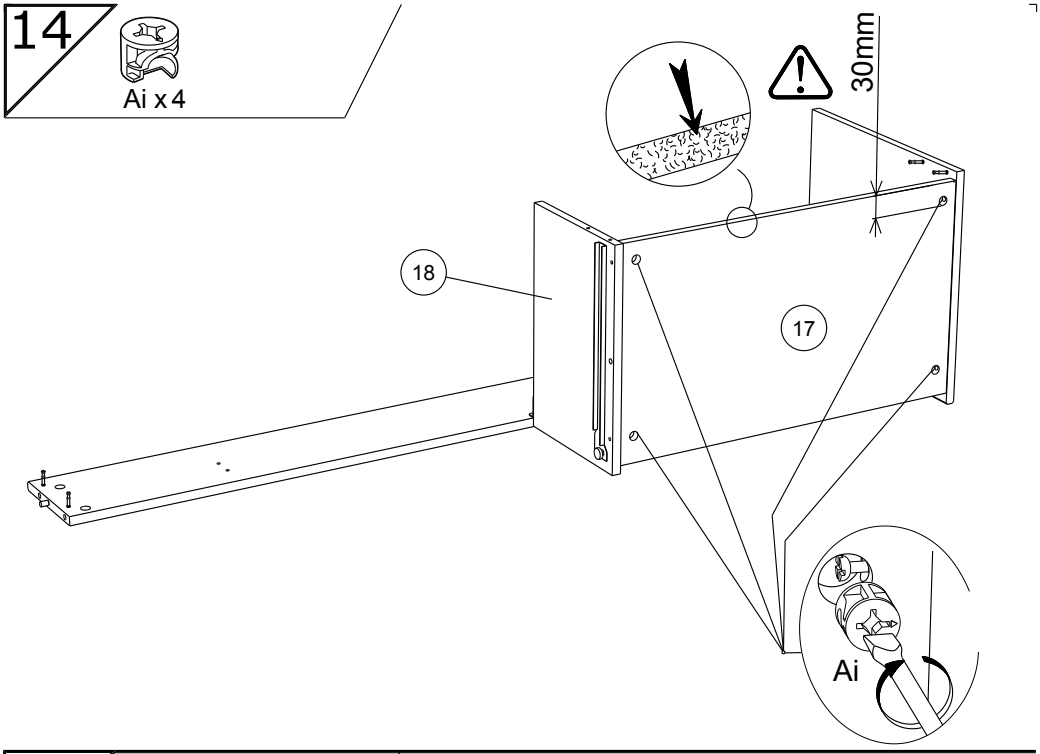
14
Ai x 4
30mm
18
17
Ai

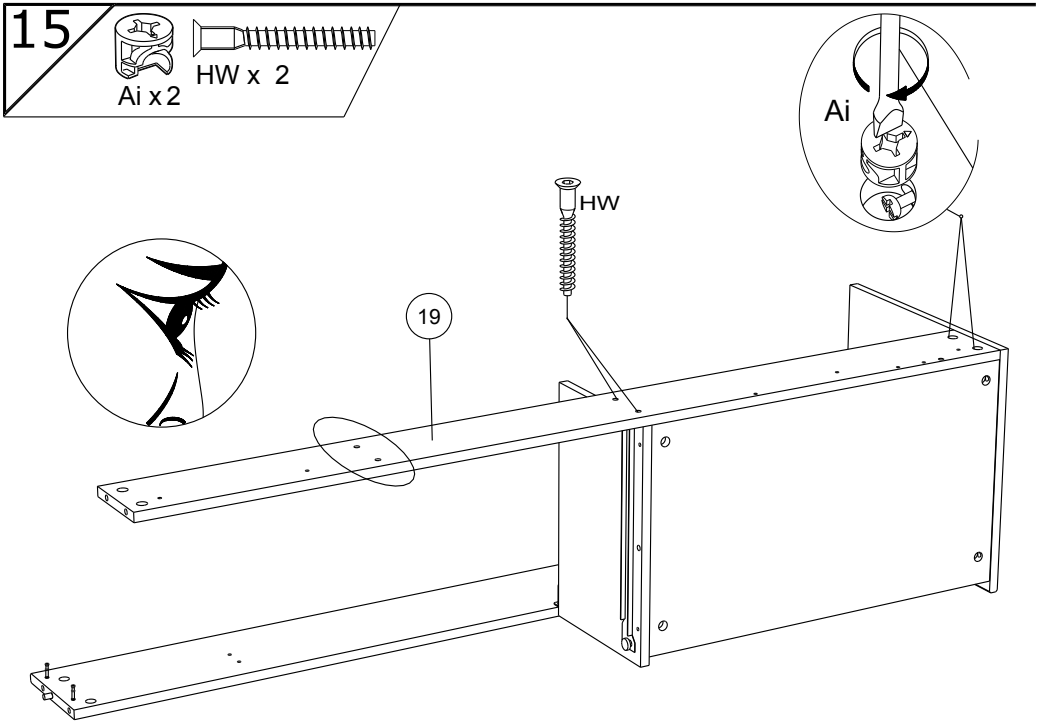
15
Ai x 2
HW x 2
Ai
HW
19

16

Ai x 4

XN x 2

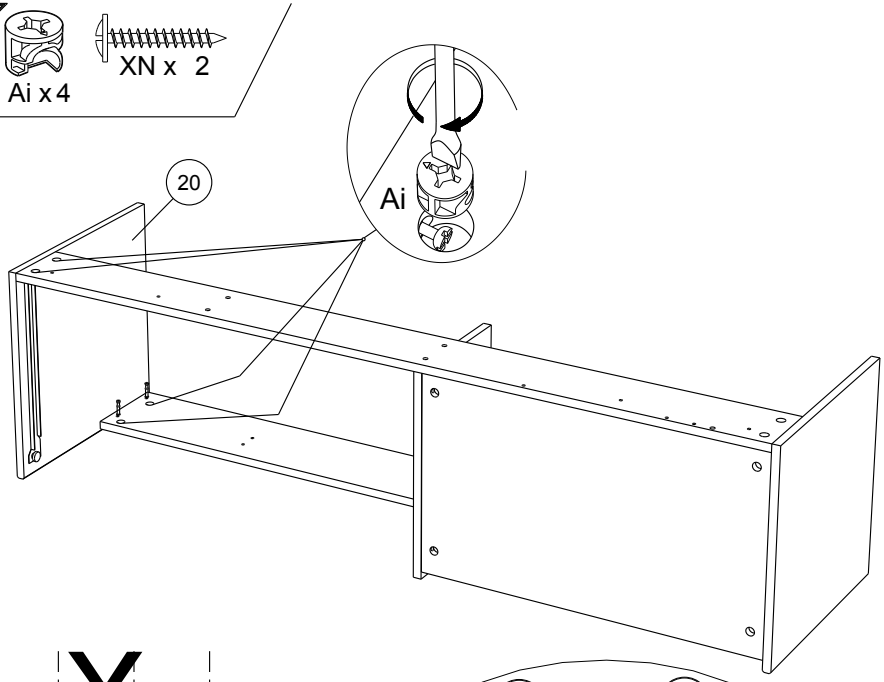

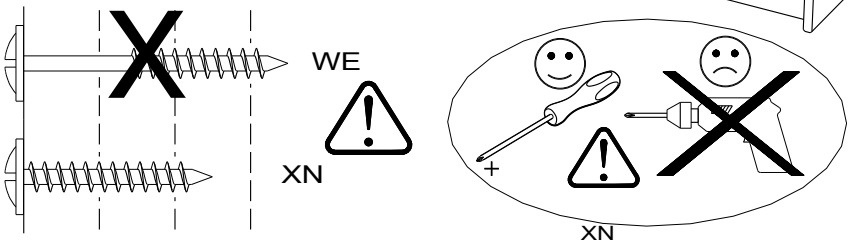

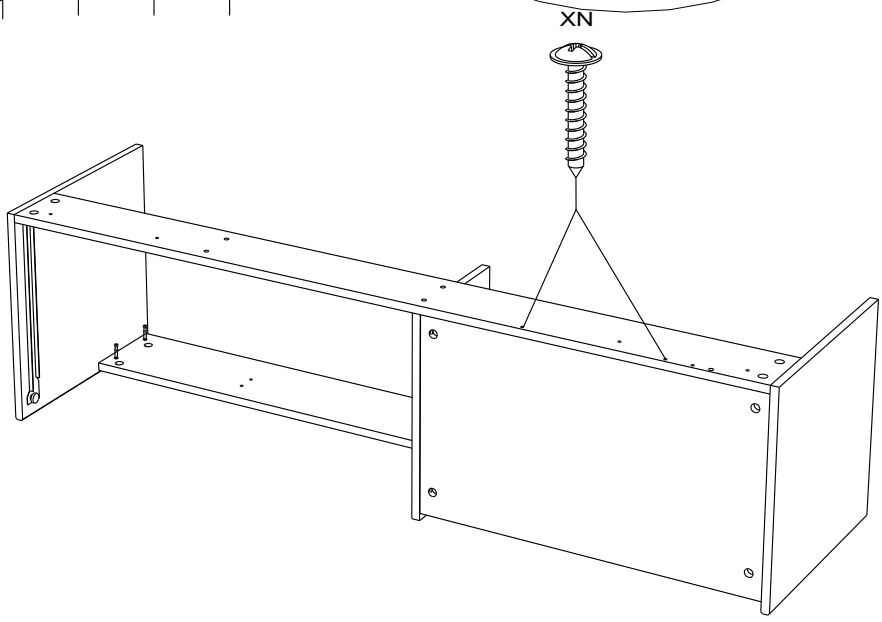

20103C - 1530L240 - 15/26

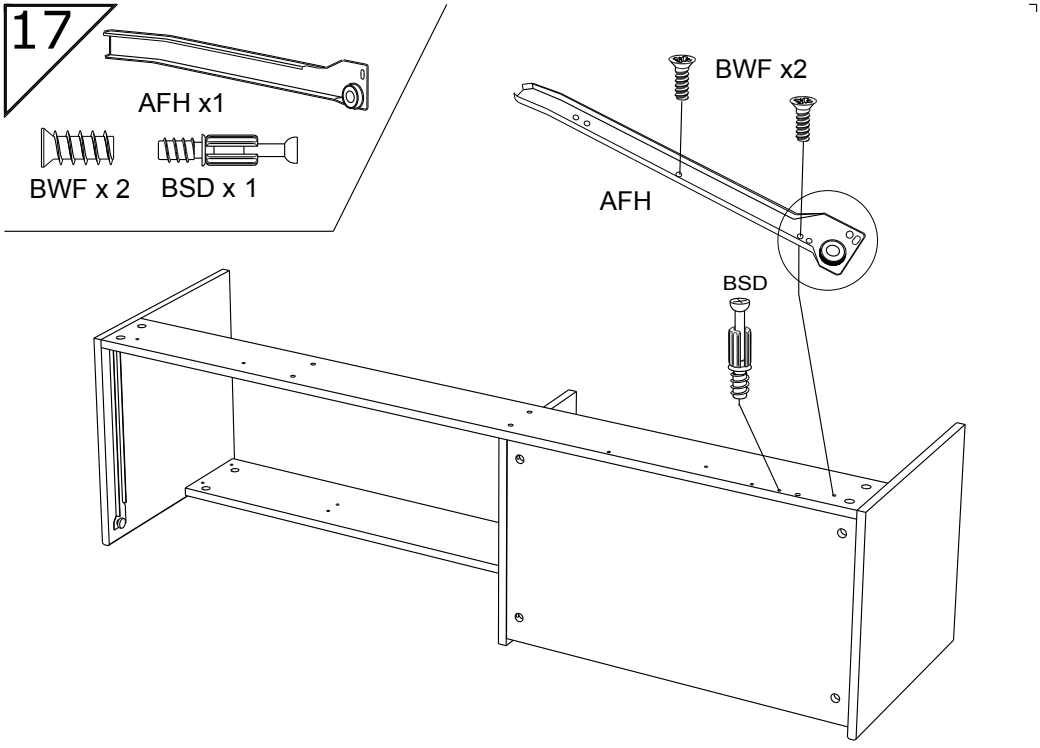

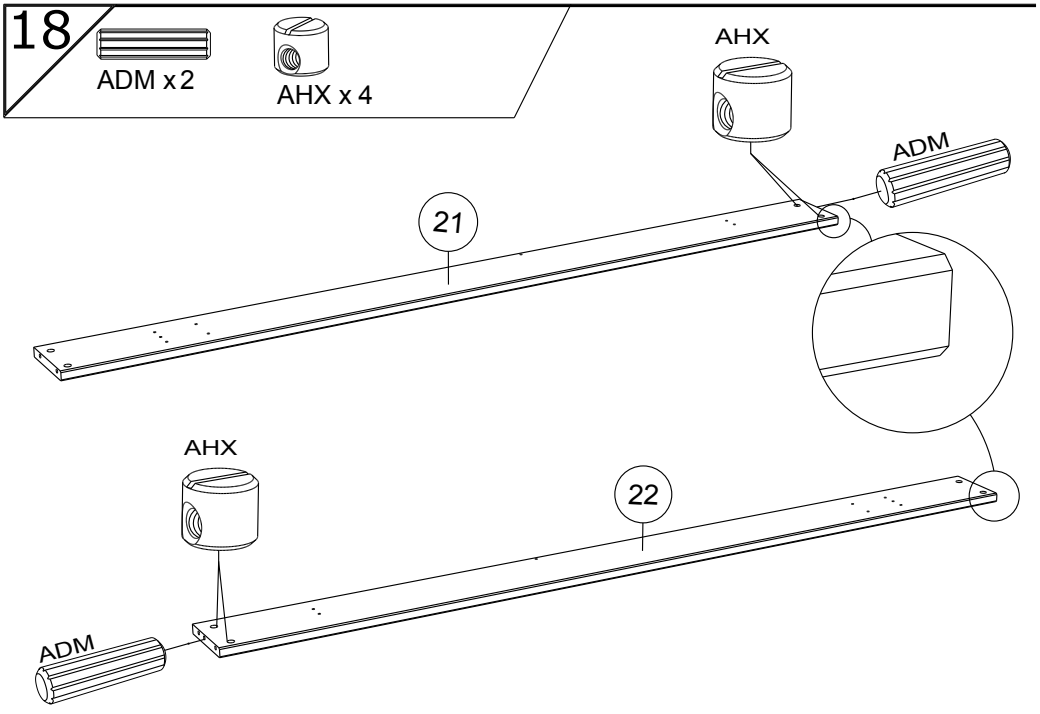

20103C - 1530L240 - 16/26

19

Ai x 4

BLZ x 4

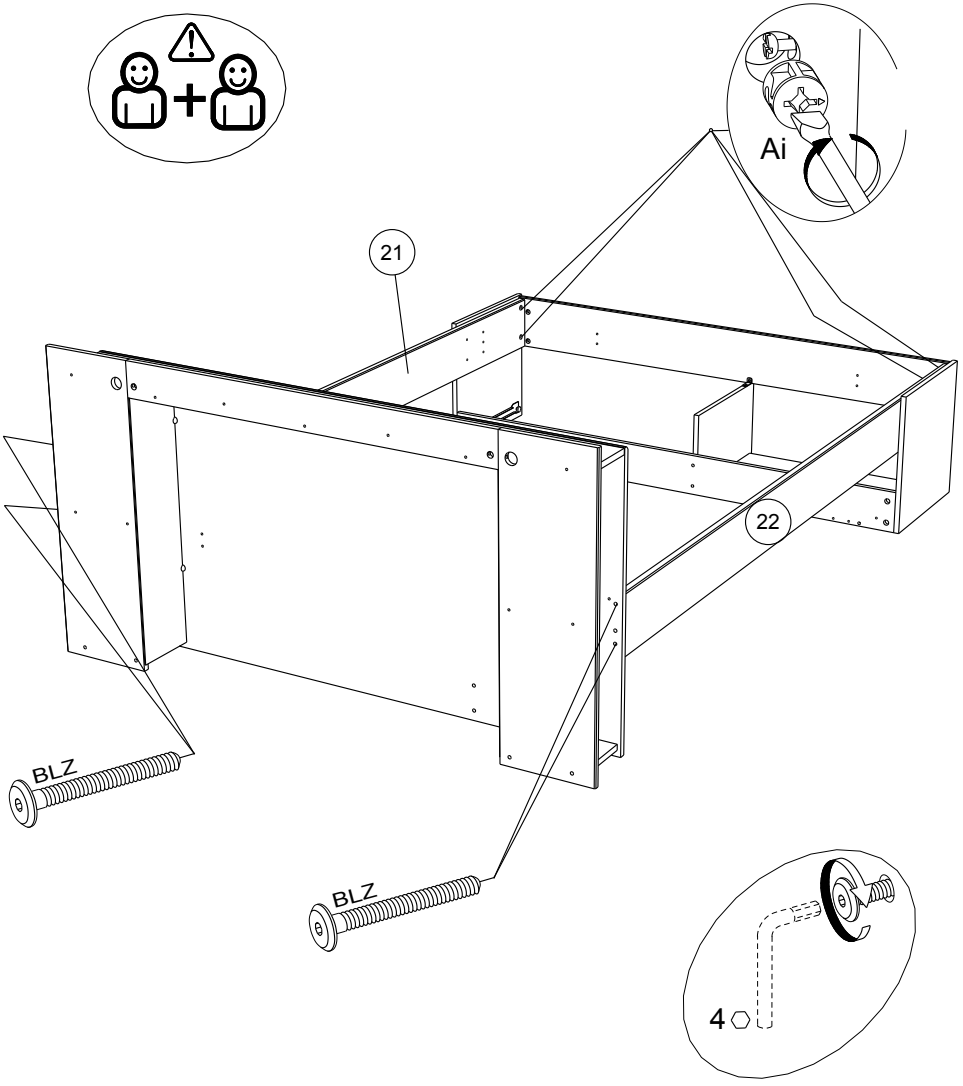

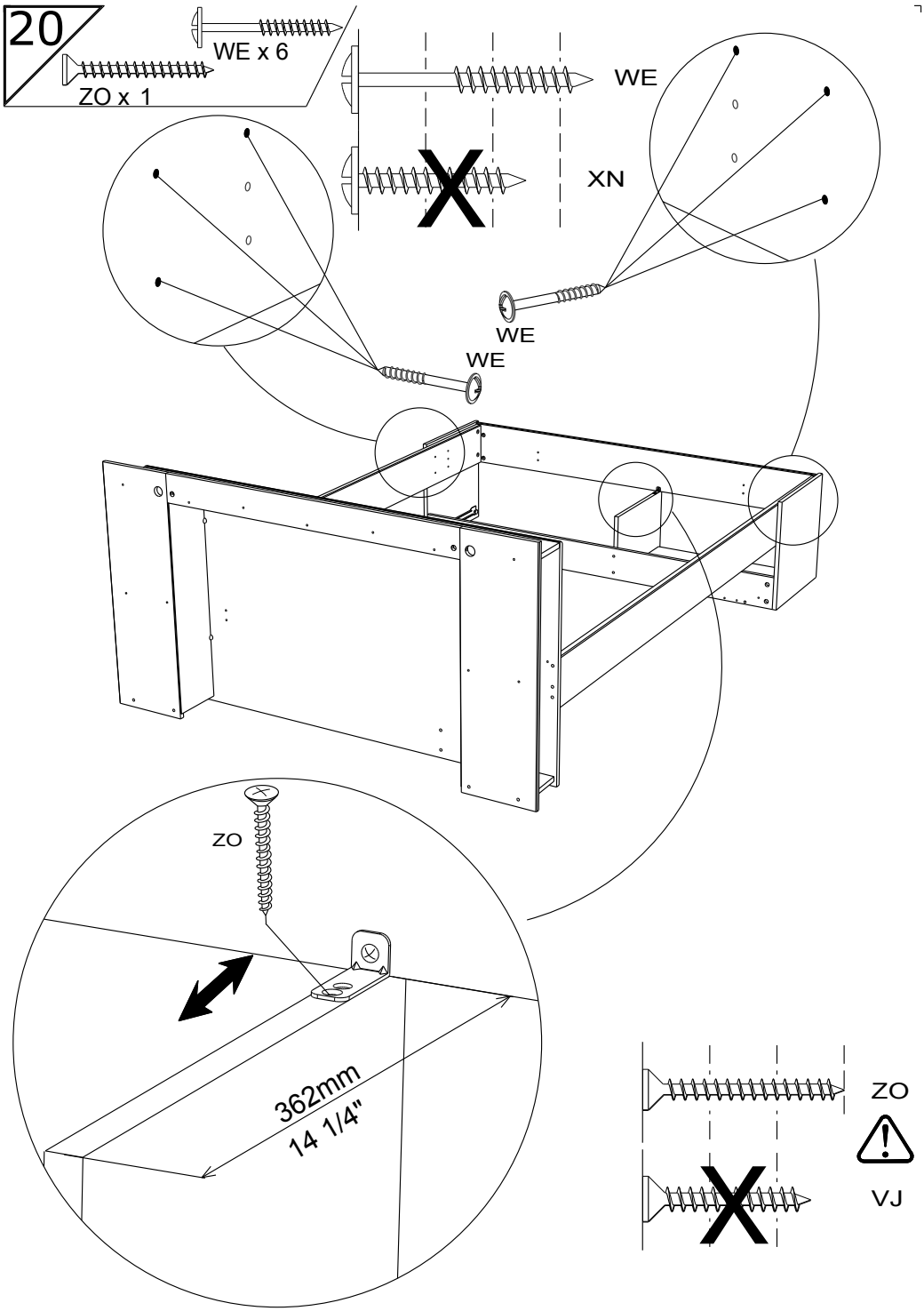

20103C - 1530L240 - 18/26

21

VB x 16

BLJ x 4

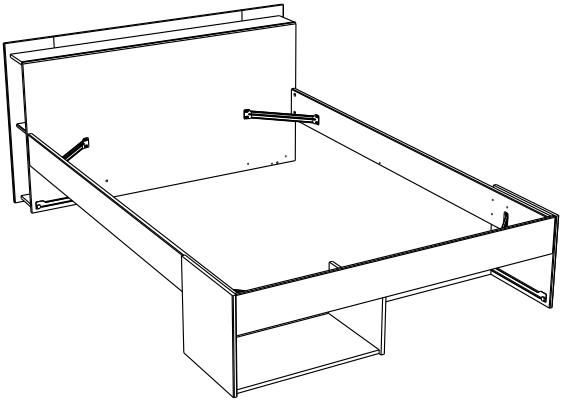

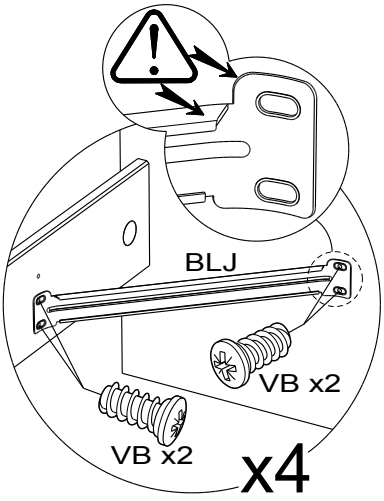

22

BWD x 8

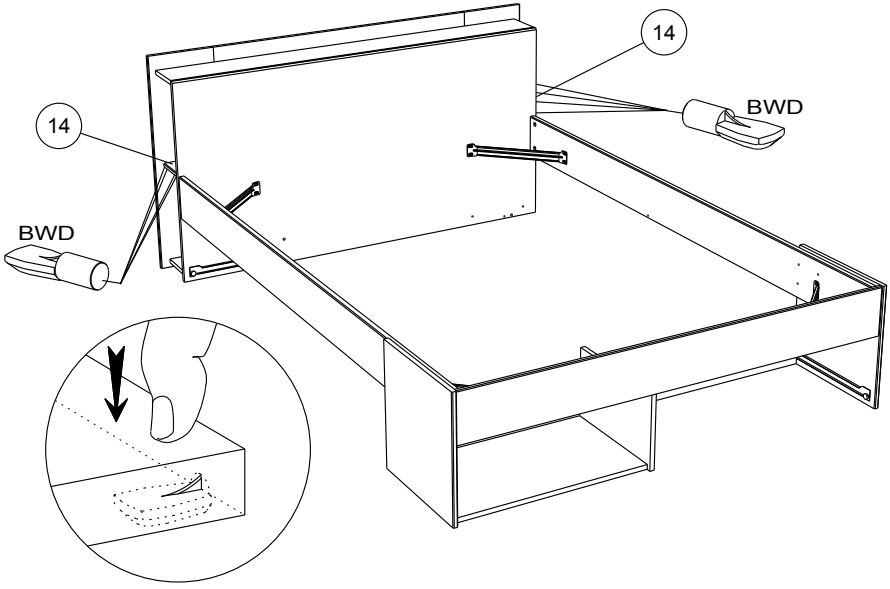

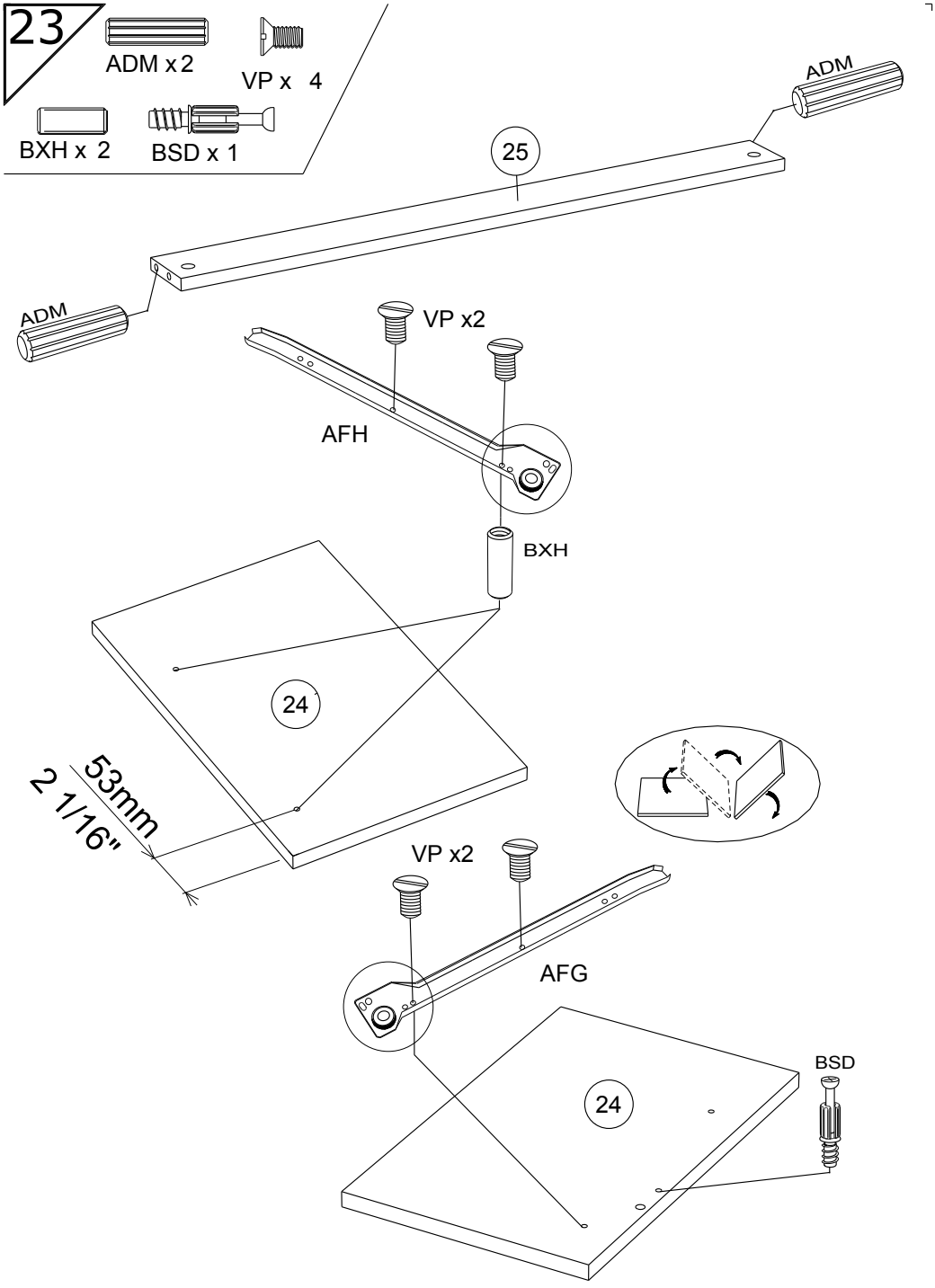
23
ADM x 2
VP x 4
BXH x 2
BSD x 1
25
ADM
ADM
VP x2
AFH
BXH
24
53mm
2 1/16"
VP x2
AFG
BSD
24

24

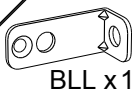

BLL x 1



VB x 1

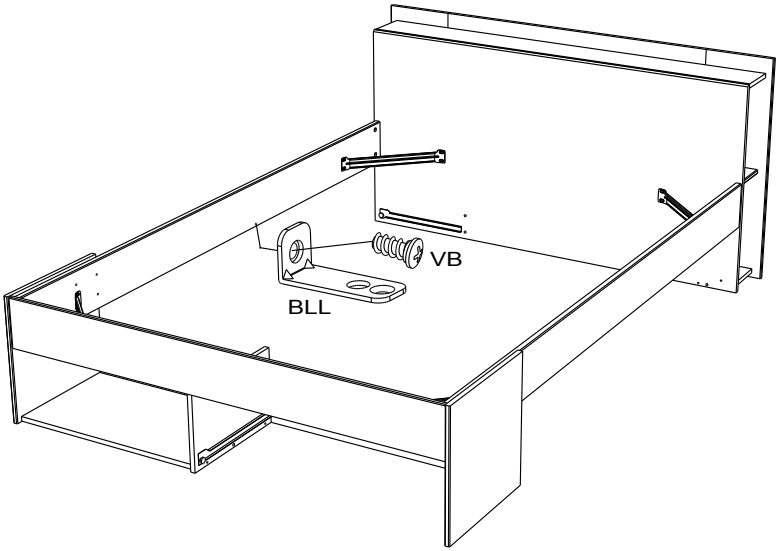

25



Ai x 2

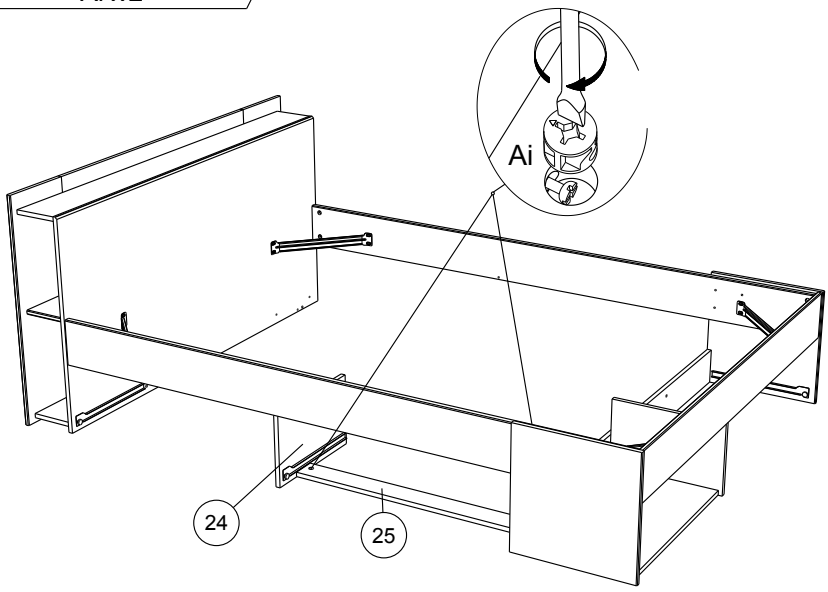

26

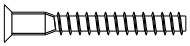

HW x 4

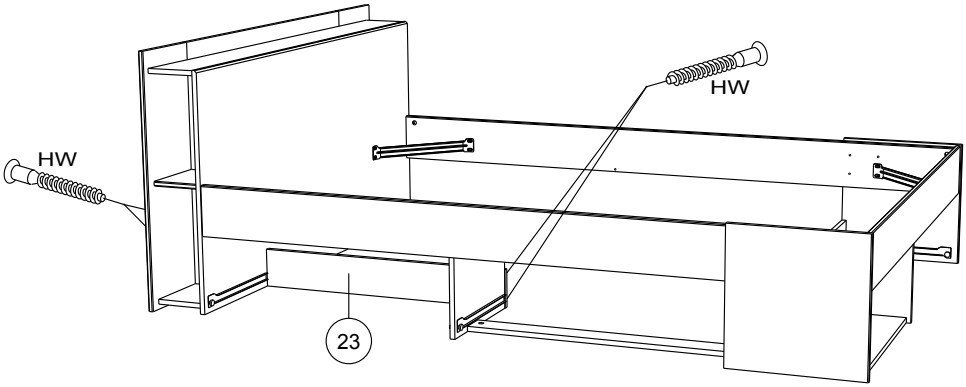

27

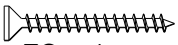

ZO x 1

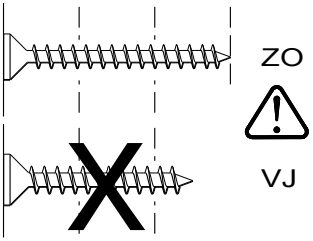

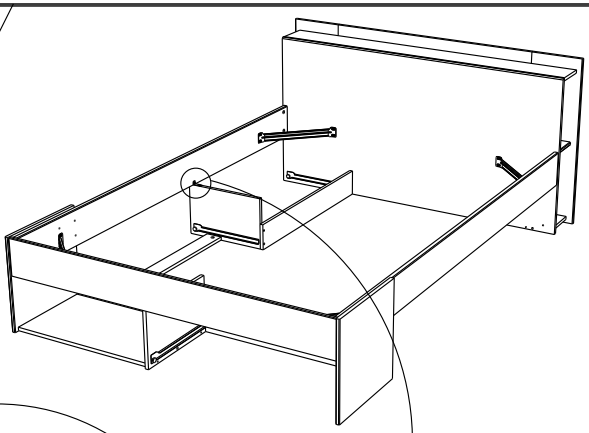

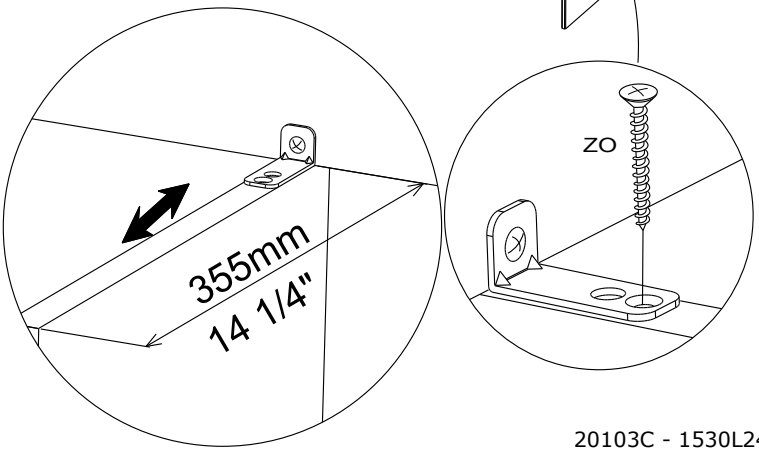

20103C - 1530L240 - 22/26

28



EP x6

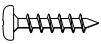

QA x 12



AFi x 3

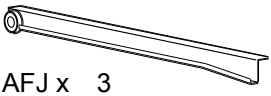

AFJ x 3

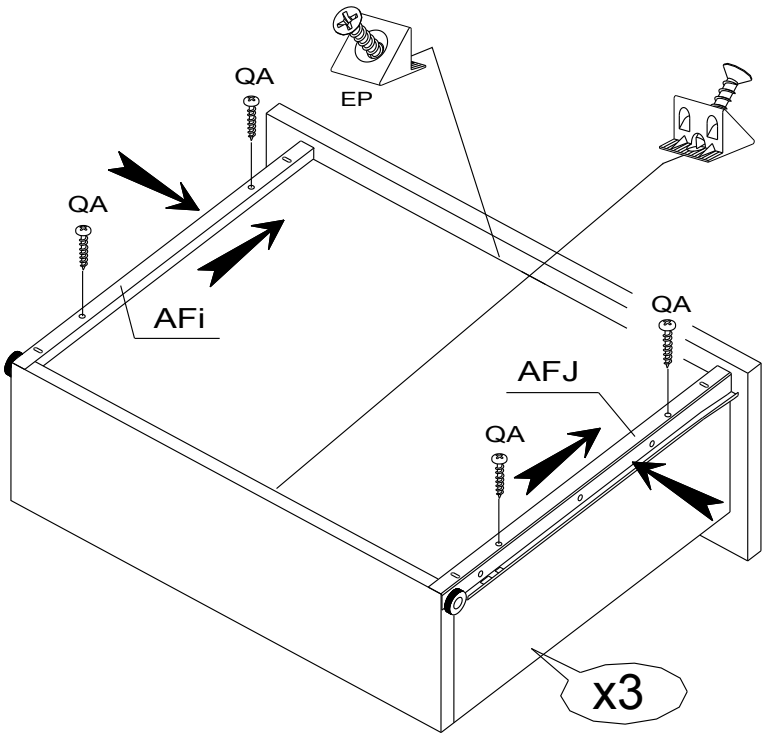

29

AMO x 15

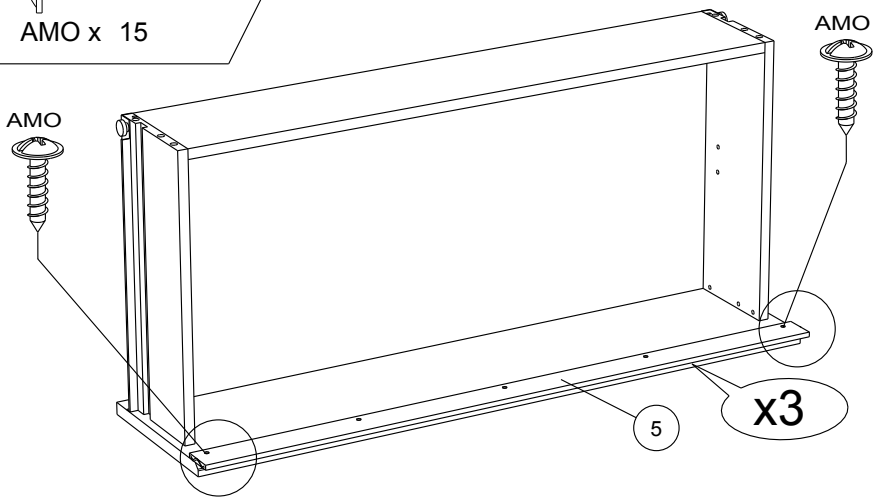

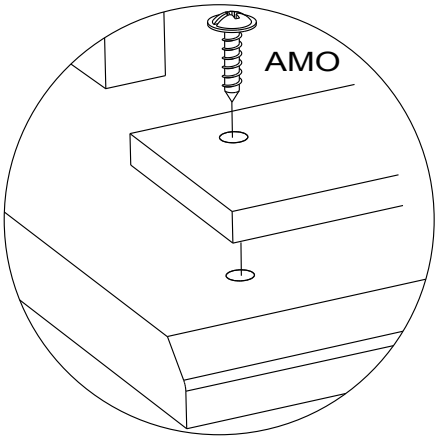

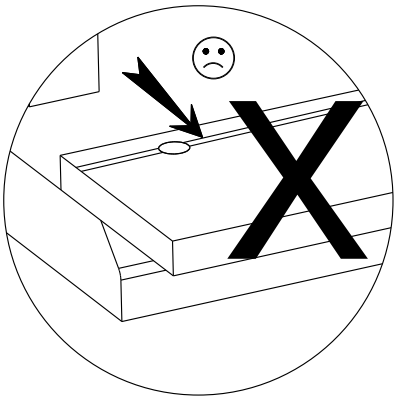

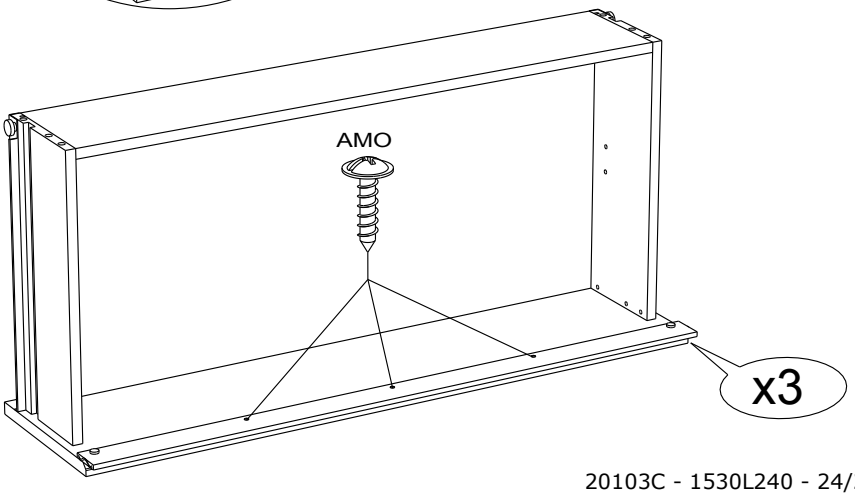

20103C - 1530L240 - 24/26

30

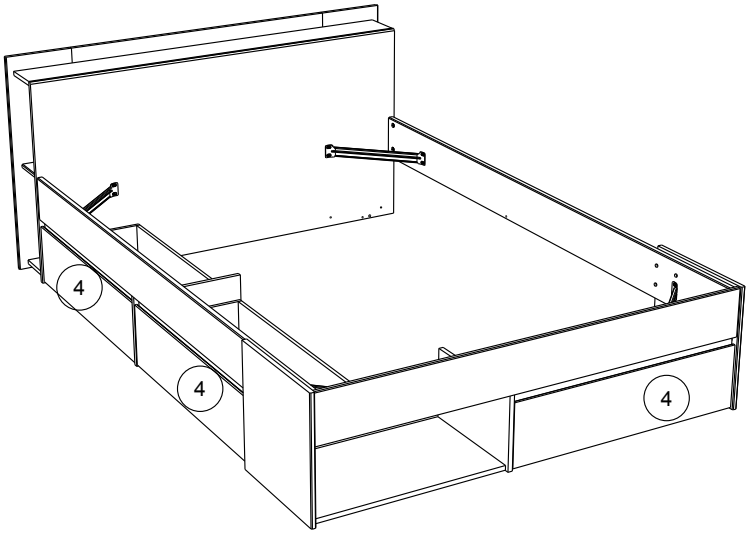

31



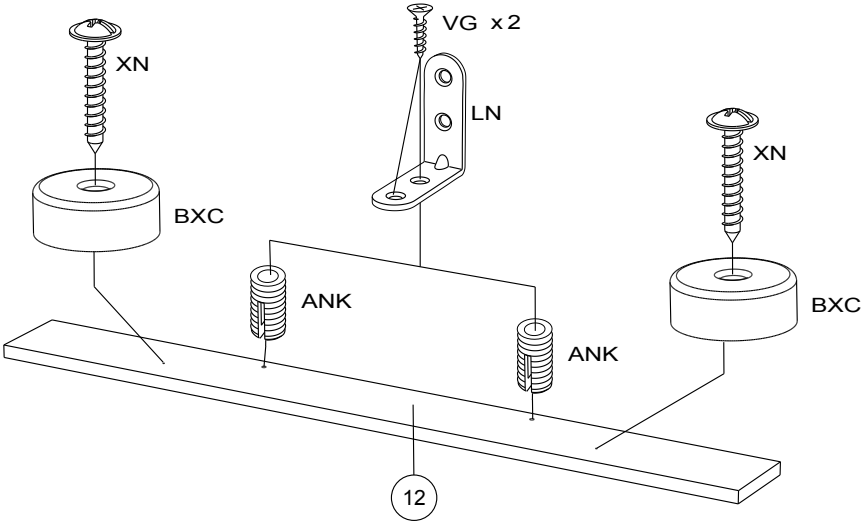

32

VG x 4

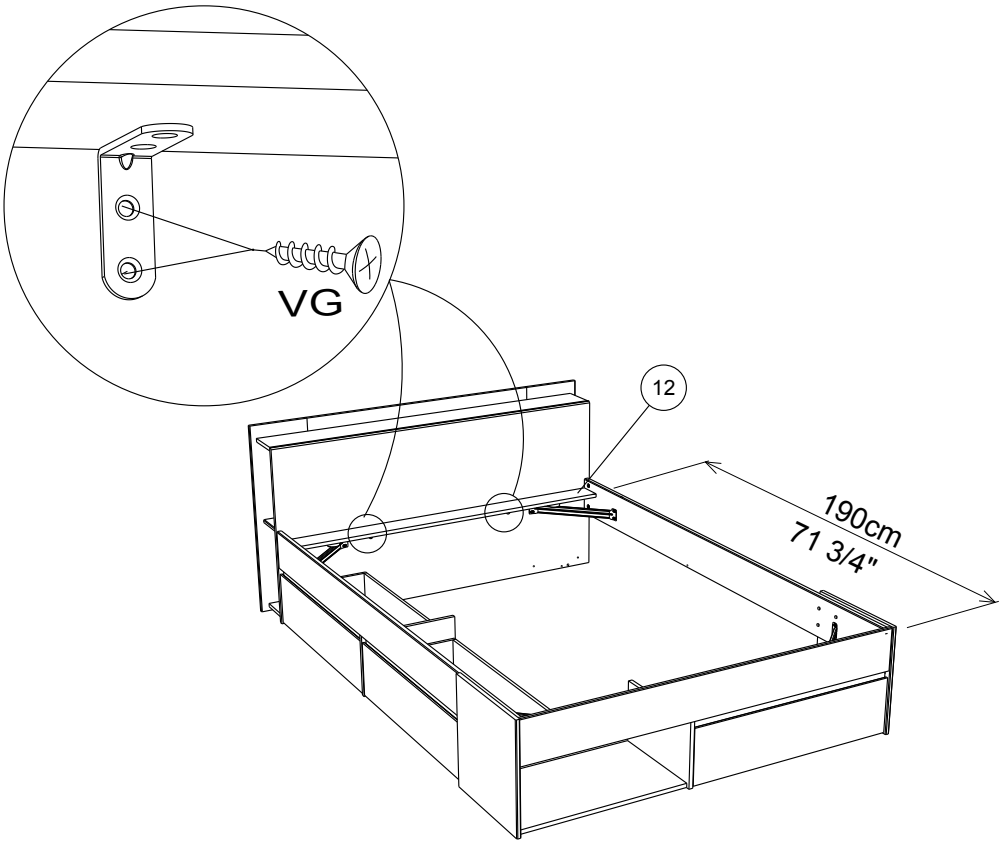

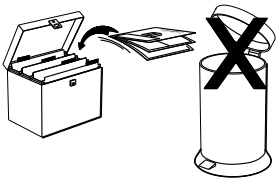

Faites un geste pour l'environnement en triant vos déchets d'emballage
Make a gesture for the environment by sorting out your waste of packaging
Machen Sie eine Bewegung fur die Umwelt, ihre Verpackungsabfalle sortierend
Haga un gesto para el medio ambiente escogiendo sus residuos de embalaje

20103C - 1530L240 - 26/26