Assembly instructions

Parisot Dream Teen Double Storage Bed

The manufacturer's instructions follow unchanged, including all safety warnings, age and weight limits and part codes. Please read them in full before you start, and keep them for future reference.

View this product: www.cosybunks.co.uk/products/parisot-dream-teen-double-storage-bed

Need help with assembly?

Scan to contact us

info@cosybunks.co.uk
www.cosybunks.co.uk

Sold by Cosybunks (retailer). Instructions supplied by the manufacturer and reproduced unchanged.

3302L240

PARISOT INDUSTRIE 70800 SAINT LOUP SUR SEMOUSE -FRANCE-

Fabriqué en France

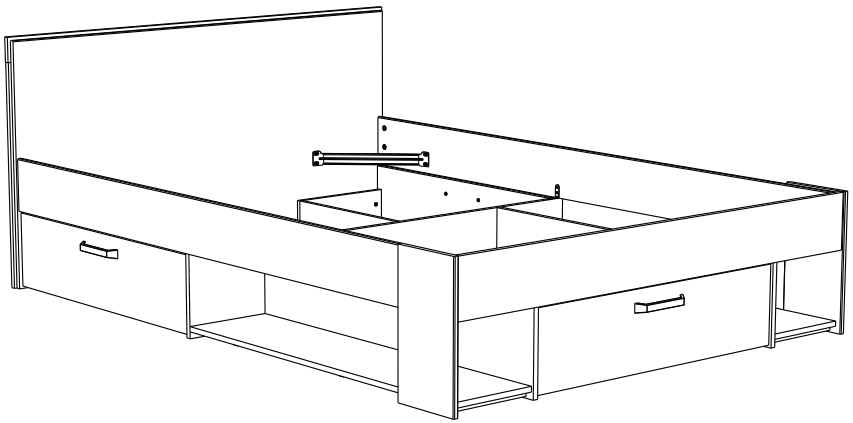

Gamme : DREAM

PARISOT INDUSTRIE

FR *Remerciements :*

Nous vous remercions d'avoir choisi un meuble créé et fabriqué par le Groupe Parisot et espérons qu'il vous donnera entière satisfaction.

EN *Thanks:*

Thank you for choosing furniture designed and manufactured by the Parisot Group. We hope you are totally satisfied with your purchase.

DE *Danksagung:*

Wir danken Ihnen für den Kauf eines Frankreich von der Parisot-Gruppe entworfenen und hergestellten Möbelstücks und hoffen, dass Sie es zu Ihrer vollkommenen Zufriedenheit finden werden.

HU *Köszönet:*

Köszönjük, hogy a Parisot Groupe által létrehozott és gyártott bútort választott, reméljük, hogy elégedett lesz a termékkel.

PT *Agradecimentos:*

Obrigado por ter escolhido um móvel concebido e fabricado pelo Grupo Parisot, esperando que seja do seu inteiro agrado.

IT *Ringraziamenti:*

Grazie per avere scelto un mobile progettato e fabbricato dal Gruppo Parisot. Speriamo soddisfi appieno le vostre esigenze.

NL *Bedankje:*

Wij bedanken u voor de aankoop van een door de Groep Parisot ontworpen en vervaardigd meubel en hopen dat u er veel plezier aan zult beleven.

CZ *Poděkování:*

Děkujeme, že jste si vybrali nábytek navržený a vyrobený společností Parisot Group. Doufáme, že budete svým nákupem naprosto spokojeni.

ES *Agradecimientos:*

Les damos las gracias por haber elegido un mueble diseñado y fabricado por el Groupe Parisot y esperamos que sea de su total agrado.

PL *Podziękowania:*

Dziękujemy za wybór mebli stworzonych i wyprodukowanych przez Grupę Parisot. Mamy nadzieję, że będziecie Państwo w pełni zadowoleni z zakupu.

SK *Poďakovanie:*

Ďakujeme, že ste si vybrali nábytok navrhnutý a vyrobený spoločnosťou Parisot Group. Dúfame, že budete svojim nákupom absolútne spokojní.

AR شكر:

نشكركم لاختياركم هذه القطعة من الأثاث من تصميم وتصنيع مجموعة باريزو Parisot ونتمنى أن تنال رضاءكم.

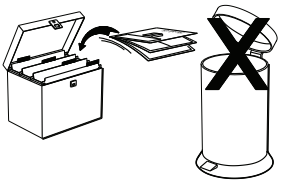

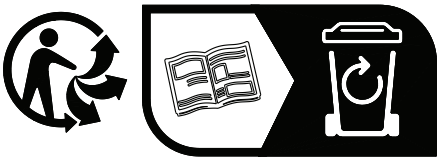



https://quefairedemesdechets.fr

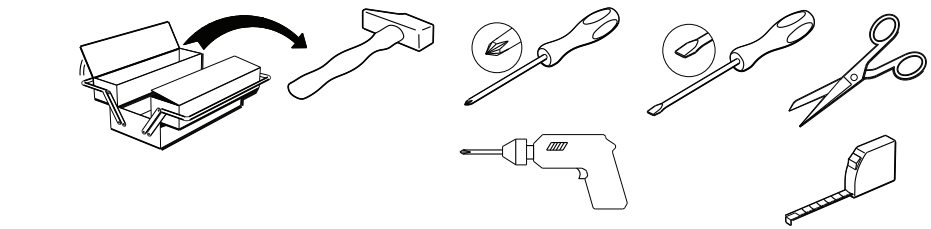

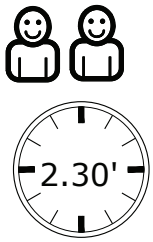

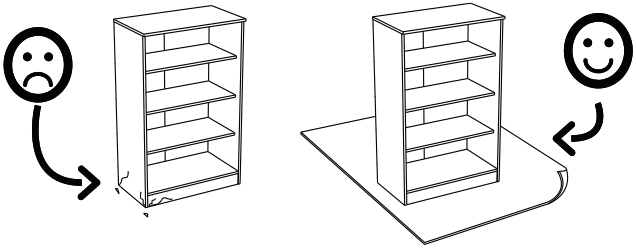

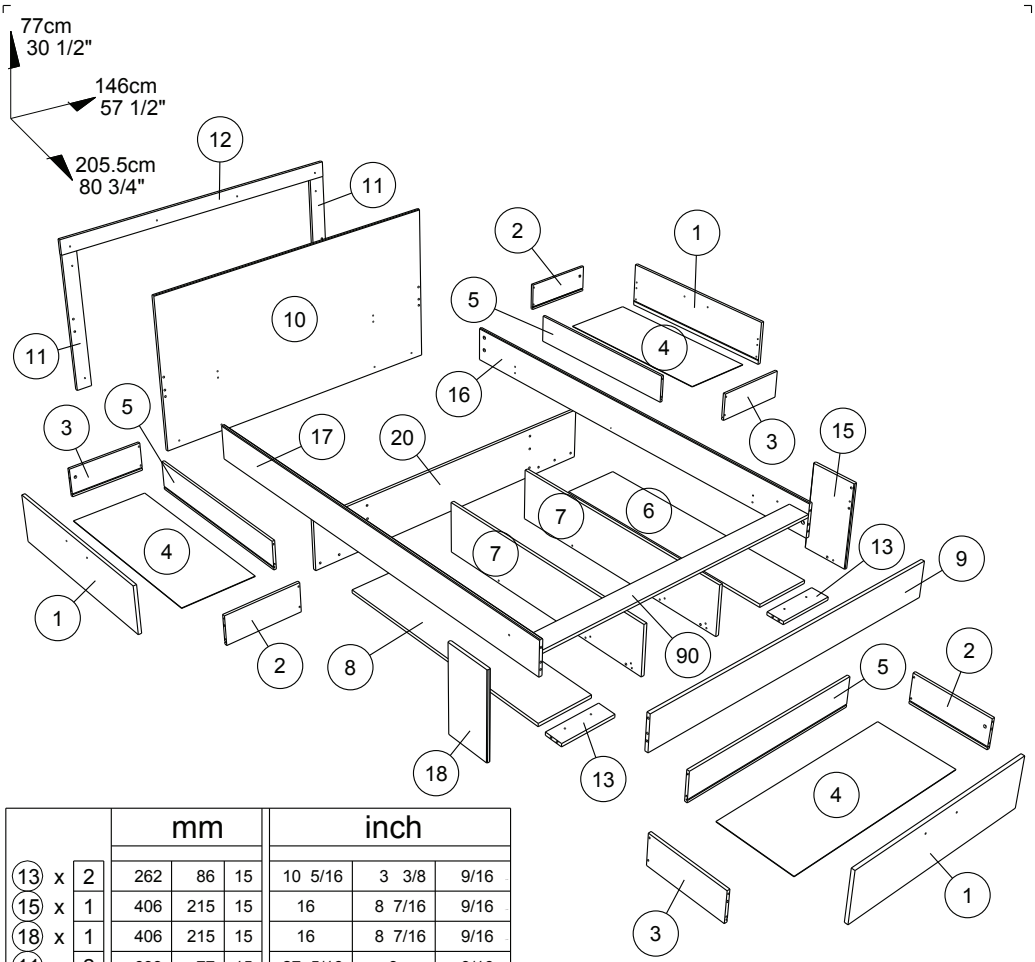

	mm			inch		
(13) x 2	262	86	15	10 5/16	3 3/8	9/16
(15) x 1	406	215	15	16	8 7/16	9/16
(18) x 1	406	215	15	16	8 7/16	9/16
(11) x 2	693	77	15	27 5/16	3	9/16
(1) x 3	868	227	15	34 3/16	8 15/16	9/16
(6) x 1	1113	262	15	43 13/16	10 5/16	9/16
(8) x 1	1113	262	15	43 13/16	10 5/16	9/16
(7) x 2	1120	240	15	44 1/8	9 7/16	9/16
(90) x 1	1400	100	15	55 1/8	3 15/16	9/16
(9) x 1	1430	164	15	56 5/16	6 7/16	9/16
(20) x 1	1430	240	15	56 5/16	9 7/16	9/16
(10) x 1	1440	760	15	56 11/16	29 15/16	9/16
(12) x 1	1460	77	15	57 1/2	3	9/16
(16) x 1	2000	162	15	78 3/4	6 3/8	9/16
(17) x 1	2000	162	15	78 3/4	6 3/8	9/16
(2) x 3	350	138	13	13 3/4	5 7/16	1/2
(3) x 3	350	138	13	13 3/4	5 7/16	1/2
(5) x 3	826	138	13	32 1/2	5 7/16	1/2
(4) x 3	838	349	2	33	13 3/4	1/16

20717C - 3302L240 - 3/27

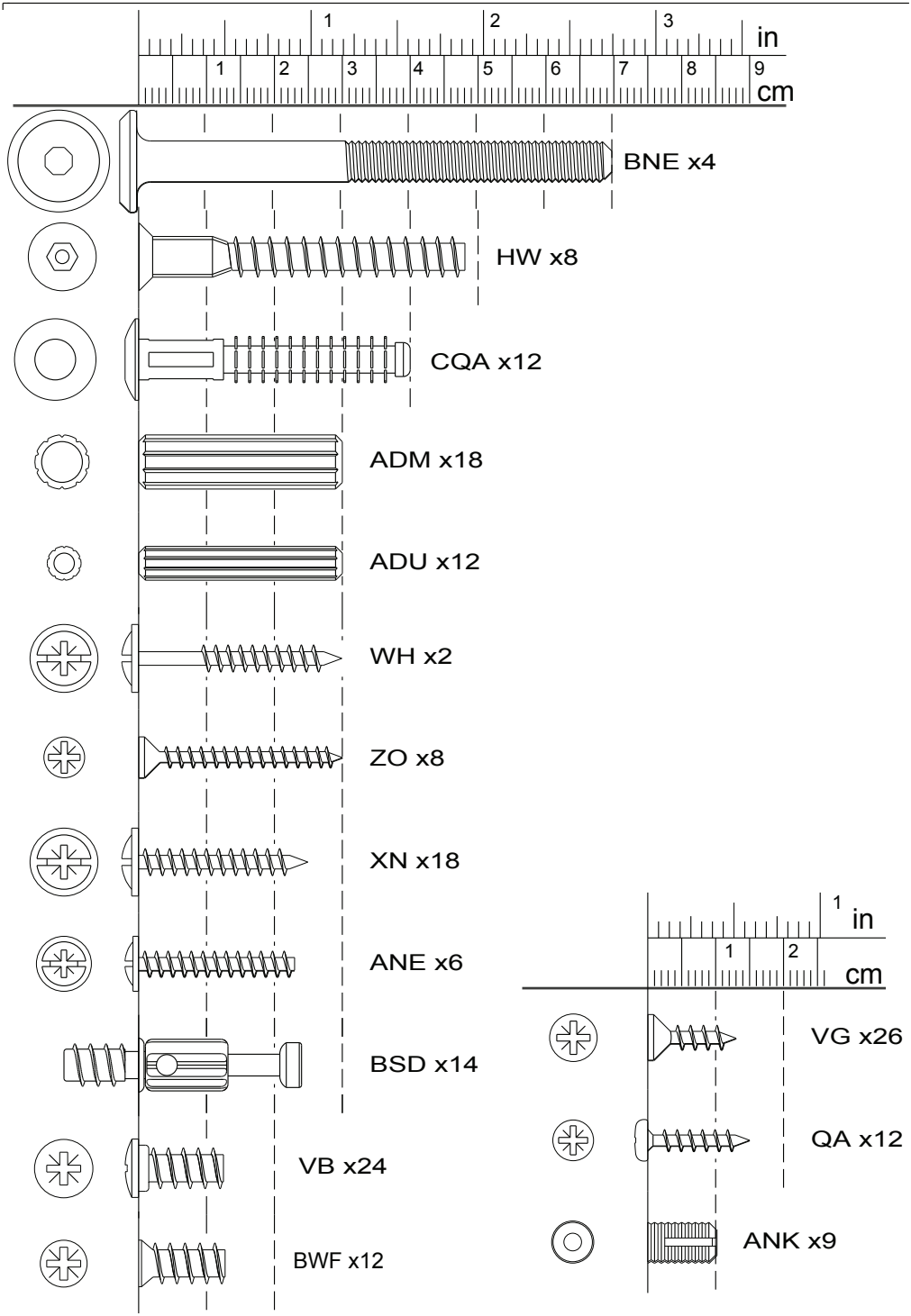

20717C - 3302L240 - 4/27

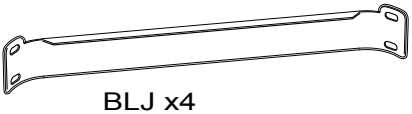

BLJ x4

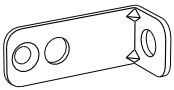

BLL x4

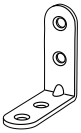

LN x7

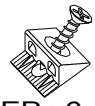

EP x6



Ai x8



BZG x6



AHX x4

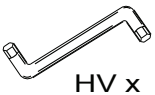

HV x 1



POi x3

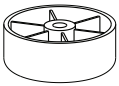

BXC x4

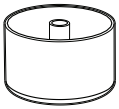

DR x2

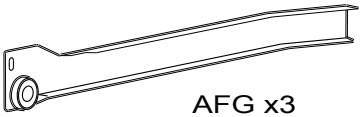

AFG x3

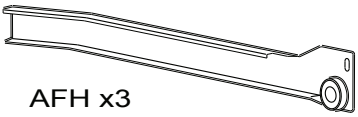

AFH x3

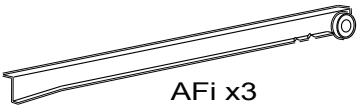

AFi x3

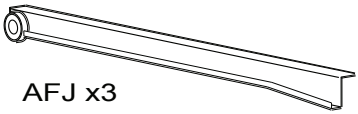

AFJ x3

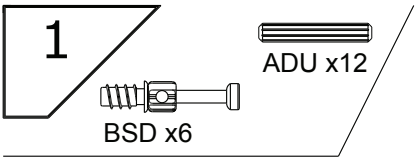
1
ADU x12
BSD x6

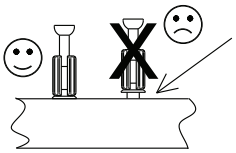

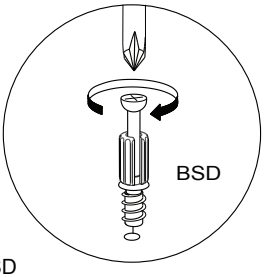
BSD

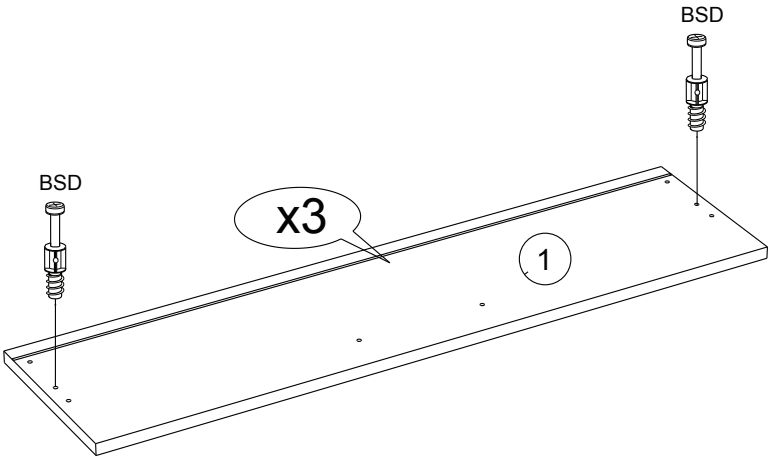
BSD
BSD
x3
1

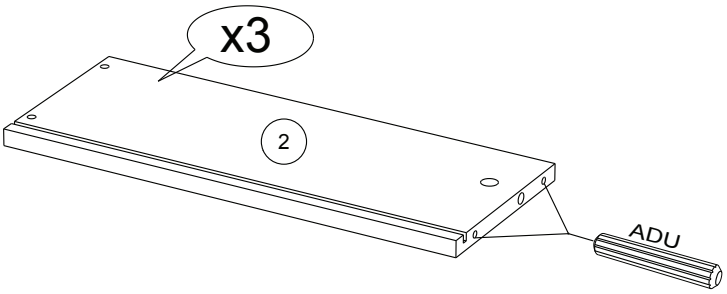
x3
2
ADU

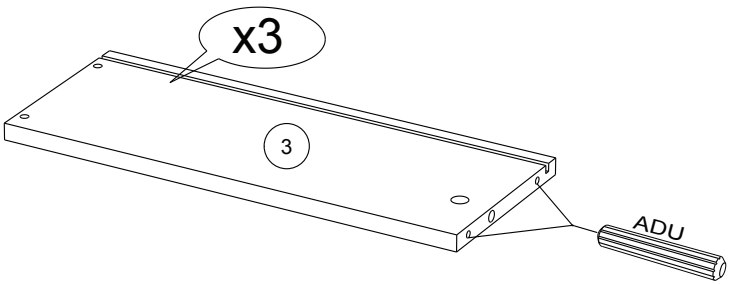
x3
3
ADU

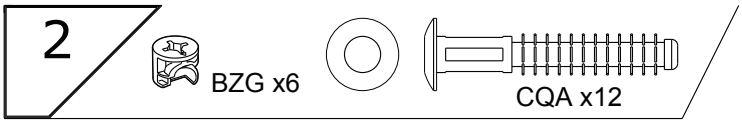

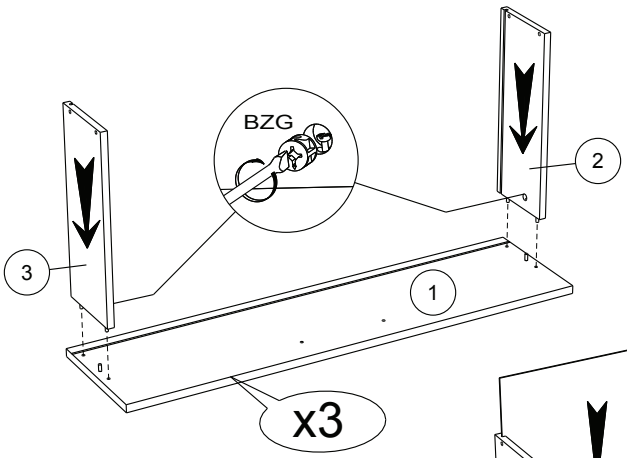

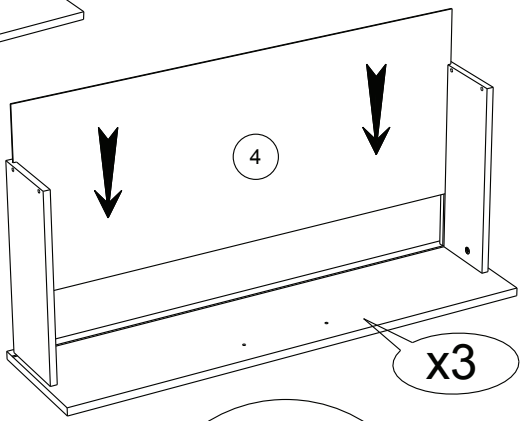

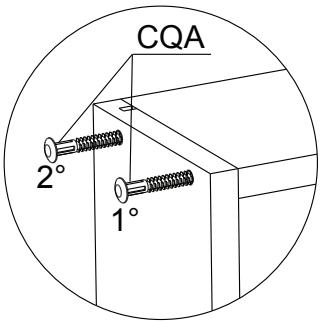

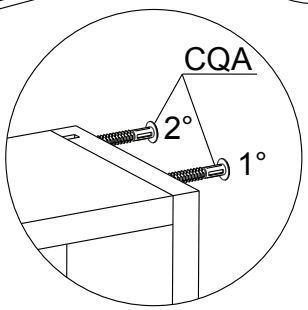

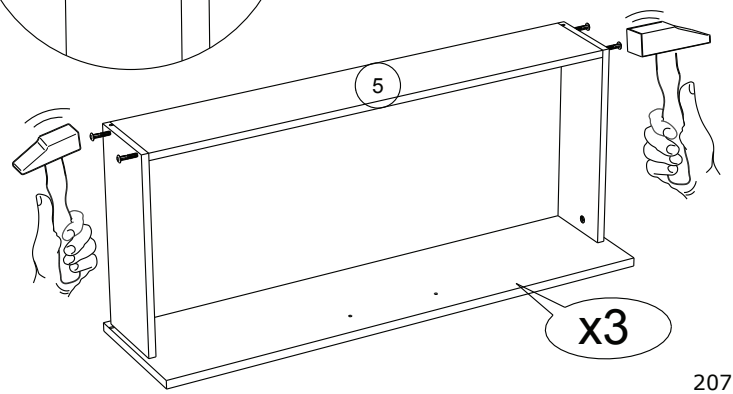

20717C - 3302L240 - 7/27

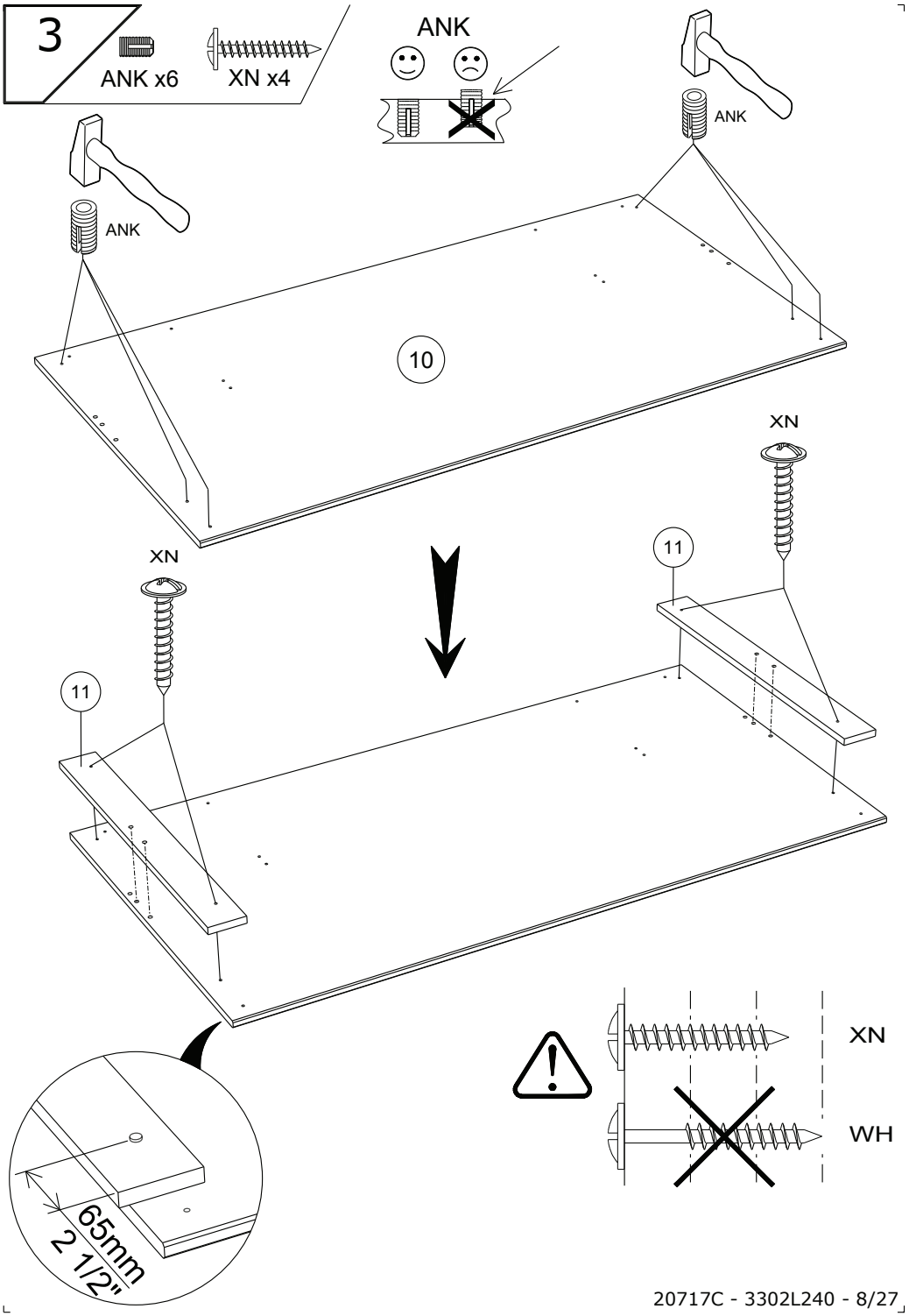

20717C - 3302L240 - 8/27

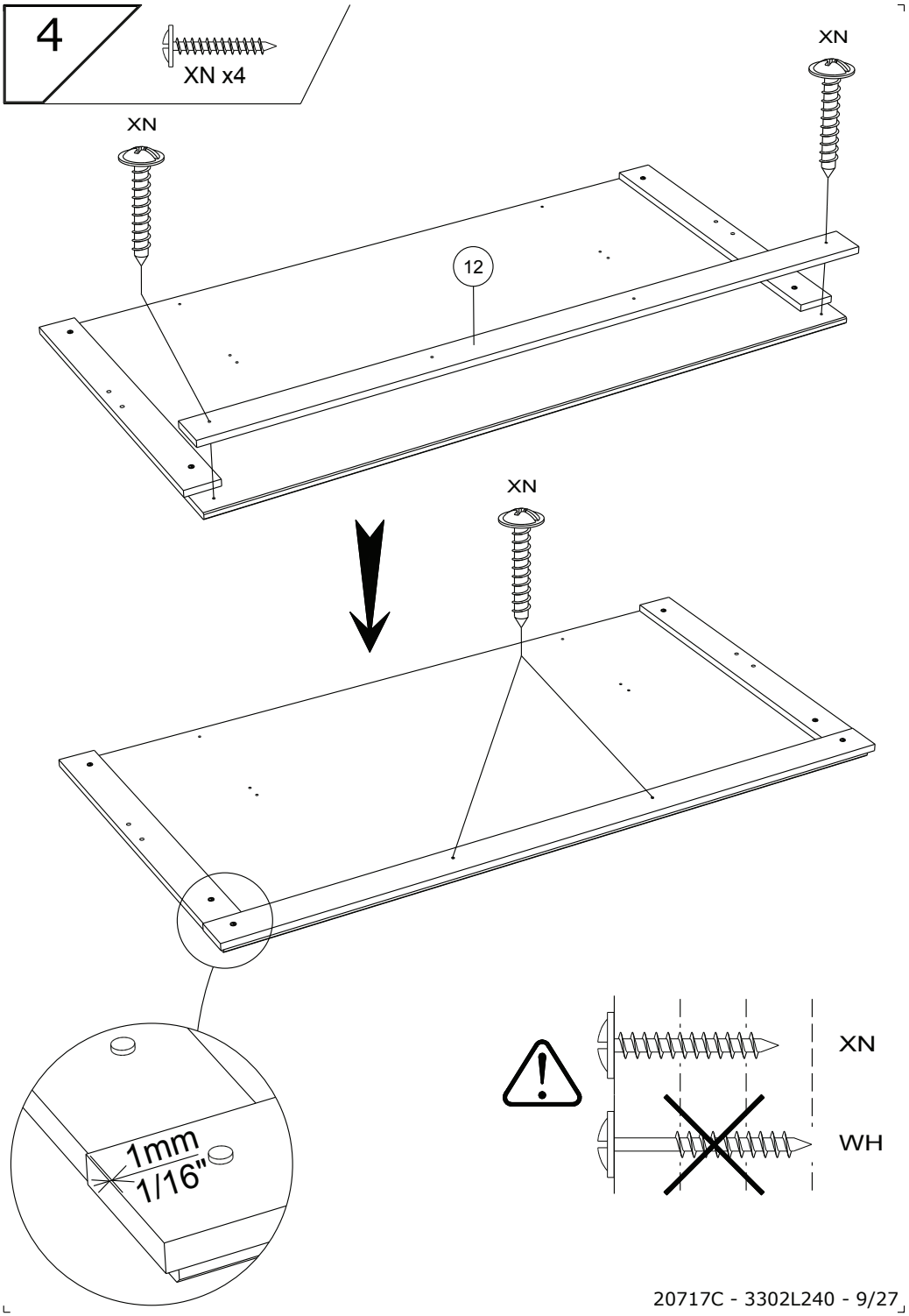

20717C - 3302L240 - 9/27

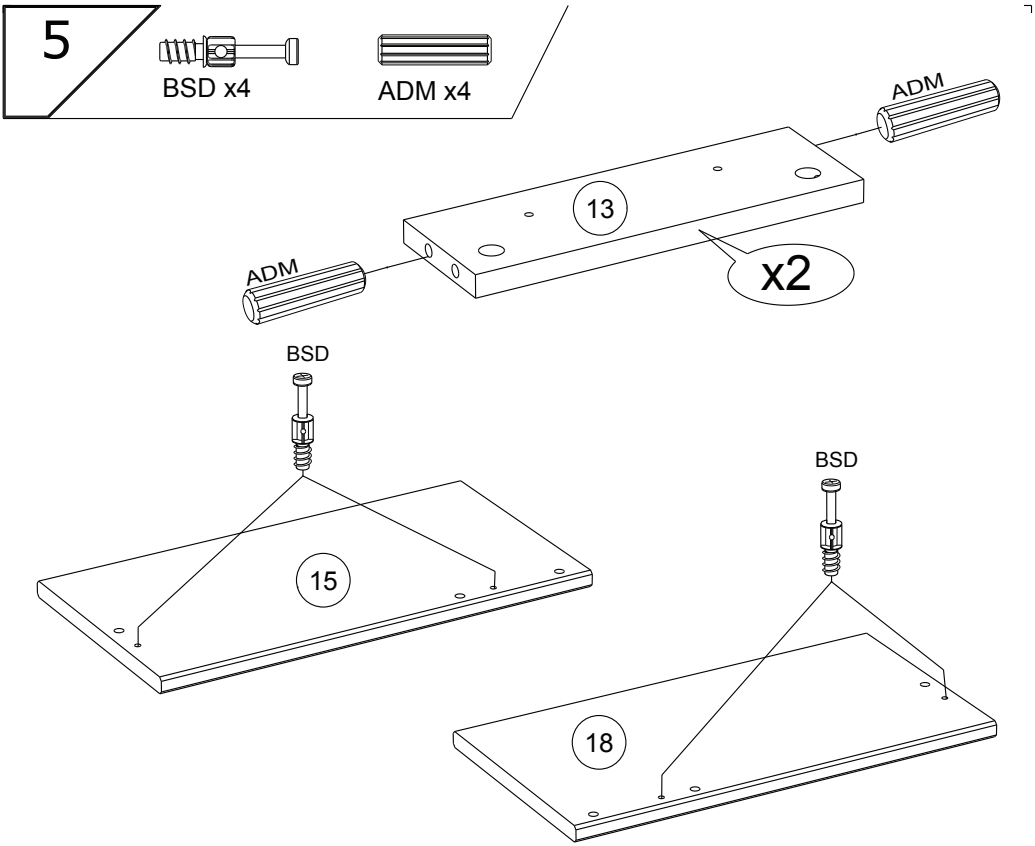

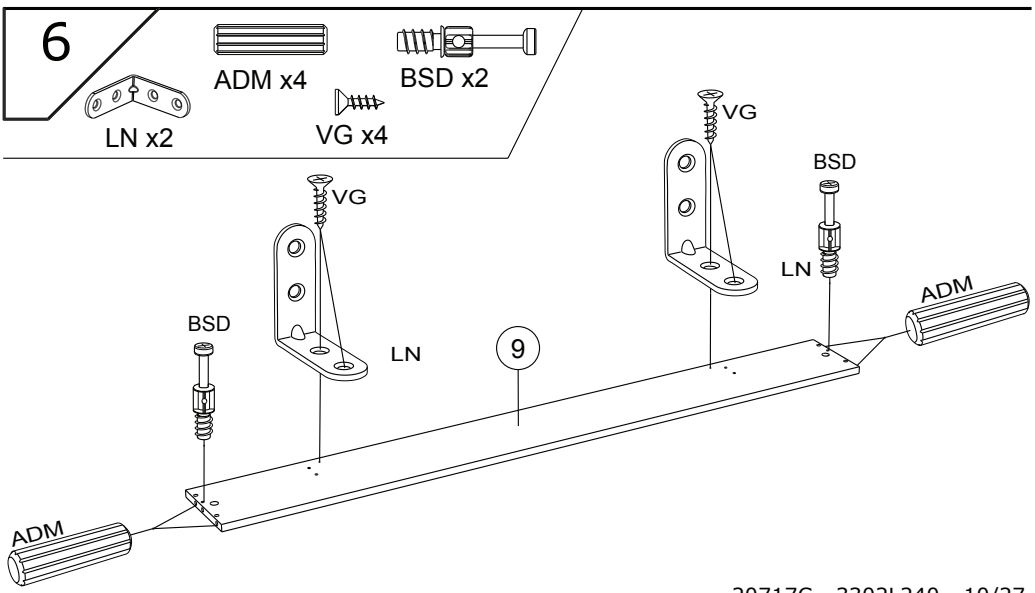

20717C - 3302L240 - 10/27

7

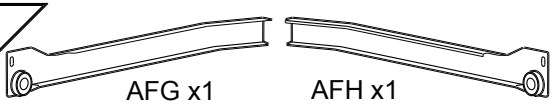



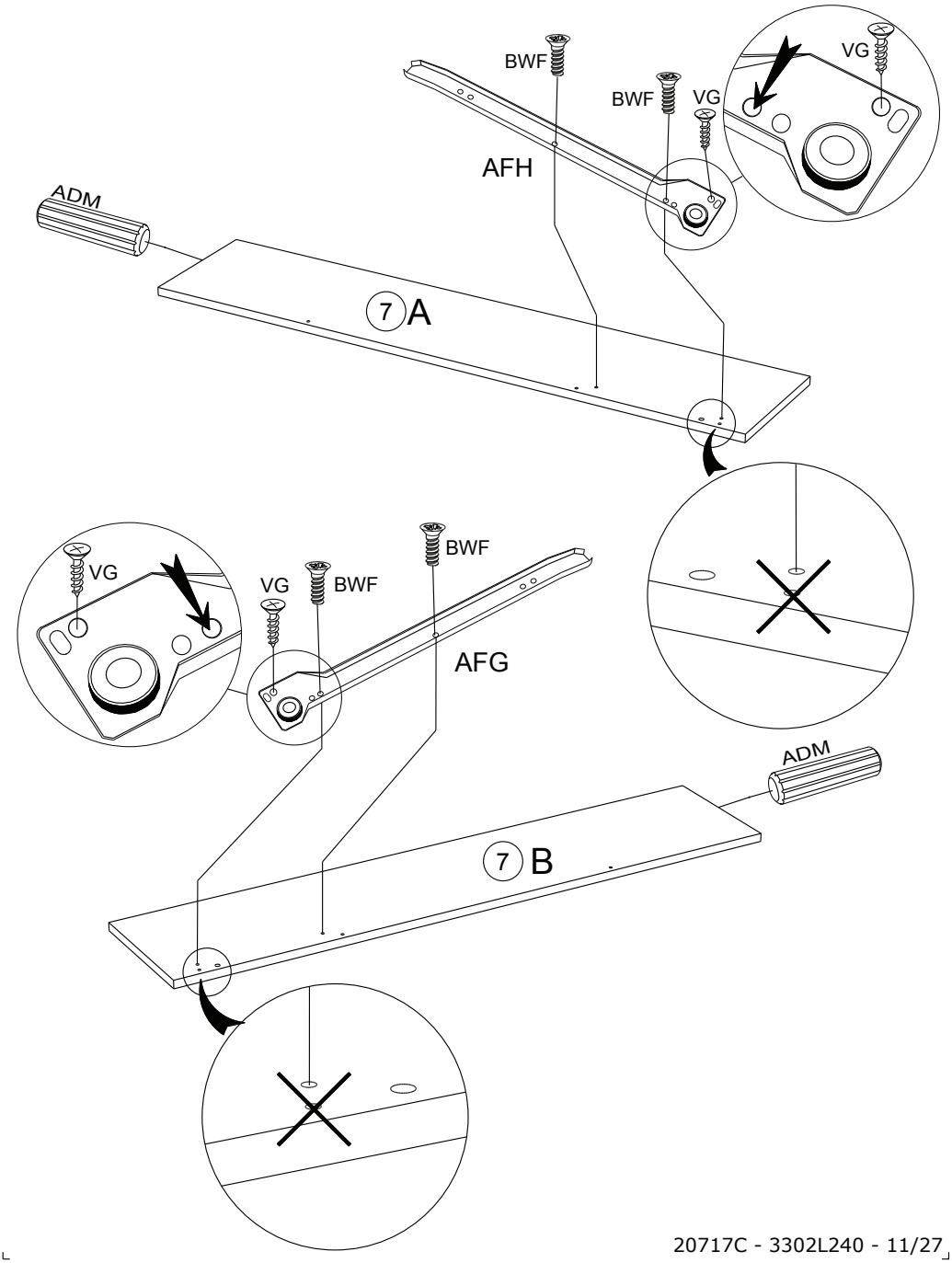

20717C - 3302L240 - 11/27

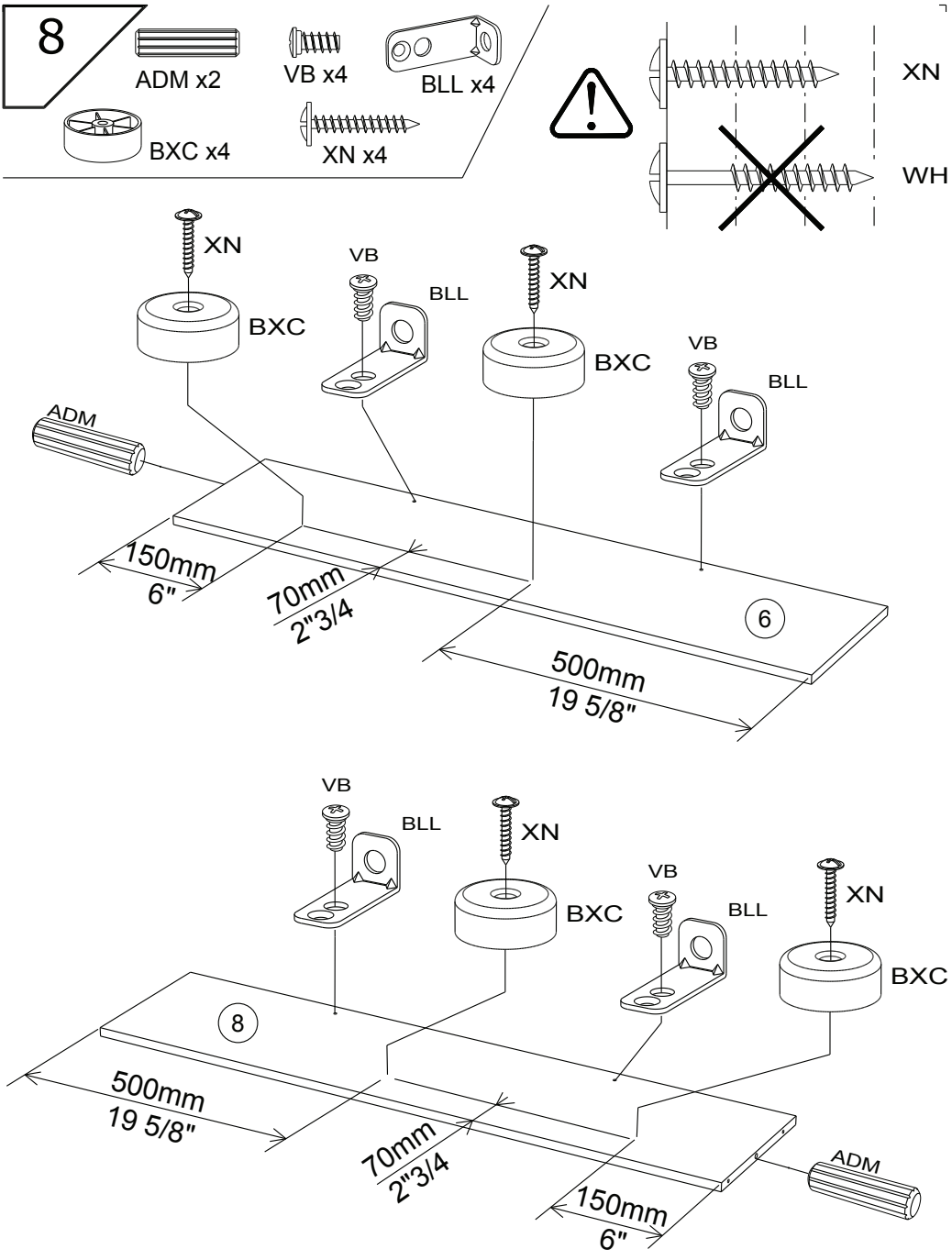
8
ADM x2
VB x4
BLL x4
BXC x4
XN x4
XN
WH
XN
VB
BLL
BXC
XN
BXC
VB
BLL
ADM
150mm
6"
70mm
2"3/4
500mm
19 5/8"
6
VB
BLL
XN
BXC
VB
BLL
XN
BXC
8
500mm
19 5/8"
70mm
2"3/4
150mm
6"
ADM

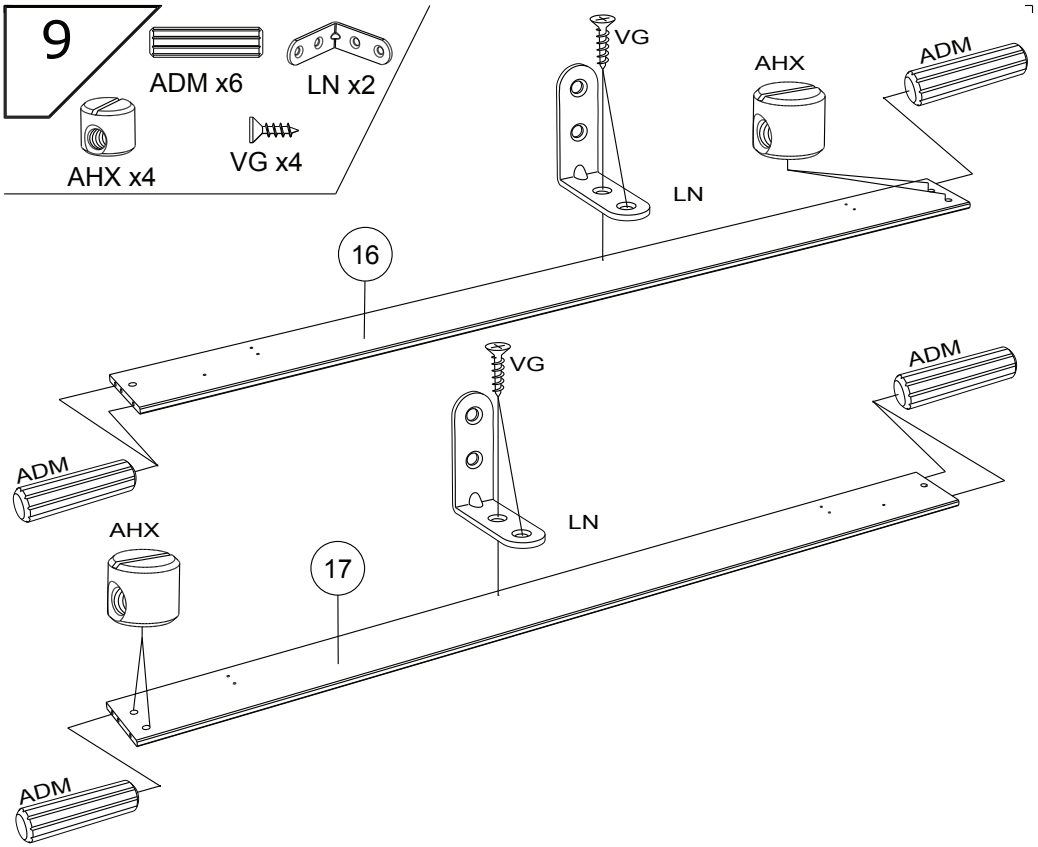

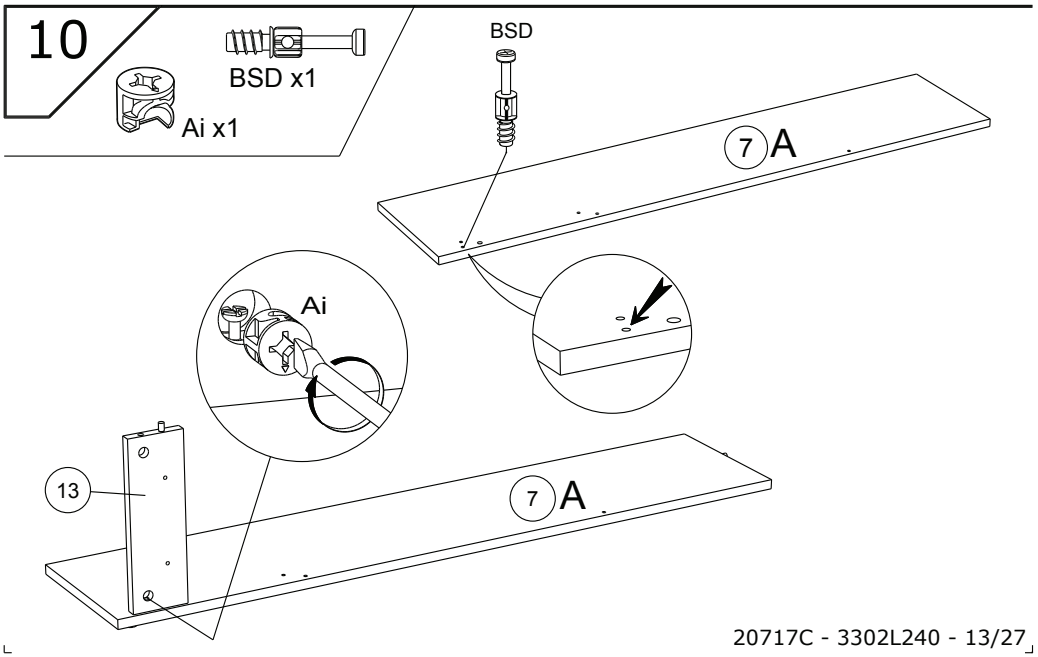

20717C - 3302L240 - 13/27

11

VB x2

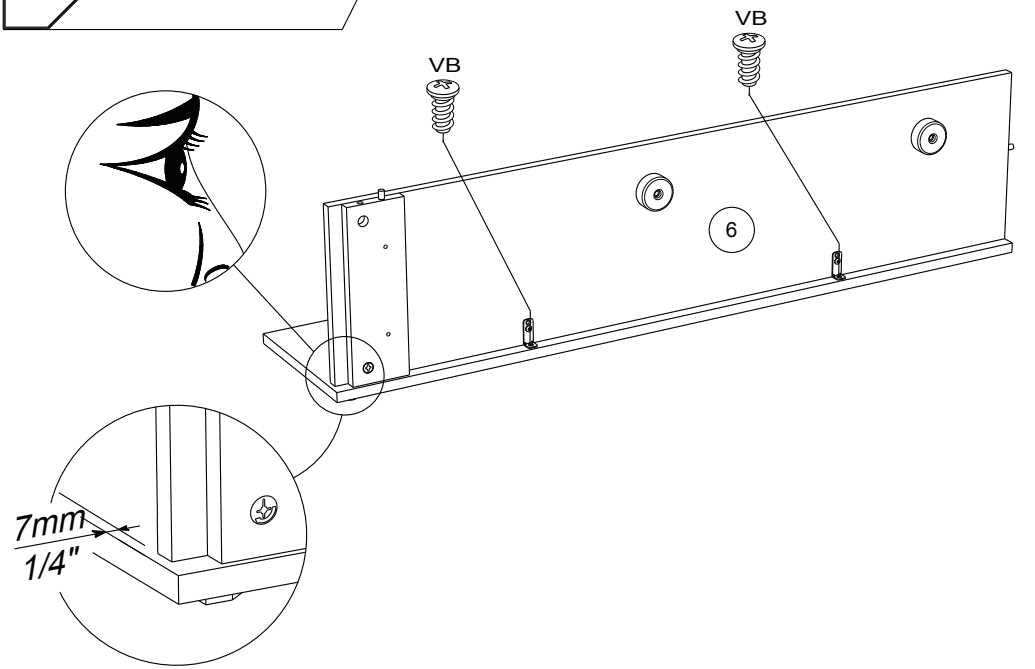

12

XN x2

Ai x1

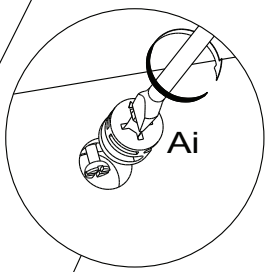

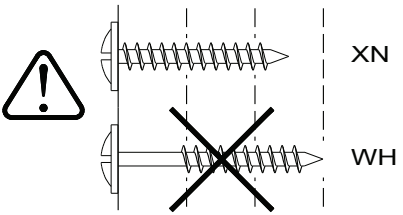

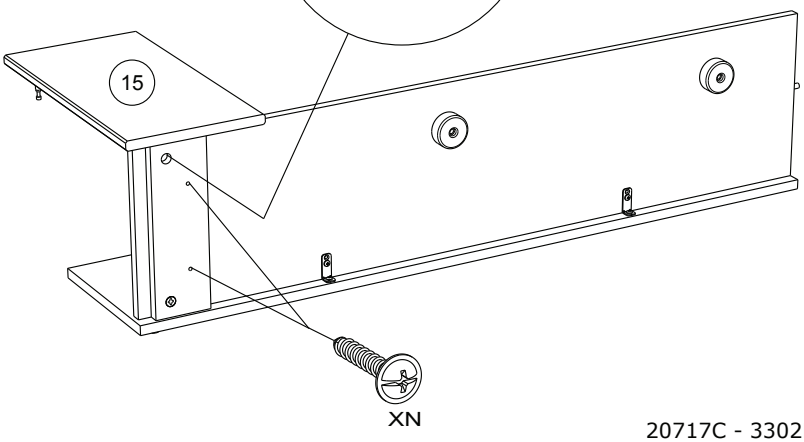

20717C - 3302L240 - 14/27

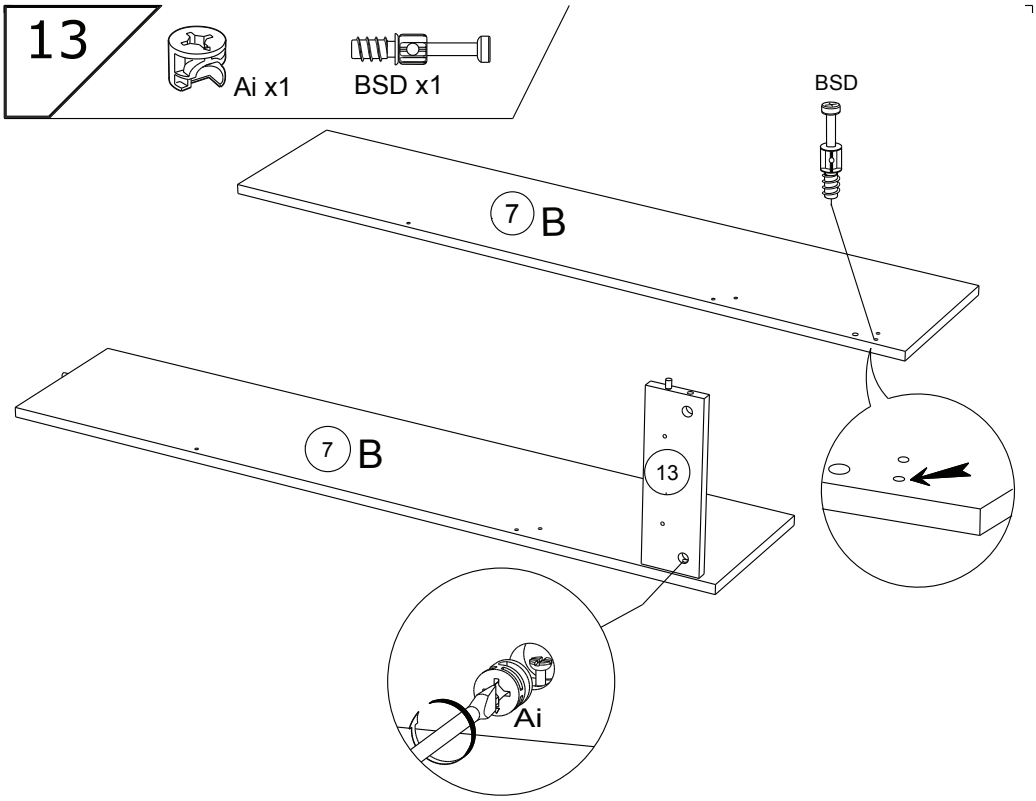

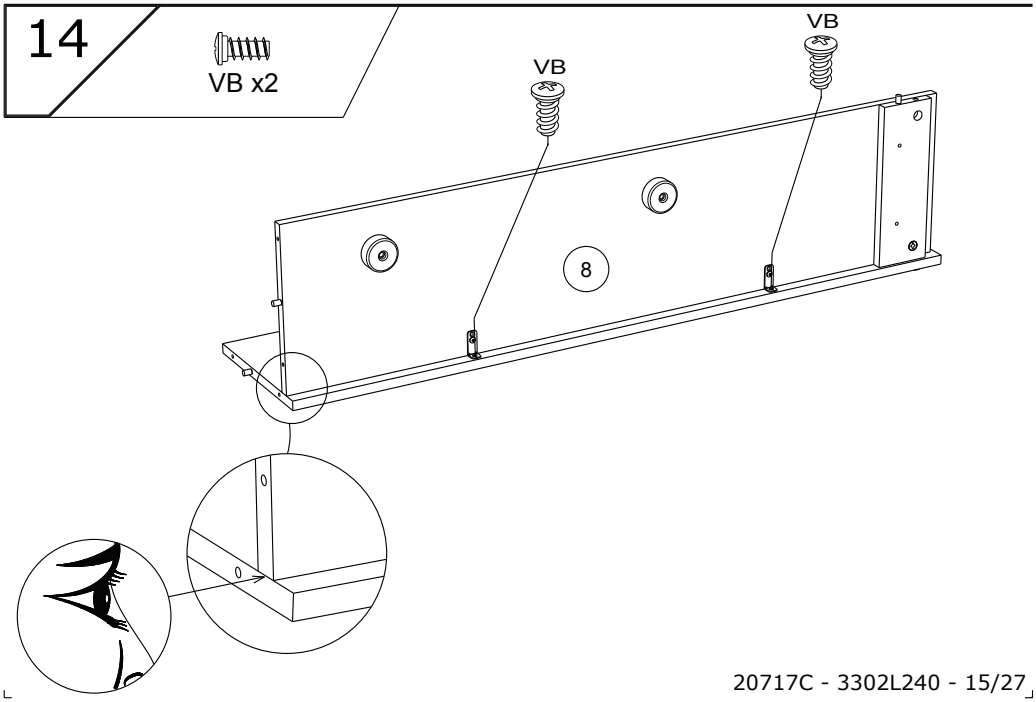

20717C - 3302L240 - 15/27

15


XN x2


Ai x1

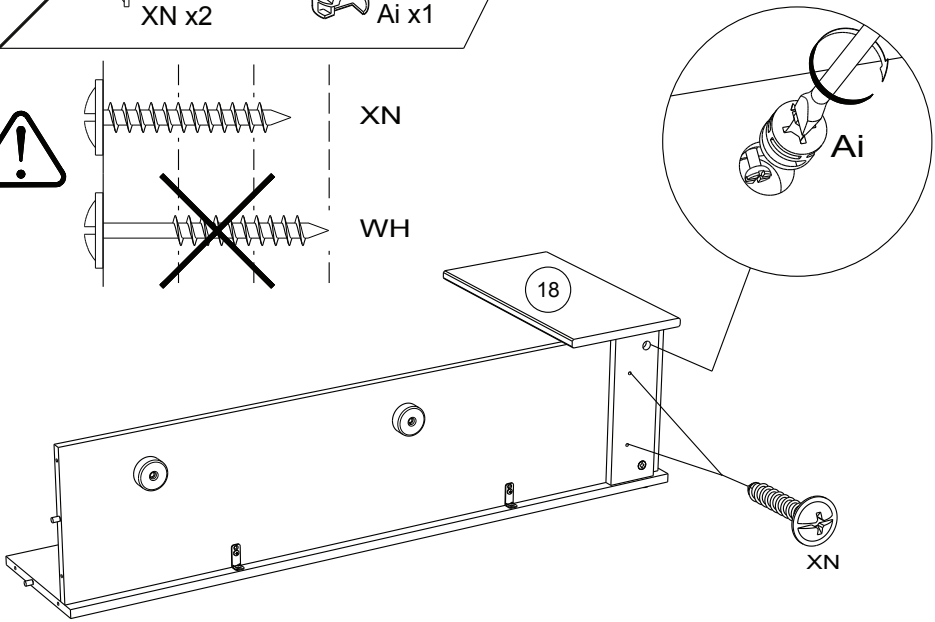

16


Ai x2

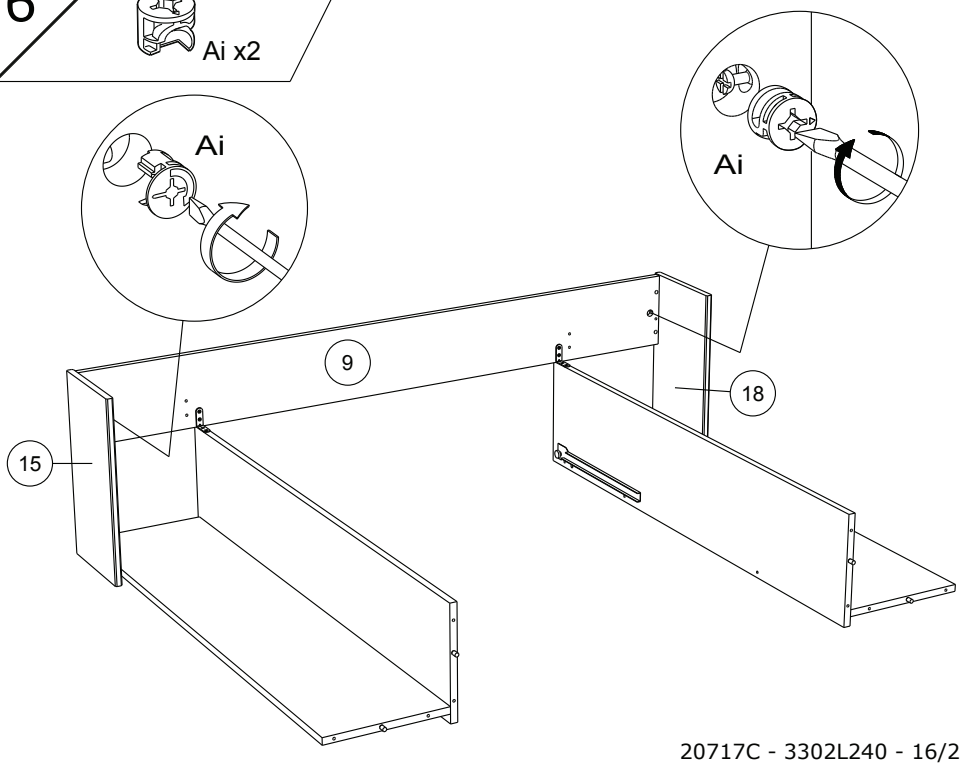

20717C - 3302L240 - 16/27

17

HW x8

HV x1

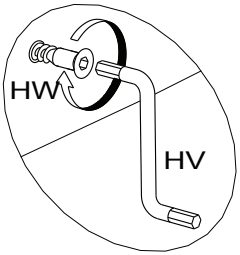

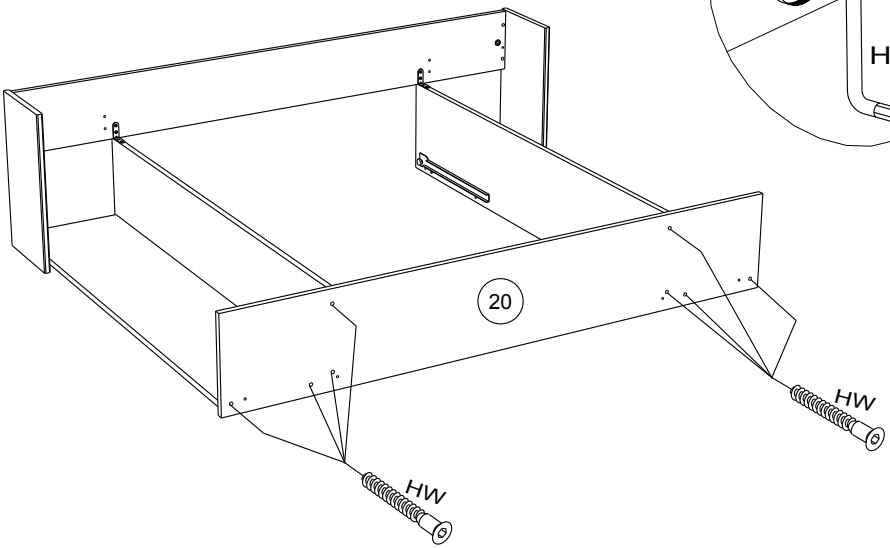

18

Ai x2

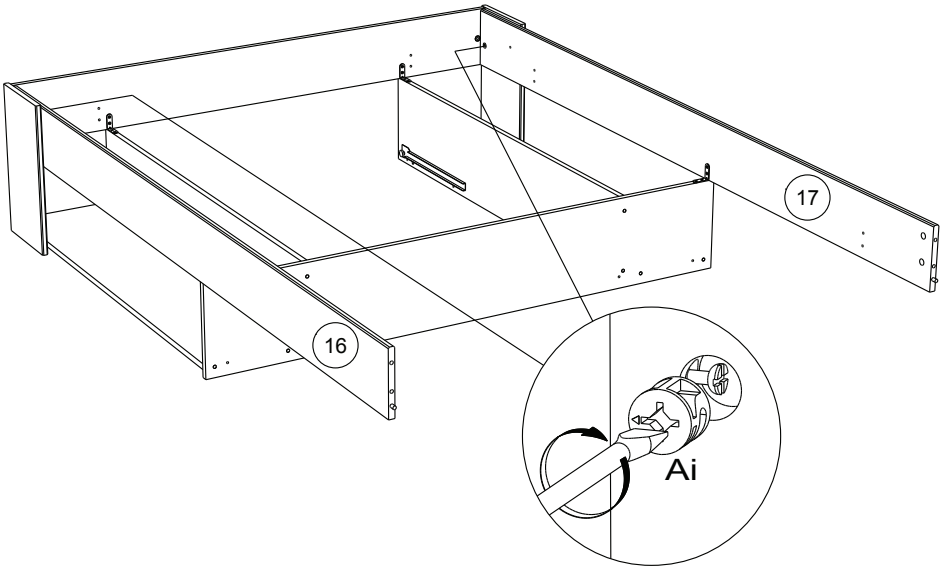

19

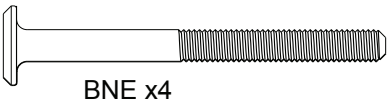

BNE x4

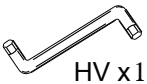

HV x1

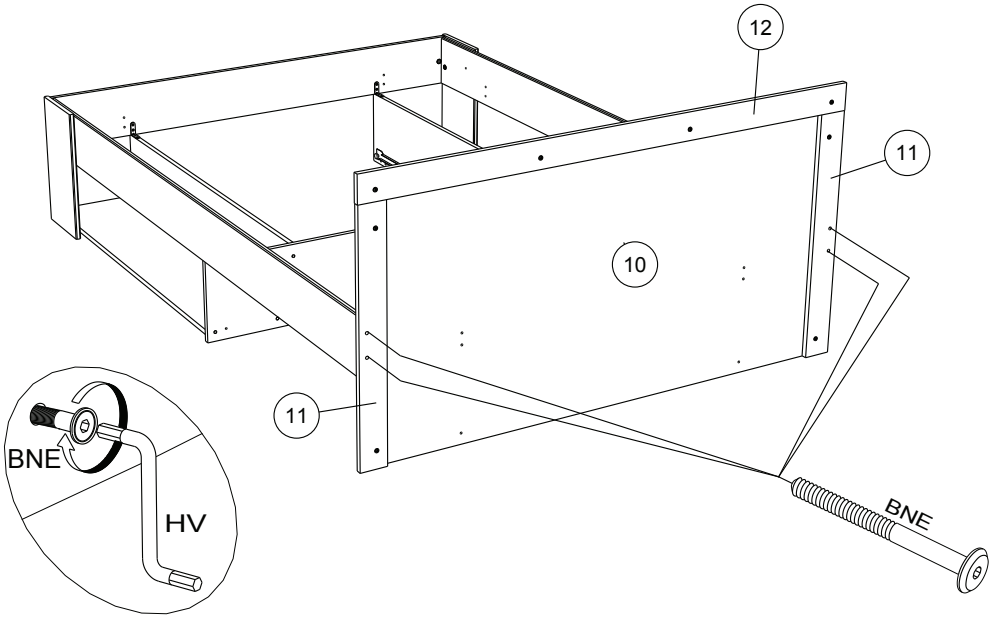

20



XN x2

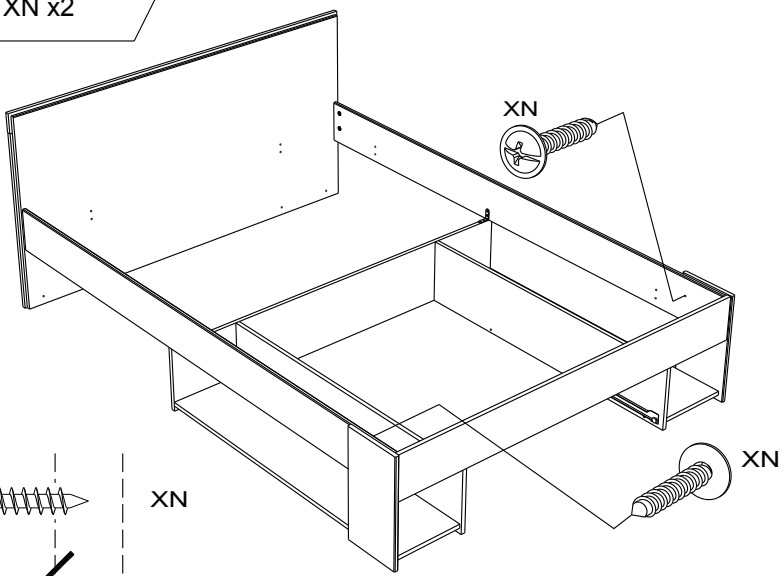

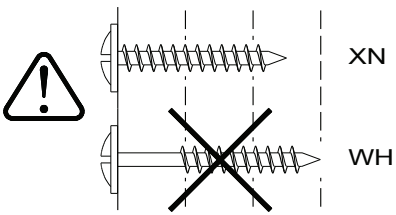

20717C - 3302L240 - 18/27

21

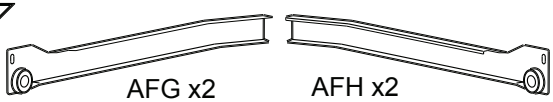





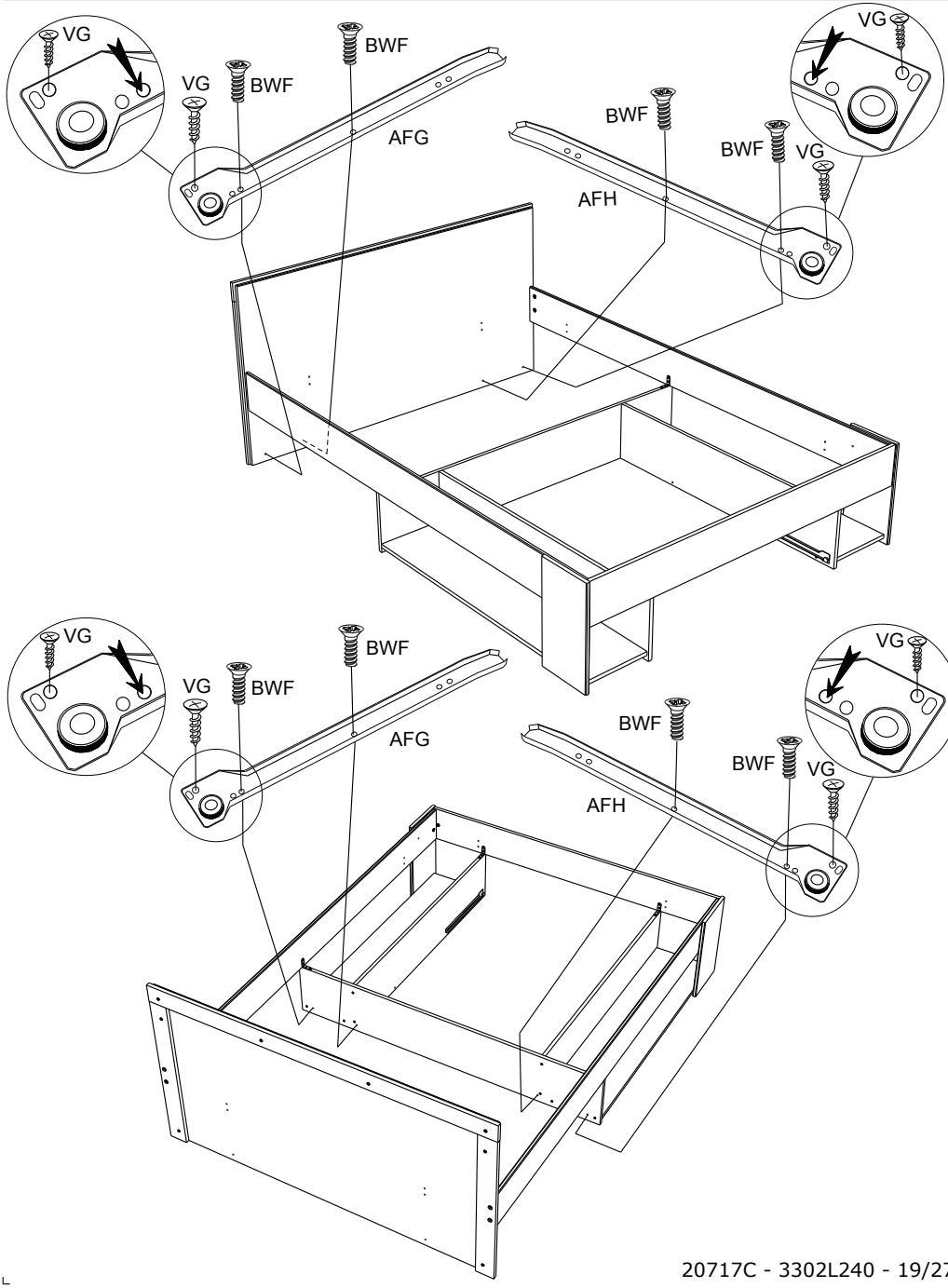

20717C - 3302L240 - 19/27

22

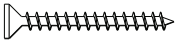

ZO x4

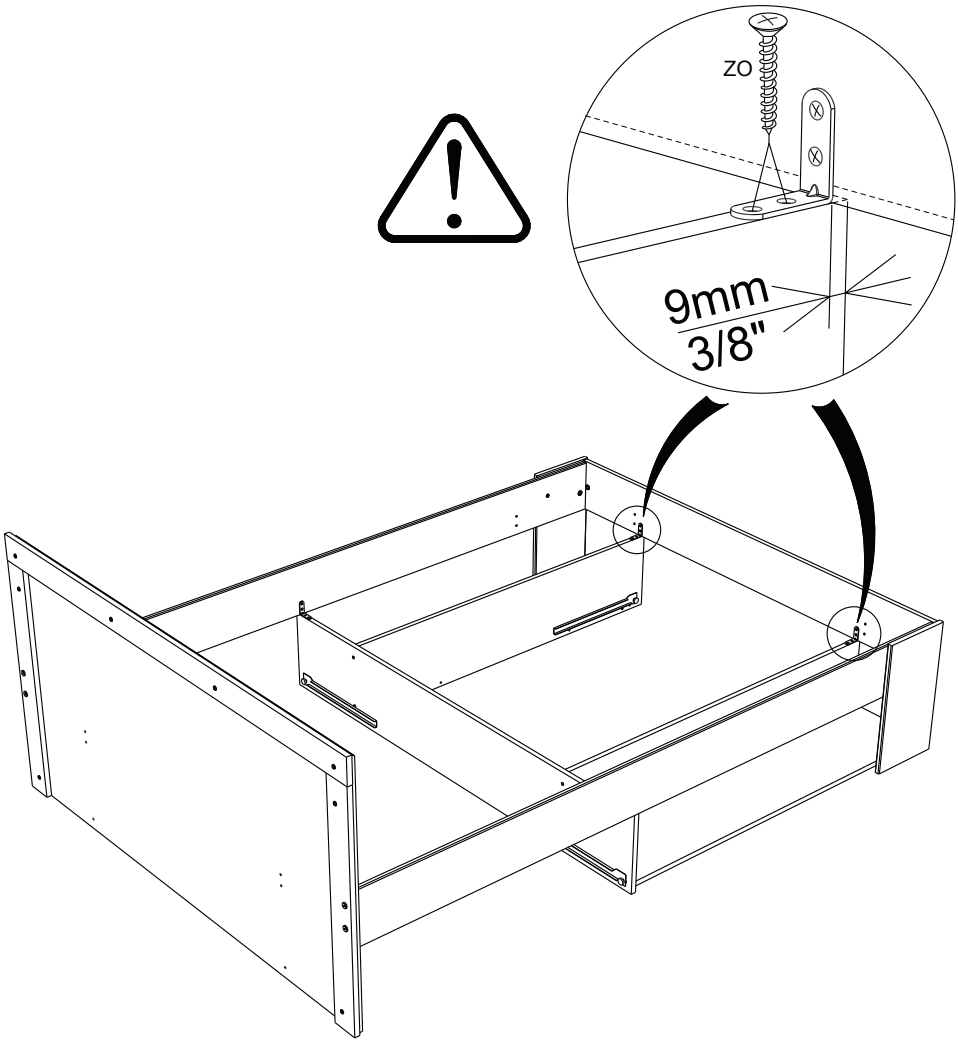

23

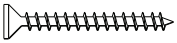

ZO x4

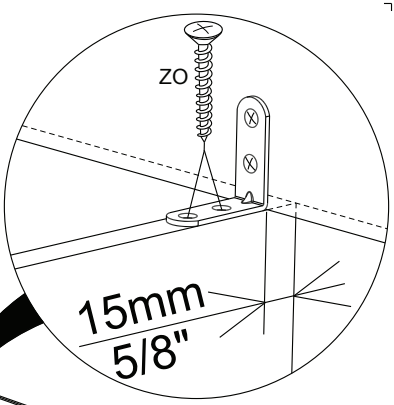

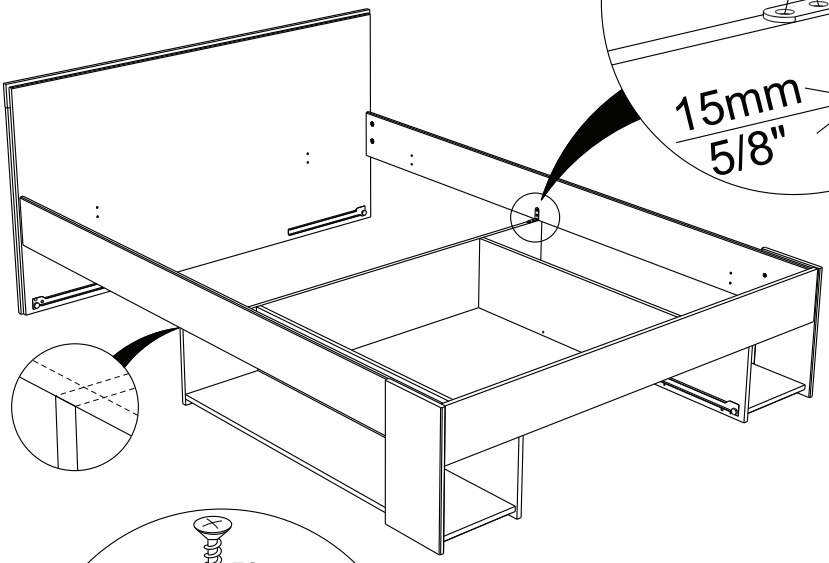

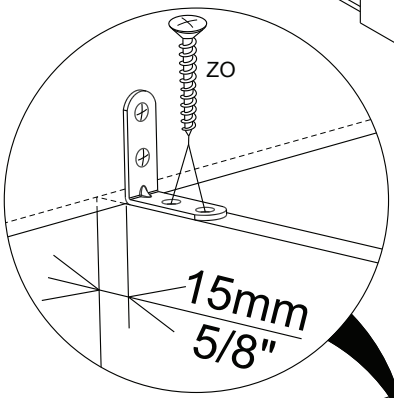

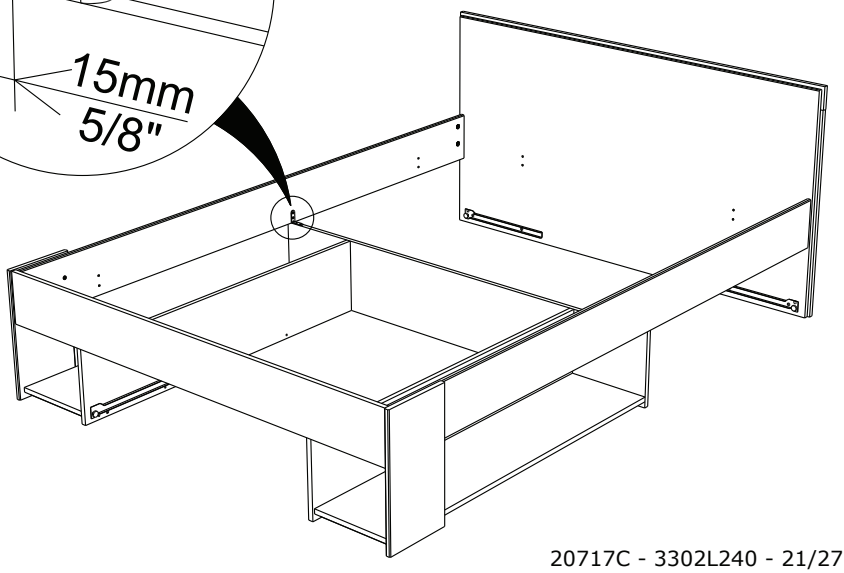

20717C - 3302L240 - 21/27

24

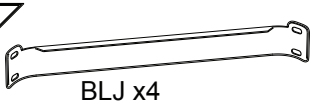

BLJ x4



VB x16

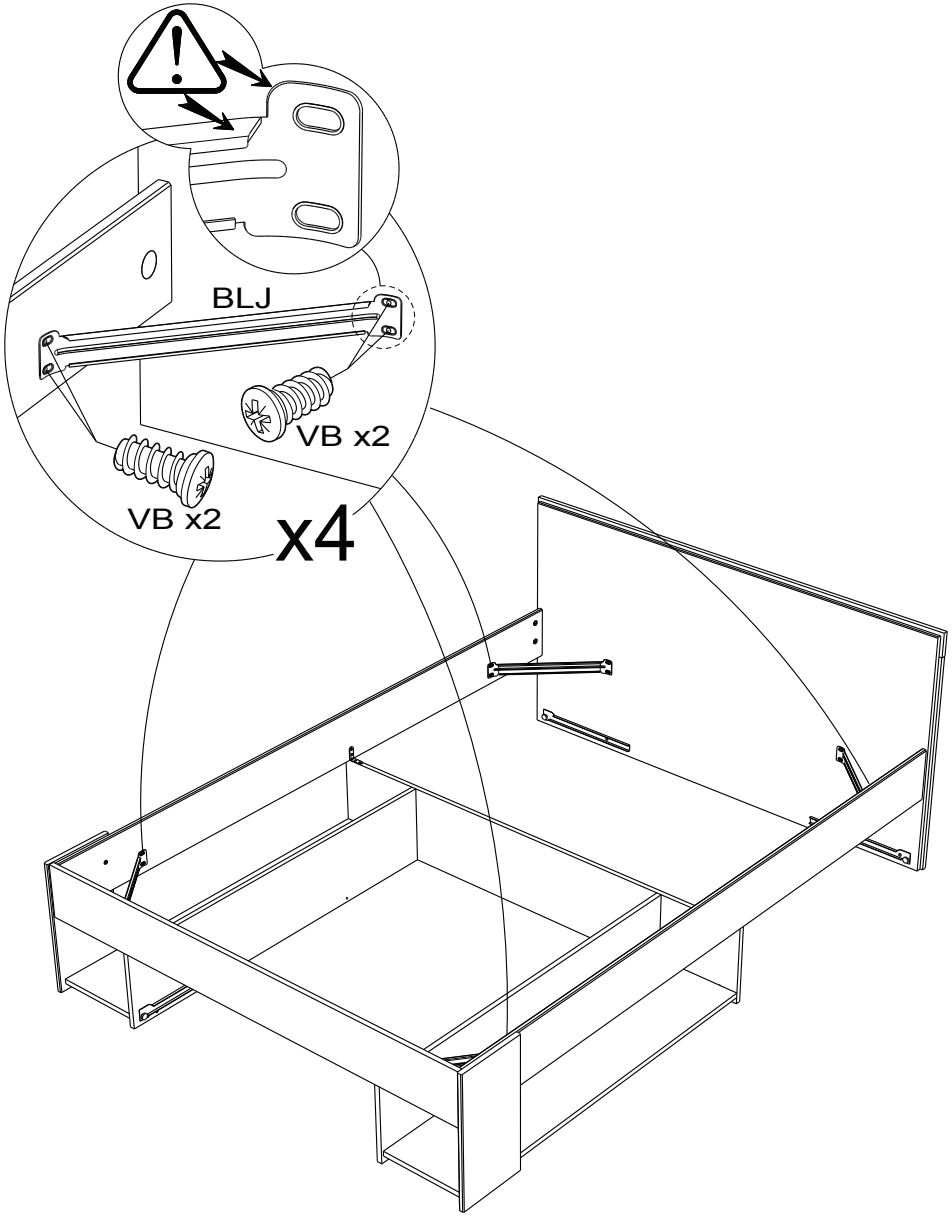

25

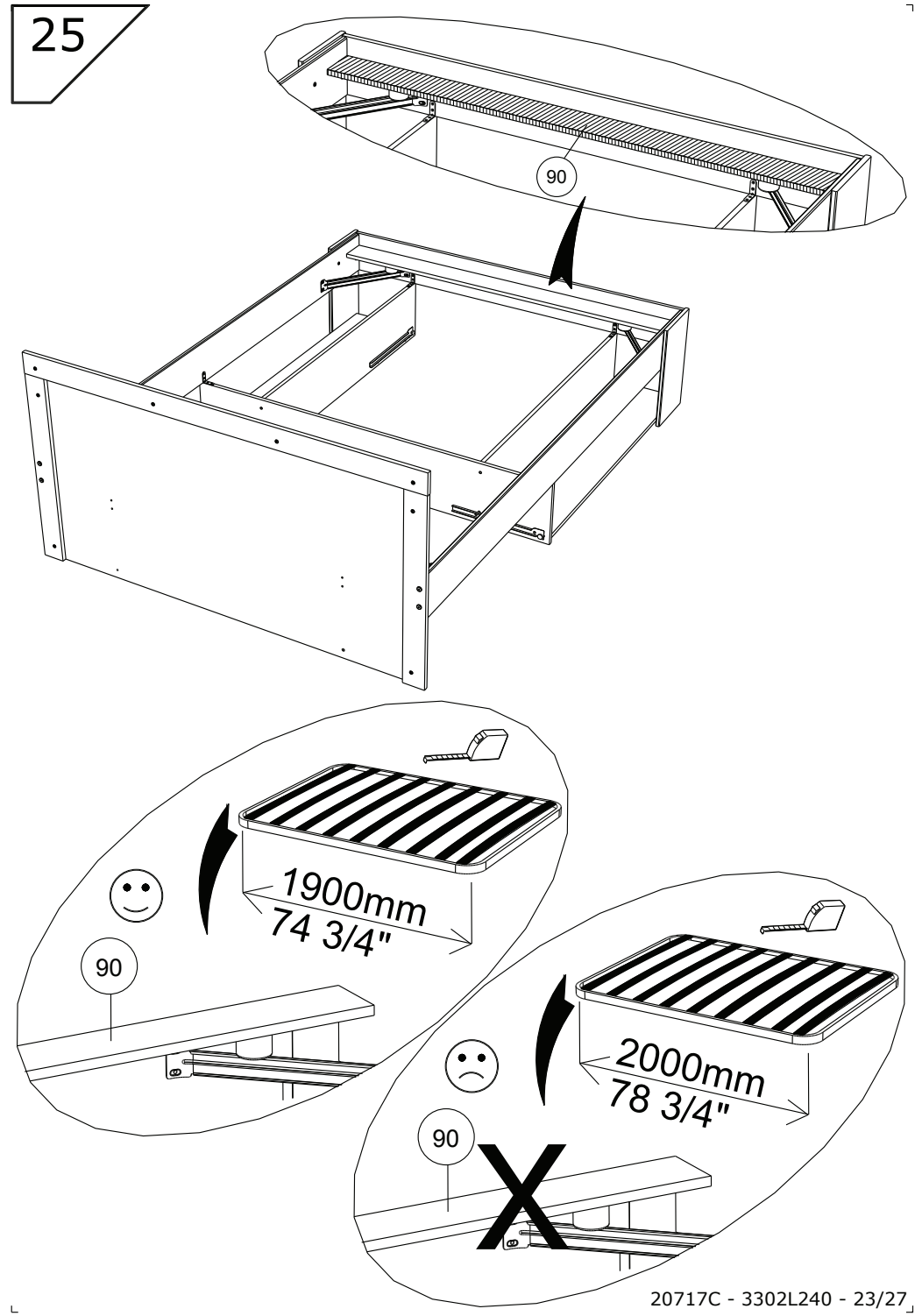

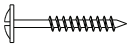
WH x2


DR x2

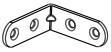
LN x3


ANK x3


VG x6

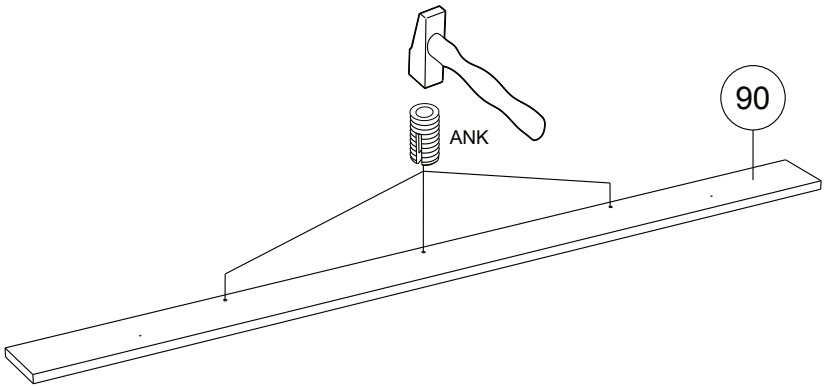

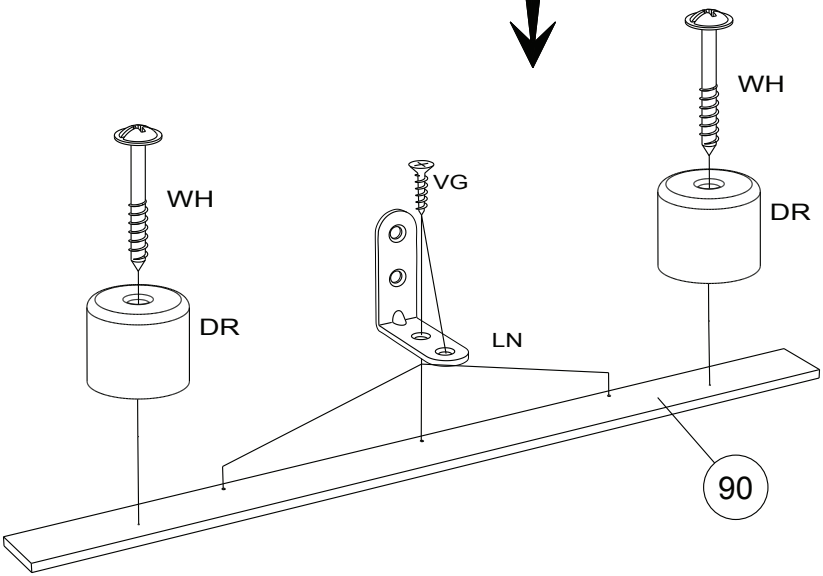

27

VG x6

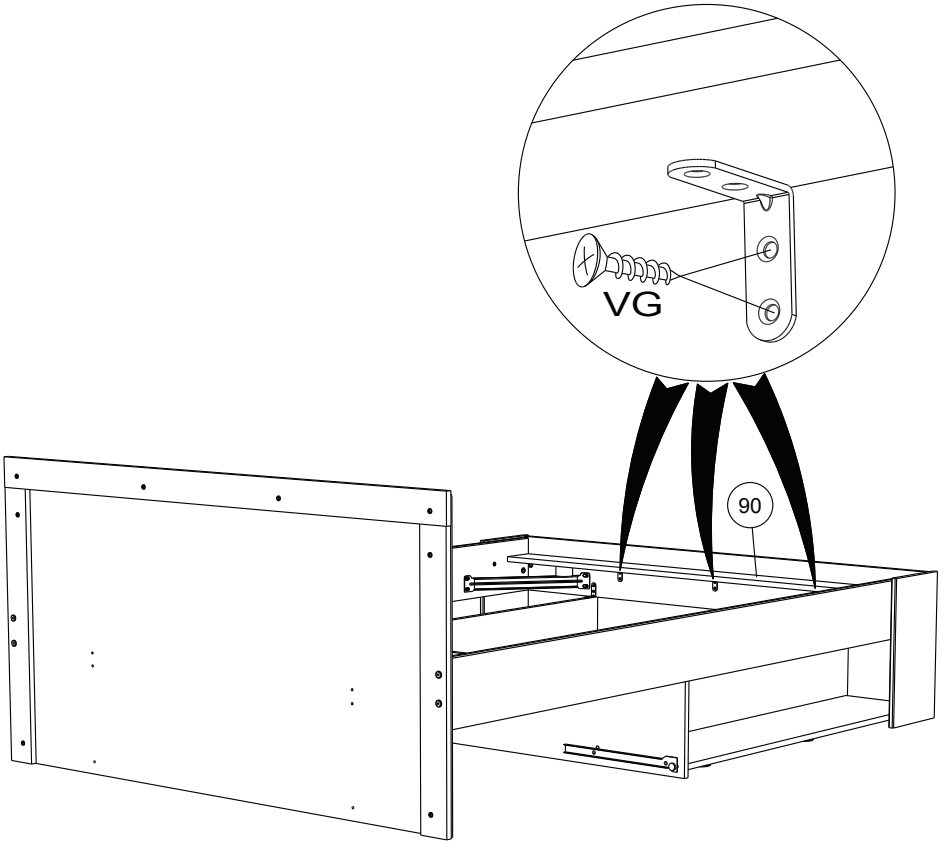

28



AFi x3

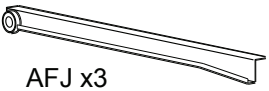

AFJ x3

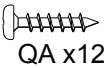

QA x12



EP x6

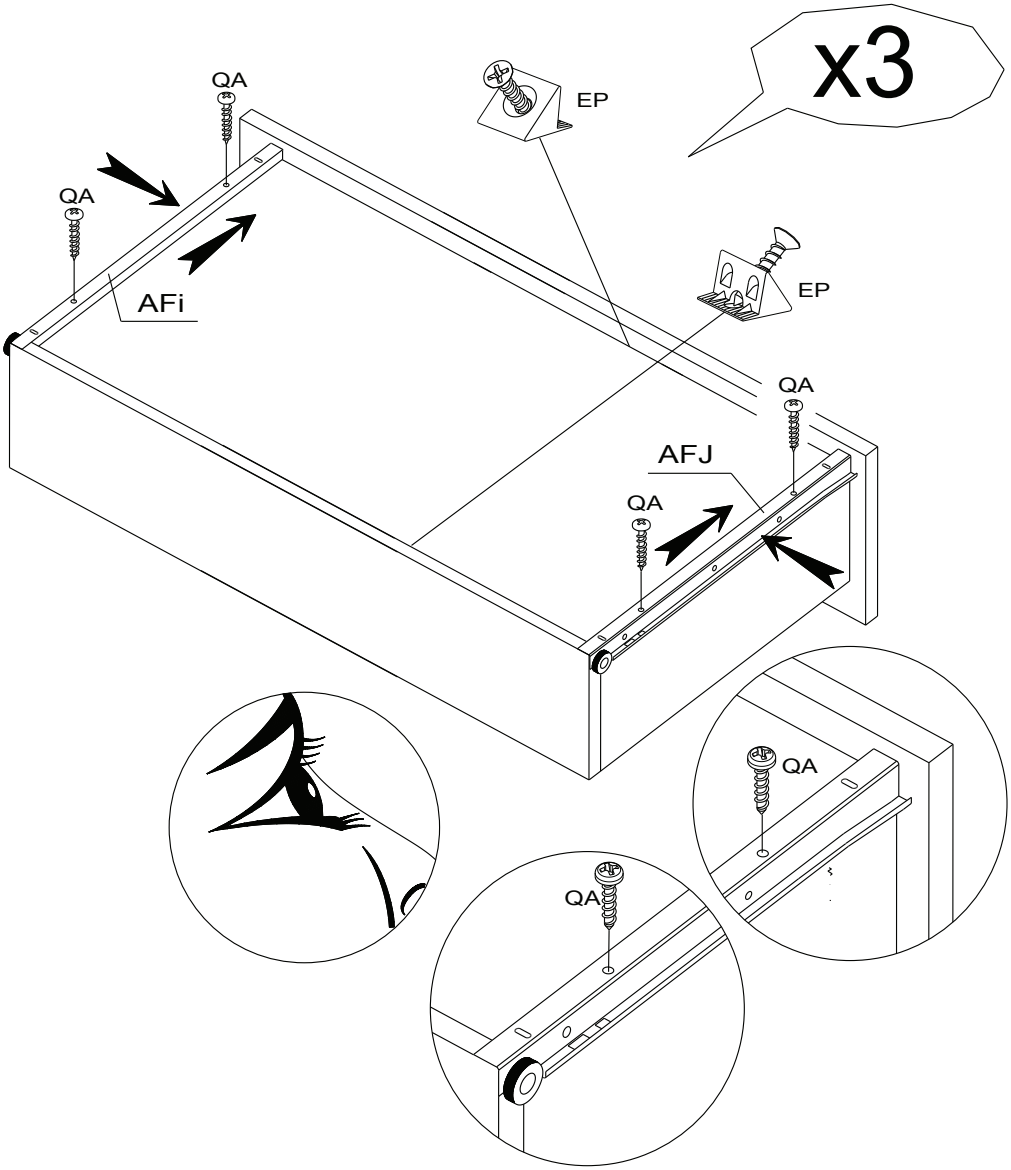

20717C - 3302L240 - 26/27

29

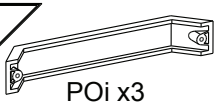

POi x3

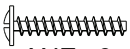

ANE x6

