Assembly instructions

Parisot Achille Teen Small Double Storage Bed

The manufacturer's instructions follow unchanged, including all safety warnings, age and weight limits and part codes. Please read them in full before you start, and keep them for future reference.

View this product: www.cosybunks.co.uk/products/parisot-achille-teen-junior-double-storage-bed

Need help with assembly?

Scan to contact us

info@cosybunks.co.uk
www.cosybunks.co.uk

Sold by Cosybunks (retailer). Instructions supplied by the manufacturer and reproduced unchanged.

3301L120

PARISOT INDUSTRIE 70800 SAINT LOUP SUR SEMOUSE -FRANCE-

Fabriqué en France

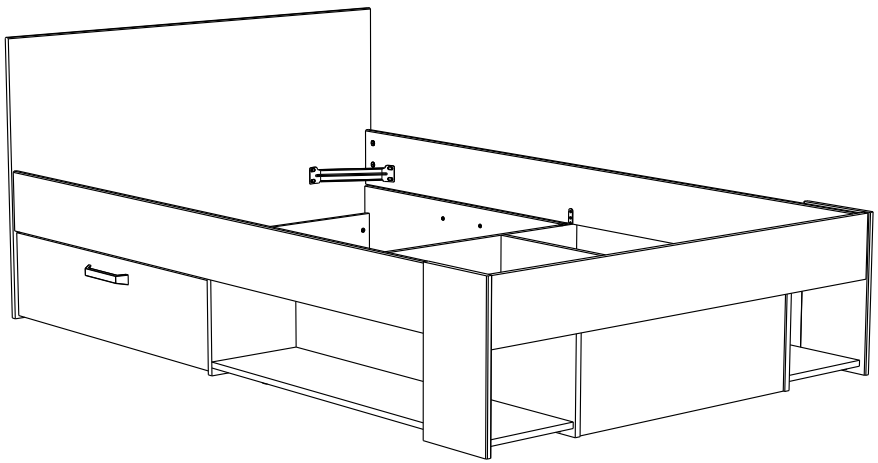

Gamme : ACHILE

PARISOT INDUSTRIE

FR *Remerciements :*

Nous vous remercions d'avoir choisi un meuble créé et fabriqué par le Groupe Parisot et espérons qu'il vous donnera entière satisfaction.

EN *Thanks:*

Thank you for choosing furniture designed and manufactured by the Parisot Group. We hope you are totally satisfied with your purchase.

DE *Danksagung:*

Wir danken Ihnen für den Kauf eines Frankreich von der Parisot-Gruppe entworfenen und hergestellten Möbelstücks und hoffen, dass Sie es zu Ihrer vollkommenen Zufriedenheit finden werden.

HU *Köszönet:*

Köszönjük, hogy a Parisot Groupe által létrehozott és gyártott bútort választott, reméljük, hogy elégedett lesz a termékkel.

PT *Agradecimentos:*

Obrigado por ter escolhido um móvel concebido e fabricado pelo Grupo Parisot, esperando que seja do seu inteiro agrado.

IT *Ringraziamenti:*

Grazie per avere scelto un mobile progettato e fabbricato dal Gruppo Parisot. Speriamo soddisfi appieno le vostre esigenze.

NL *Bedankje:*

Wij bedanken u voor de aankoop van een door de Groep Parisot ontworpen en vervaardigd meubel en hopen dat u er veel plezier aan zult beleven.

CZ *Poděkování:*

Děkujeme, že jste si vybrali nábytek navržený a vyrobený společností Parisot Group. Doufáme, že budete svým nákupem naprosto spokojeni.

ES *Agradecimientos:*

Les damos las gracias por haber elegido un mueble diseñado y fabricado por el Groupe Parisot y esperamos que sea de su total agrado.

PL *Podziękowania:*

Dziękujemy za wybór mebli stworzonych i wyprodukowanych przez Grupę Parisot. Mamy nadzieję, że będziecie Państwo w pełni zadowoleni z zakupu.

SK *Poďakovanie:*

Ďakujeme, že ste si vybrali nábytok navrhnutý a vyrobený spoločnosťou Parisot Group. Dúfame, že budete svojim nákupom absolútne spokojní.

AR شكر:

نشكركم لاختياركم هذه القطعة من الأثاث من تصميم وتصنيع مجموعة باريزو Parisot ونتمنى أن تنال رضاءكم.

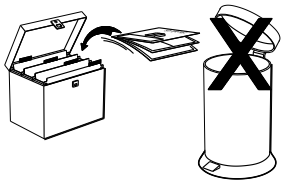

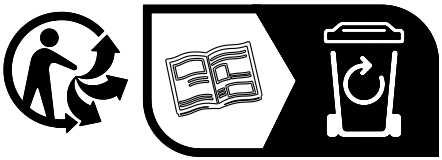



https://quefairedemesdechets.fr

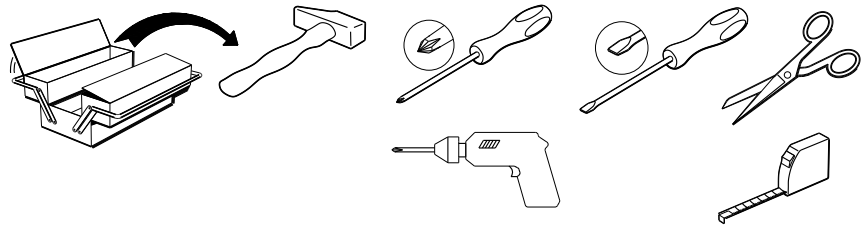

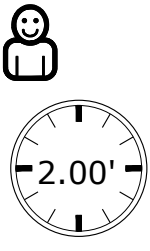

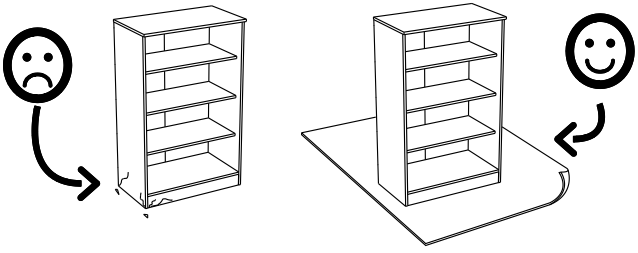

20713C - 3301L120 - 2/23

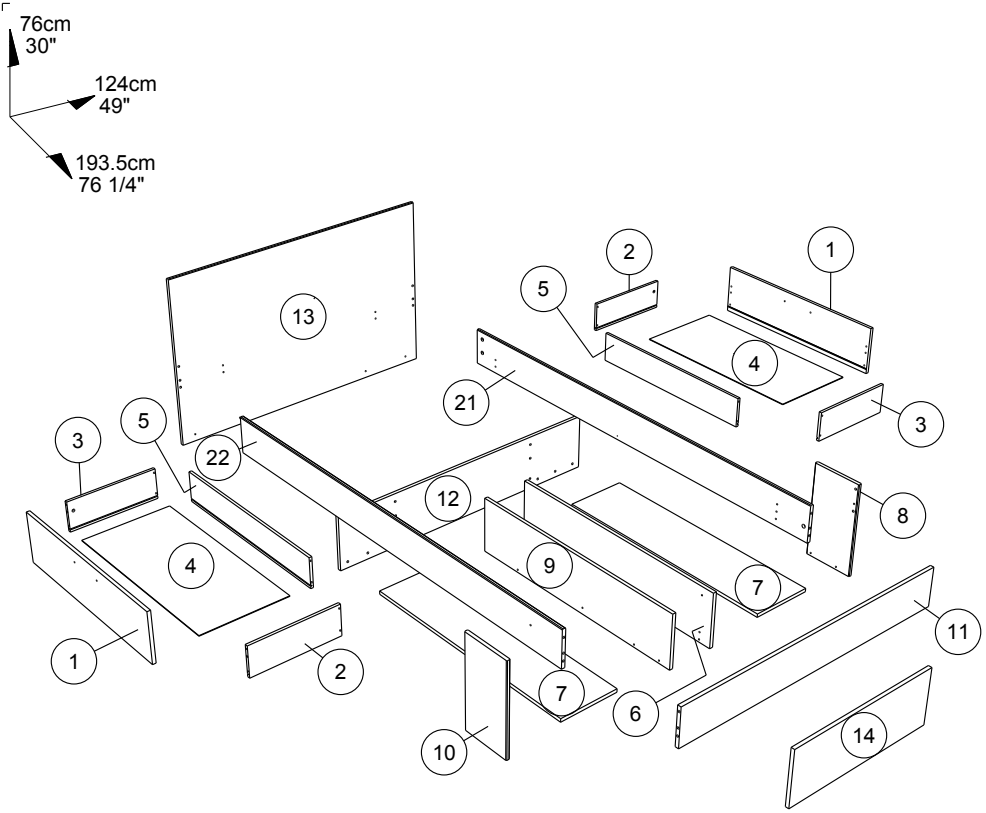

			mm			inch		
8	x	1	406	215	15	16	8 7/16	9/16
10	x	1	406	215	15	16	8 7/16	9/16
14	x	1	676	240	15	26 5/8	9 7/16	9/16
1	x	2	868	227	15	34 3/16	8 15/16	9/16
7	x	2	1011	262	15	39 13/16	10 5/16	9/16
6	x	1	1018	240	15	40 1/16	9 7/16	9/16
9	x	1	1018	240	15	40 1/16	9 7/16	9/16
11	x	1	1230	164	15	48 7/16	6 7/16	9/16
12	x	1	1230	240	15	48 7/16	9 7/16	9/16
13	x	1	1240	760	15	48 13/16	29 15/16	9/16
21	x	1	1898	162	15	74 3/4	6 3/8	9/16
22	x	1	1898	162	15	74 3/4	6 3/8	9/16
2	x	2	400	138	13	15 3/4	5 7/16	1/2
3	x	2	400	138	13	15 3/4	5 7/16	1/2
5	x	2	826	138	13	32 1/2	5 7/16	1/2
4	x	2	838	399	3	33	15 11/16	1/8

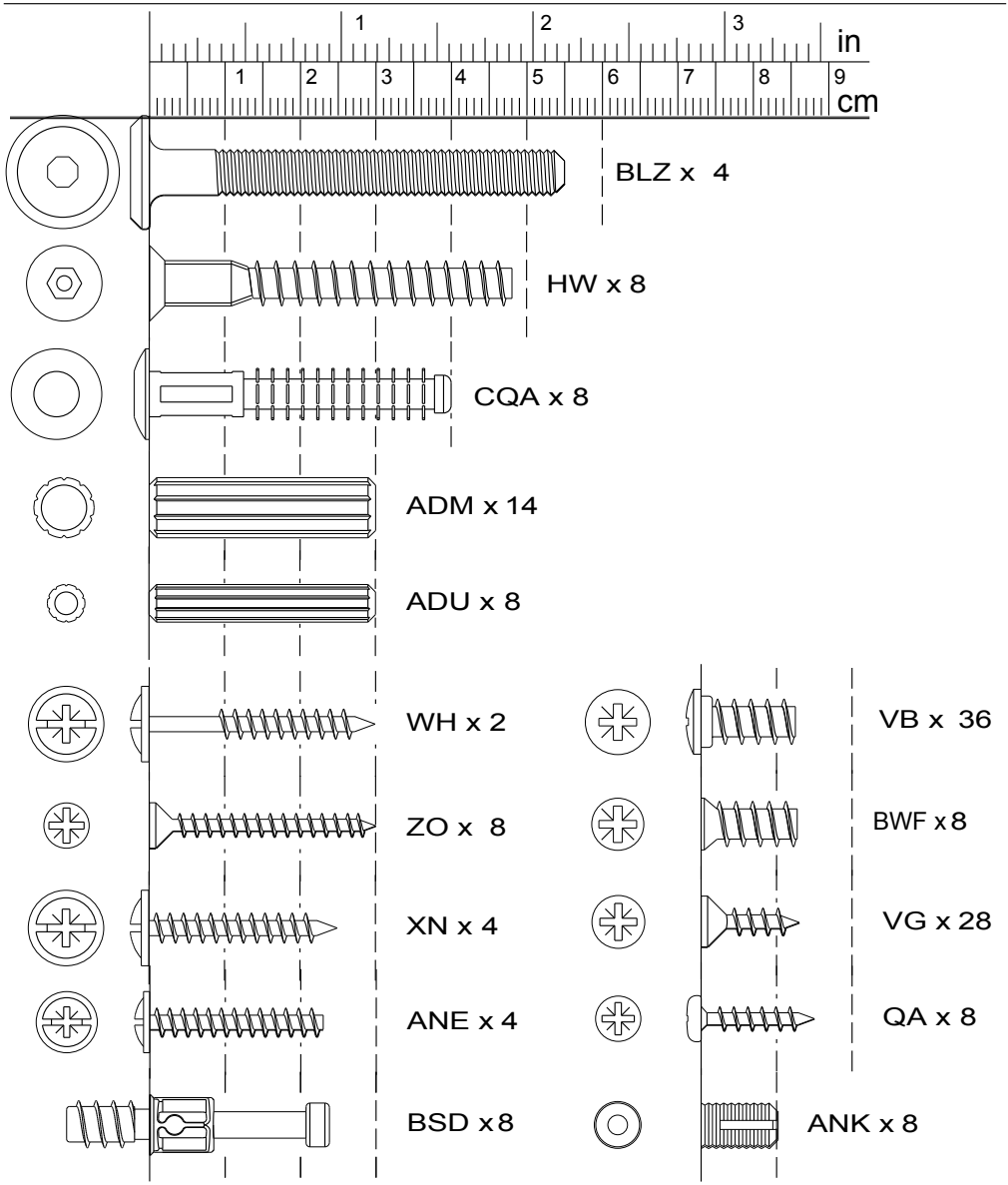

20713C - 3301L120 - 4/23

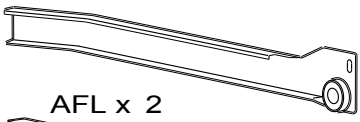
AFL x 2

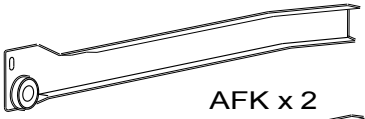
AFK x 2

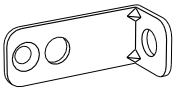
BLL x 10

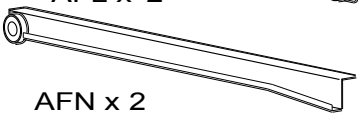
AFN x 2


AFM x 2


EP x4

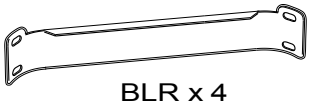
BLR x 4


POi x2

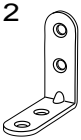
LN x 8

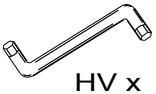
HV x 1


Ai x 4


BZG x4


AHX x 4

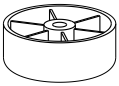
BXC x 2

1

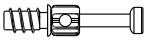
BSD x 4


ADU x8

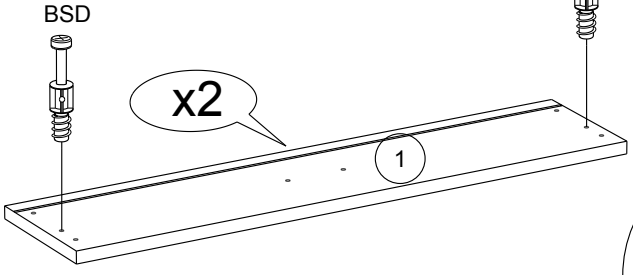

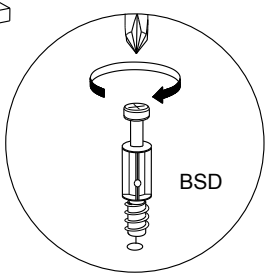

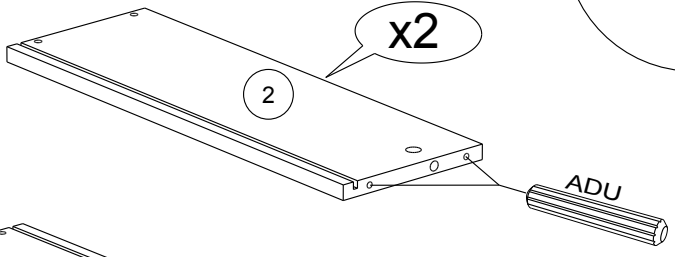

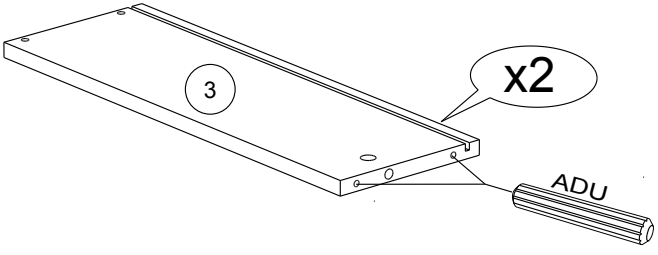

20713C - 3301L120 - 5/23

2



BZG x 6





CQA x 12

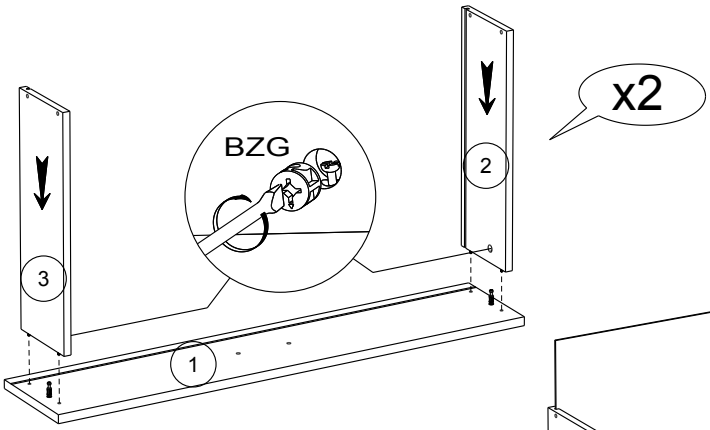

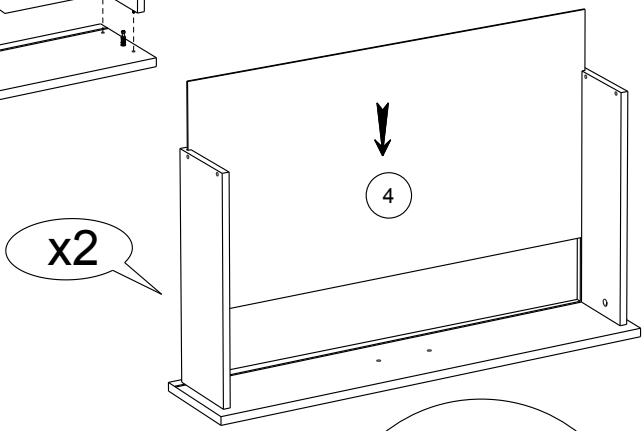

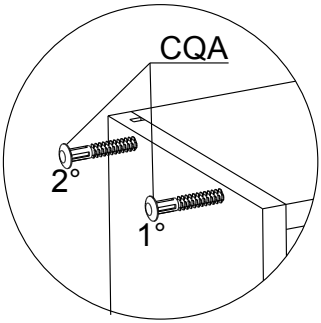

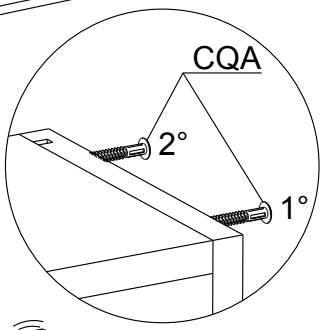

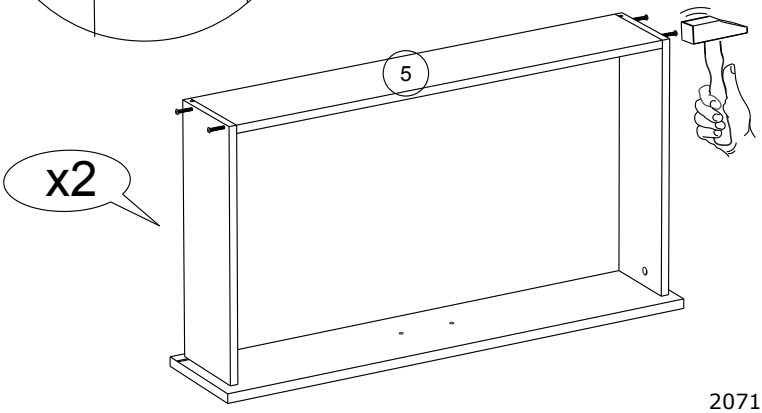

20713C - 3301L120 - 6/23

3

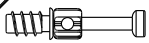
BSD x 2


BLL x4


VB x 4

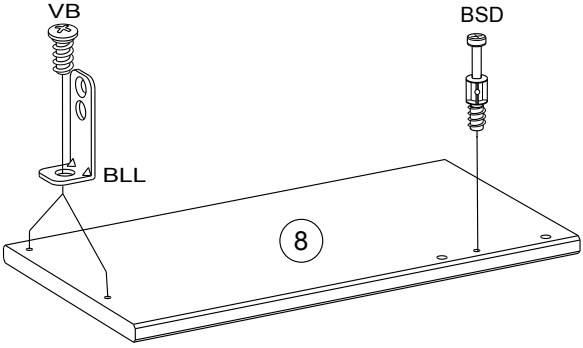

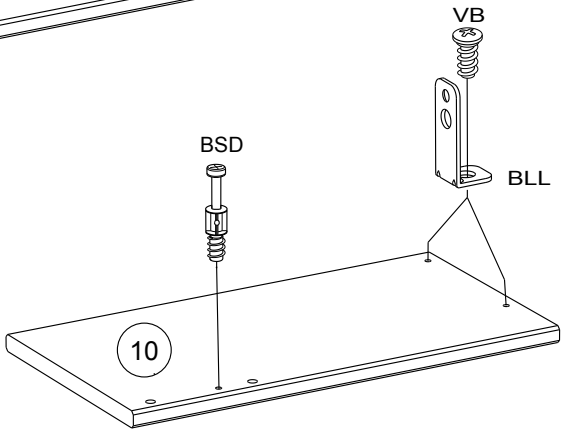

4


ADM x4

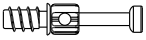
BSD x 2

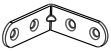
LN x 2


VG x 4

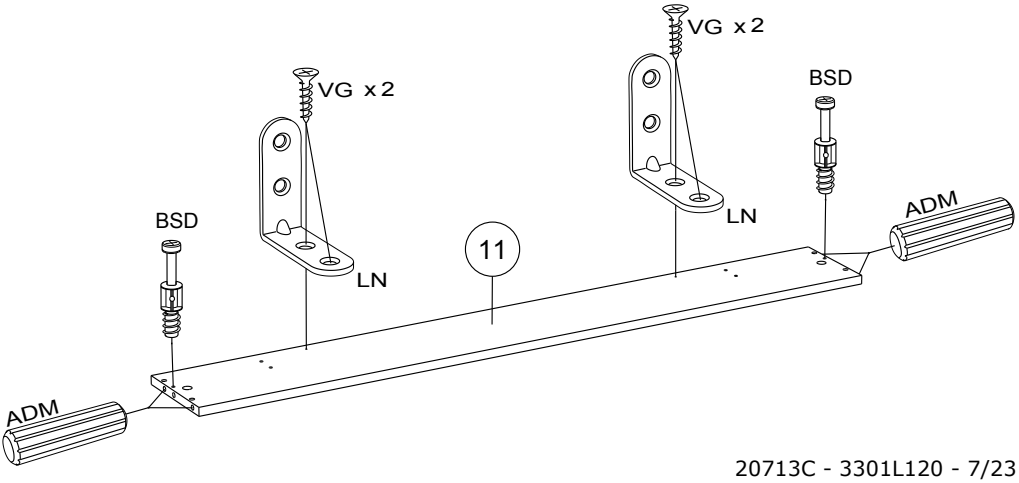

20713C - 3301L120 - 7/23

5

ADM x 2 ANK x 8 LN x 4 VG x 4

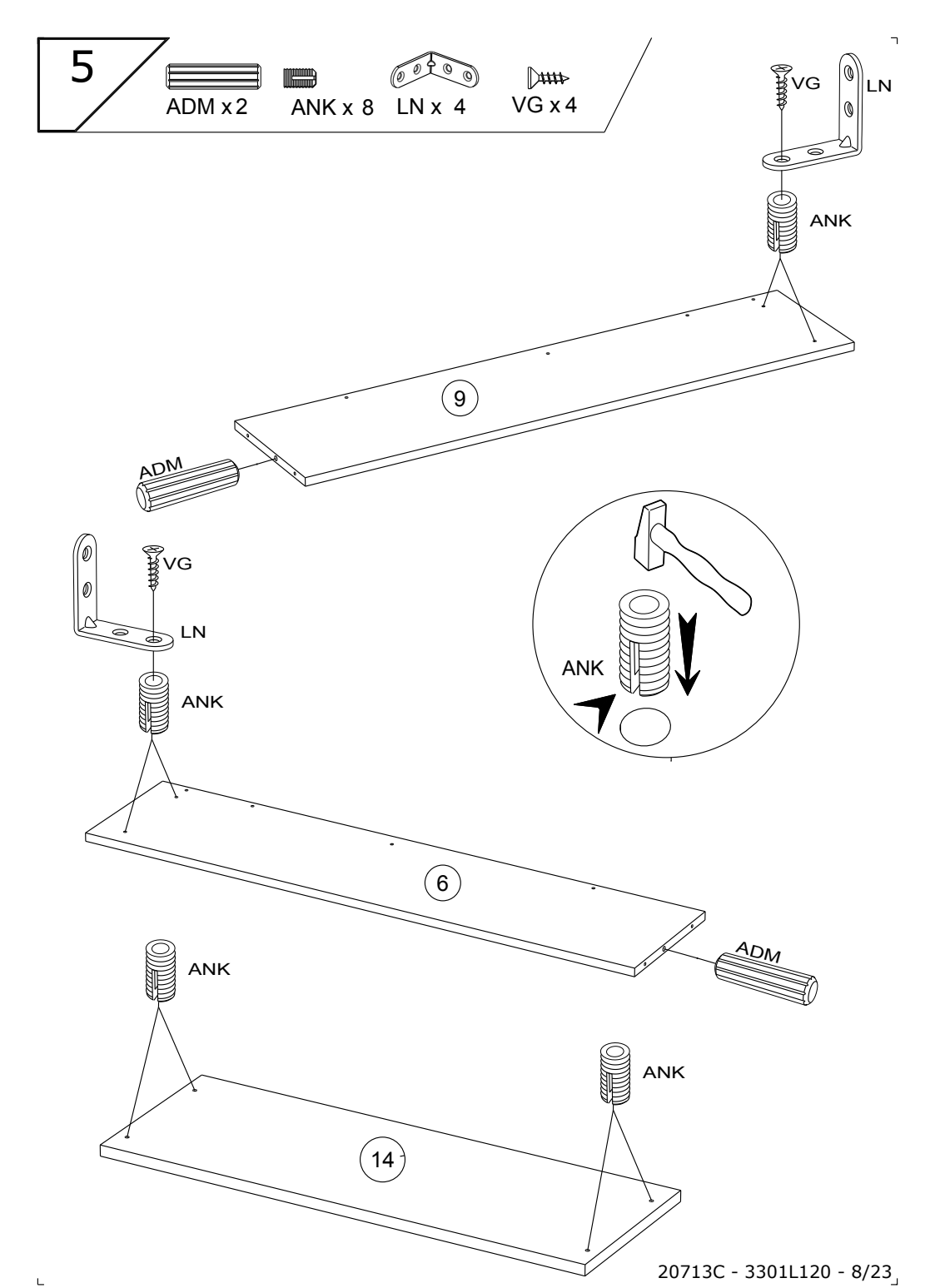

20713C - 3301L120 - 8/23

6


ADM x2


BLL x6


VB x 6

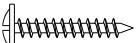
XN x 2


BXC x 2

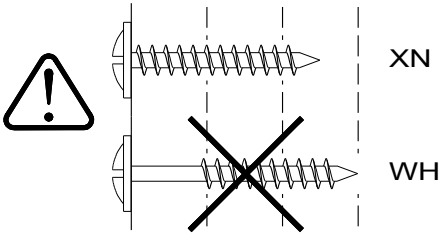

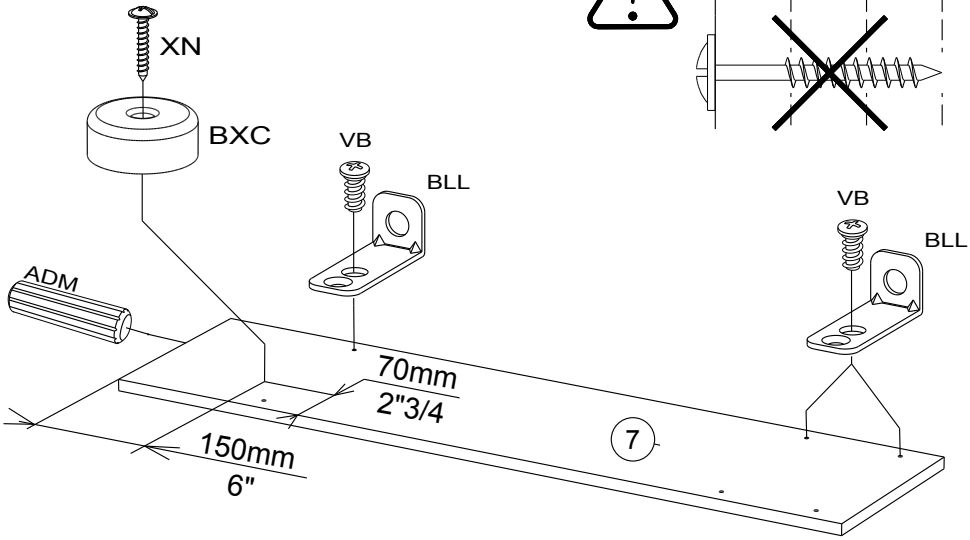

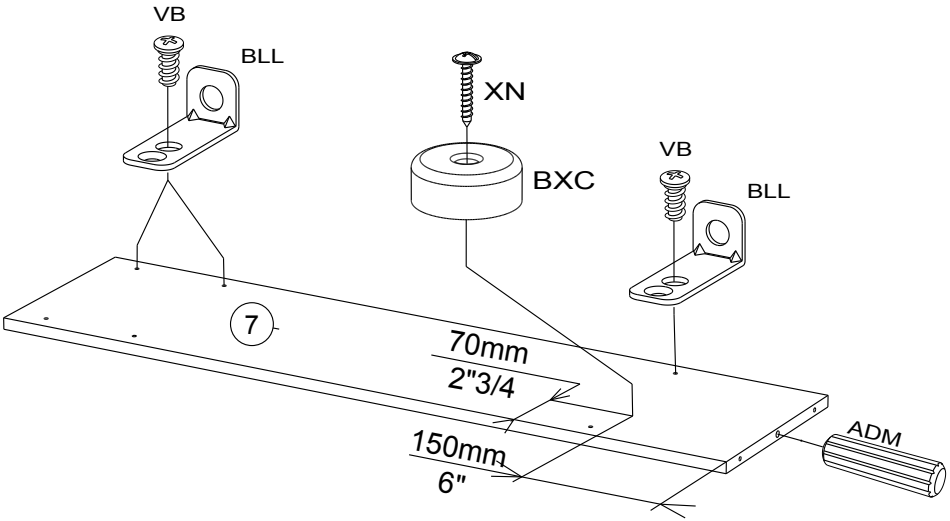

20713C - 3301L120 - 9/23

7

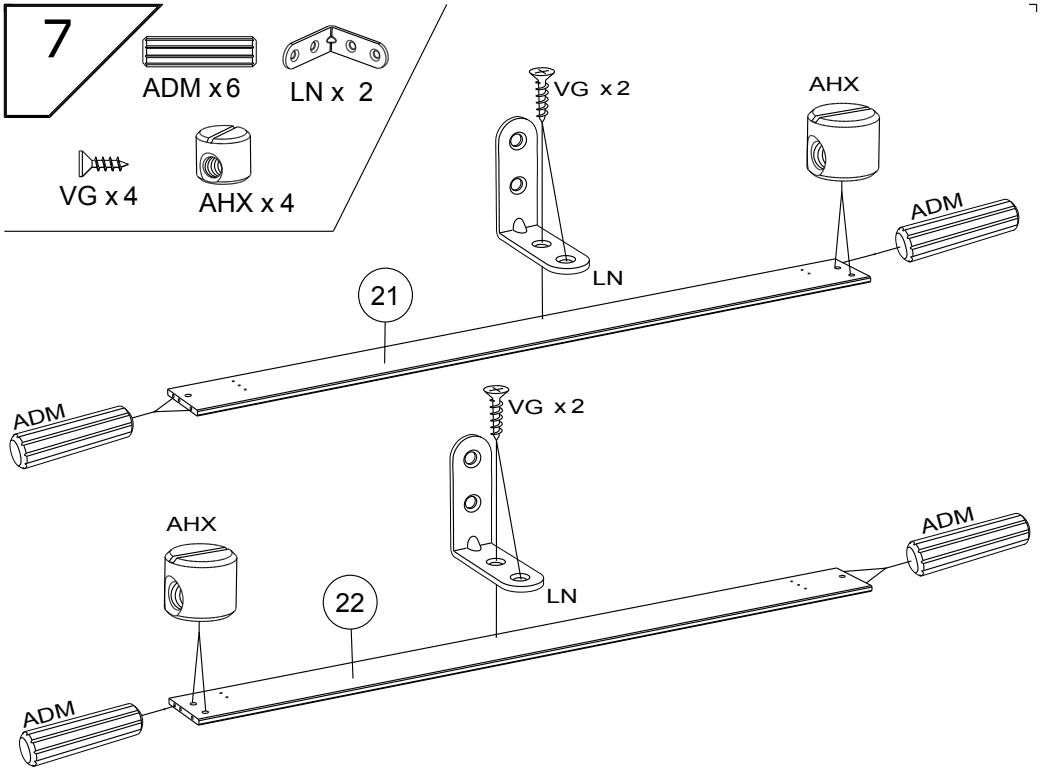

8

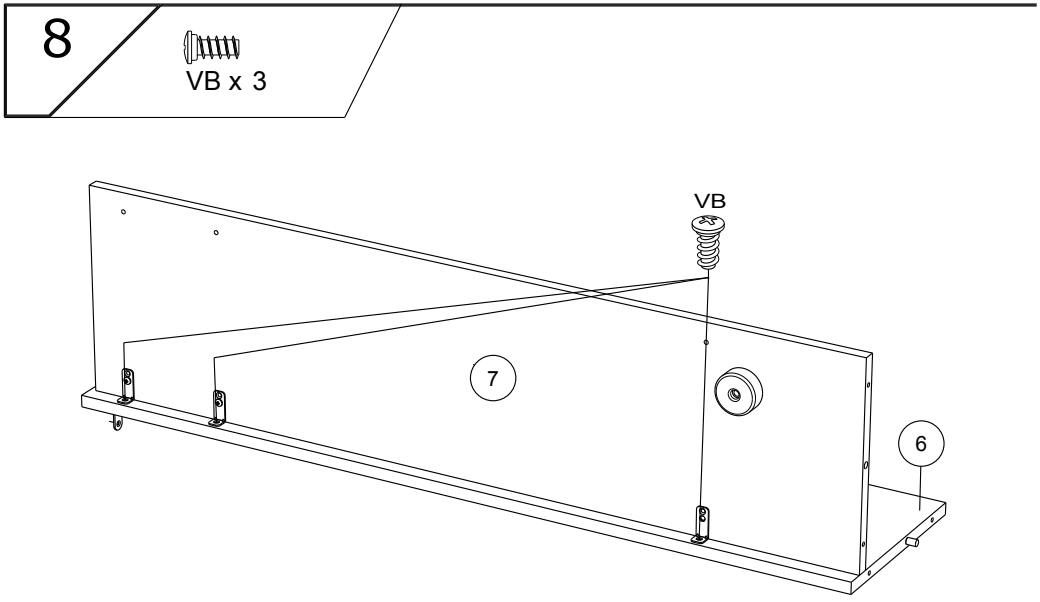

20713C - 3301L120 - 10/23

9

VB x 2

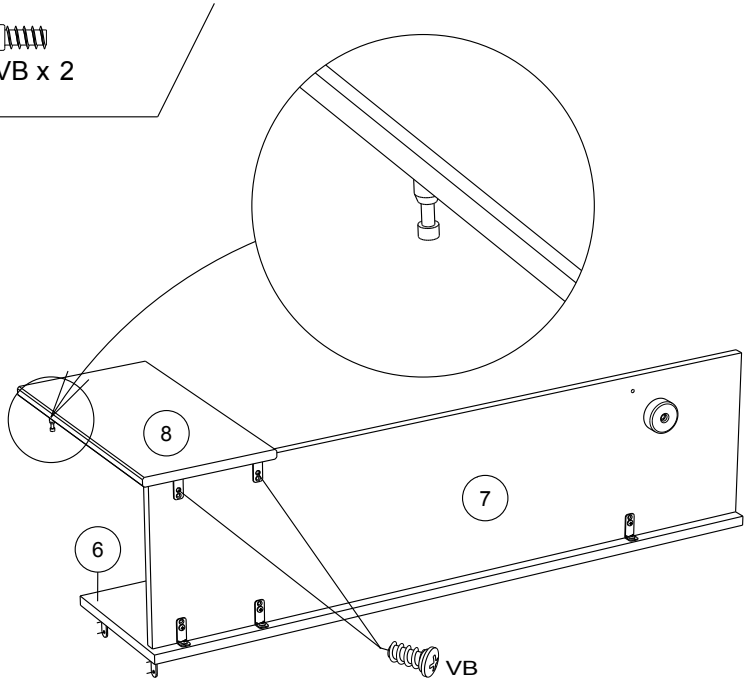

10

VB x 3

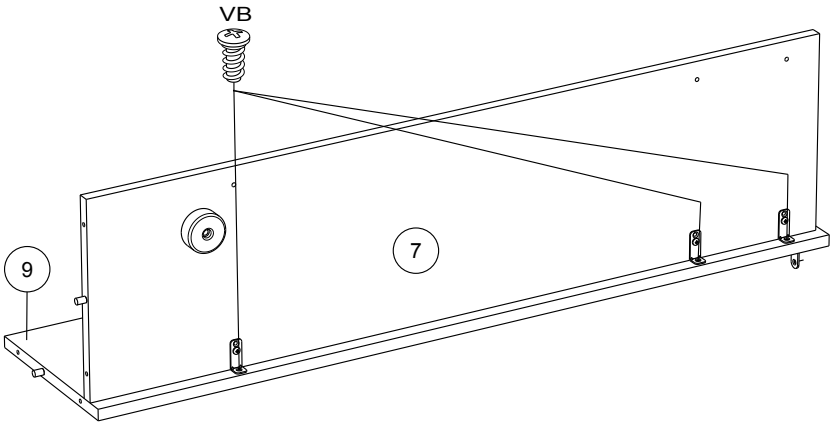

20713C - 3301L120 - 11/23

11



VB x 2

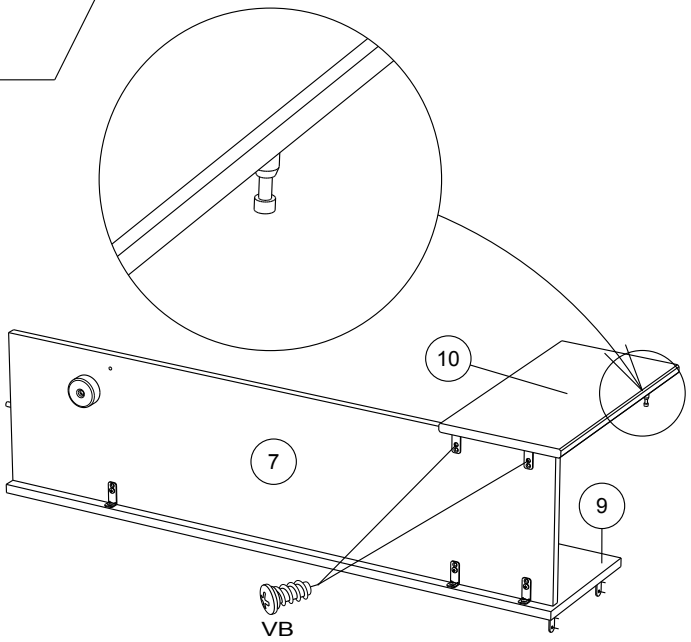

12



Ai x 2

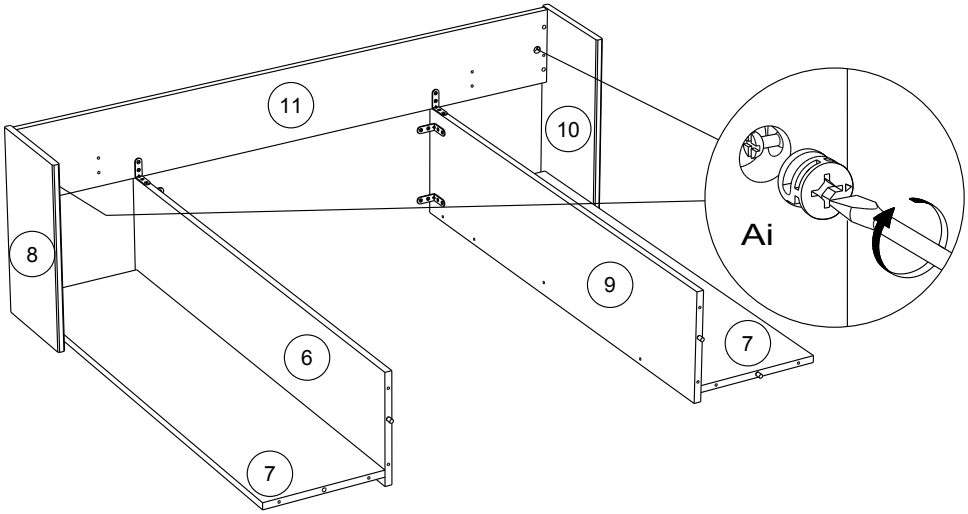

20713C - 3301L120 - 12/23

13

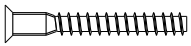

HW x 8



HV x1

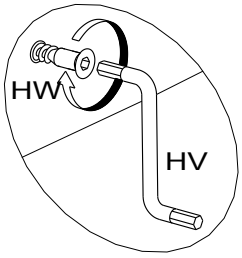

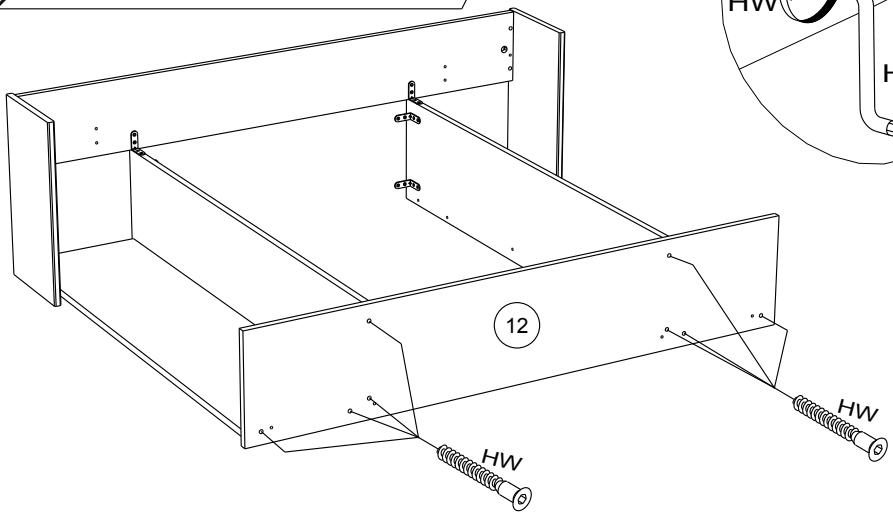

14



Ai x 2

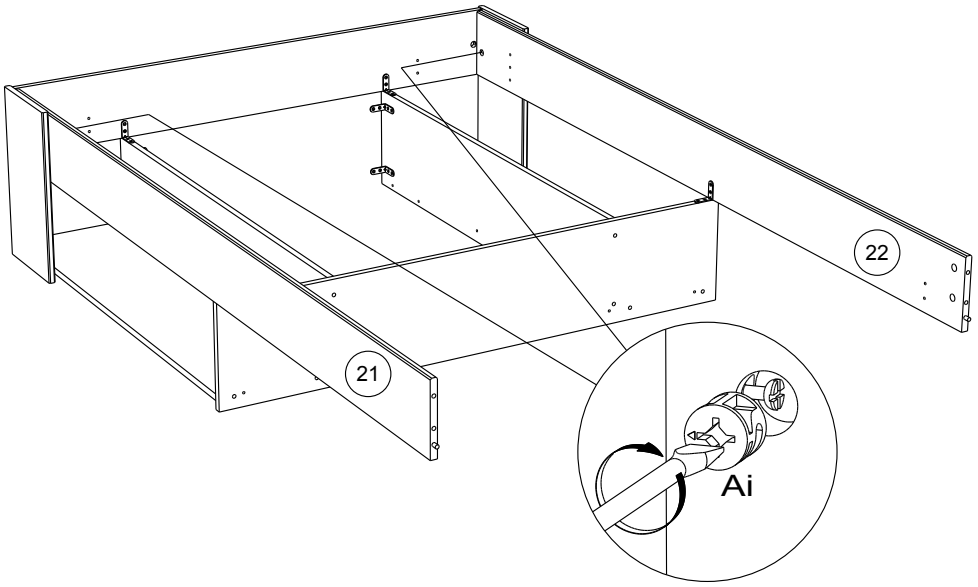

20713C - 3301L120 - 13/23

15

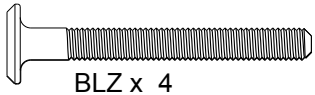



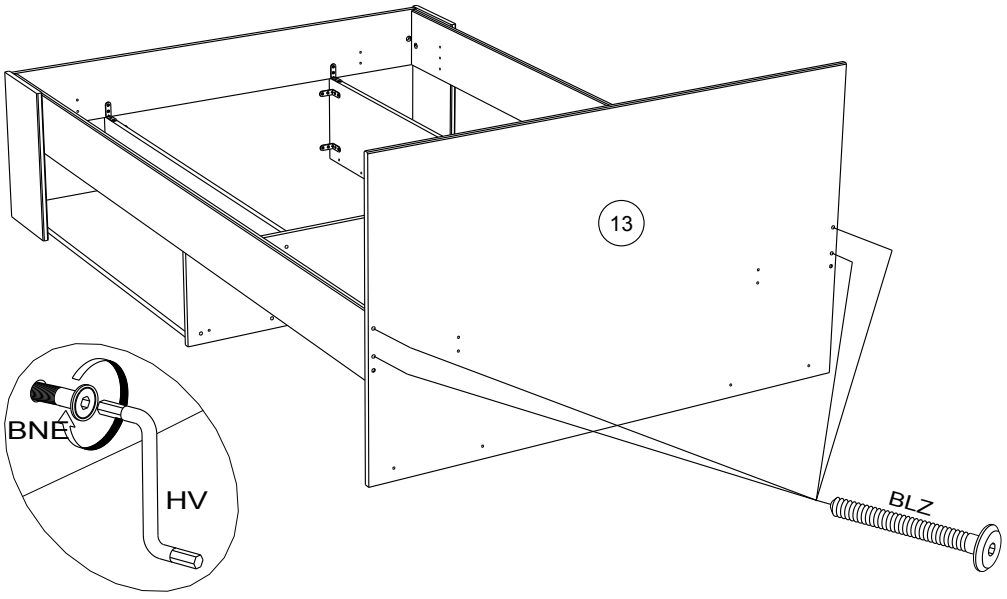

16



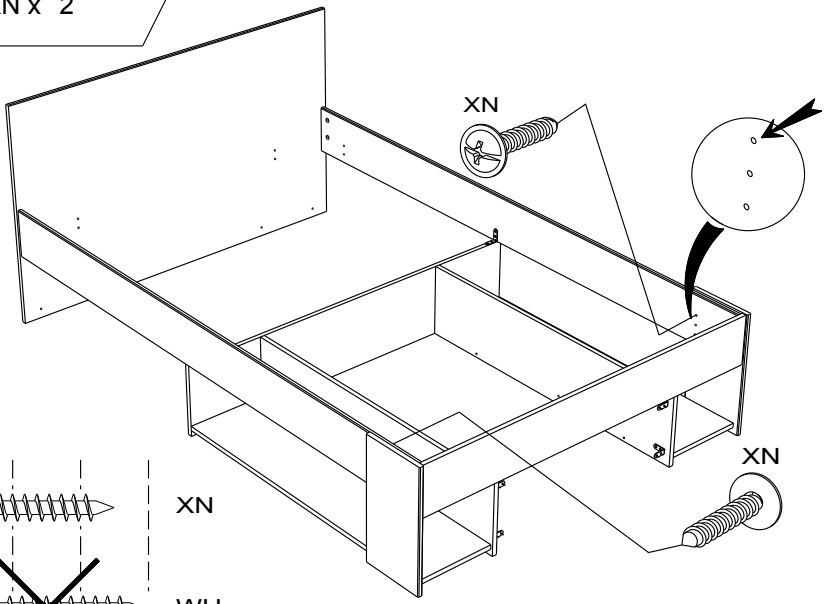

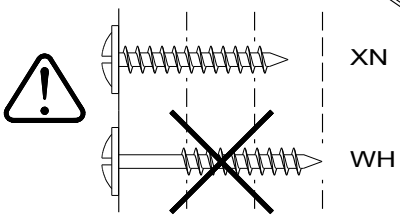

20713C - 3301L120 - 14/23

17

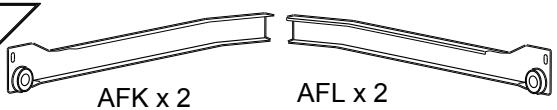

AFK x 2

AFL x 2



BWF x 8



VG x 4

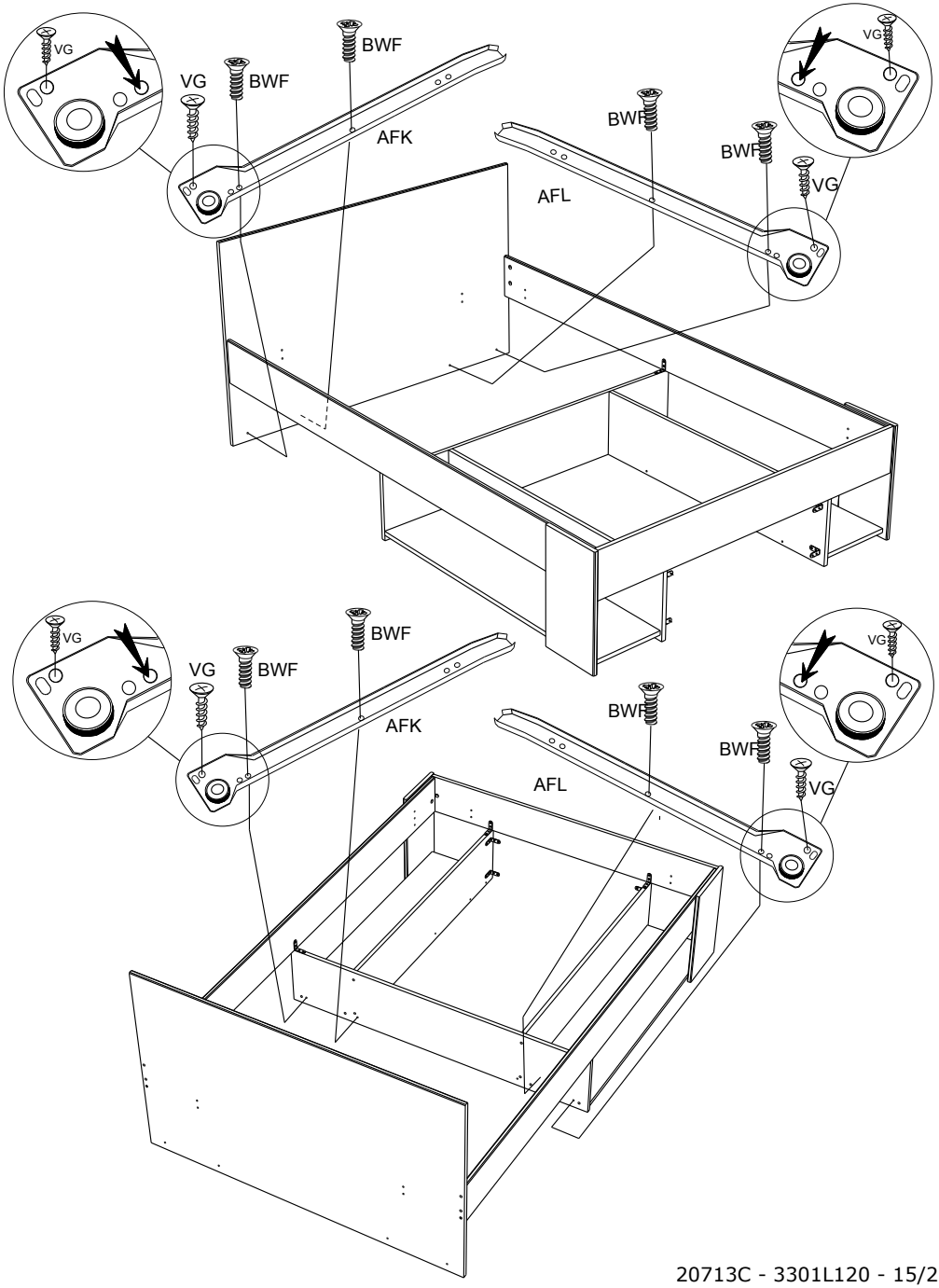

20713C - 3301L120 - 15/23

18



AFM x 2

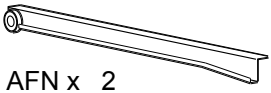

AFN x 2

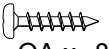

QA x 8



EP x4

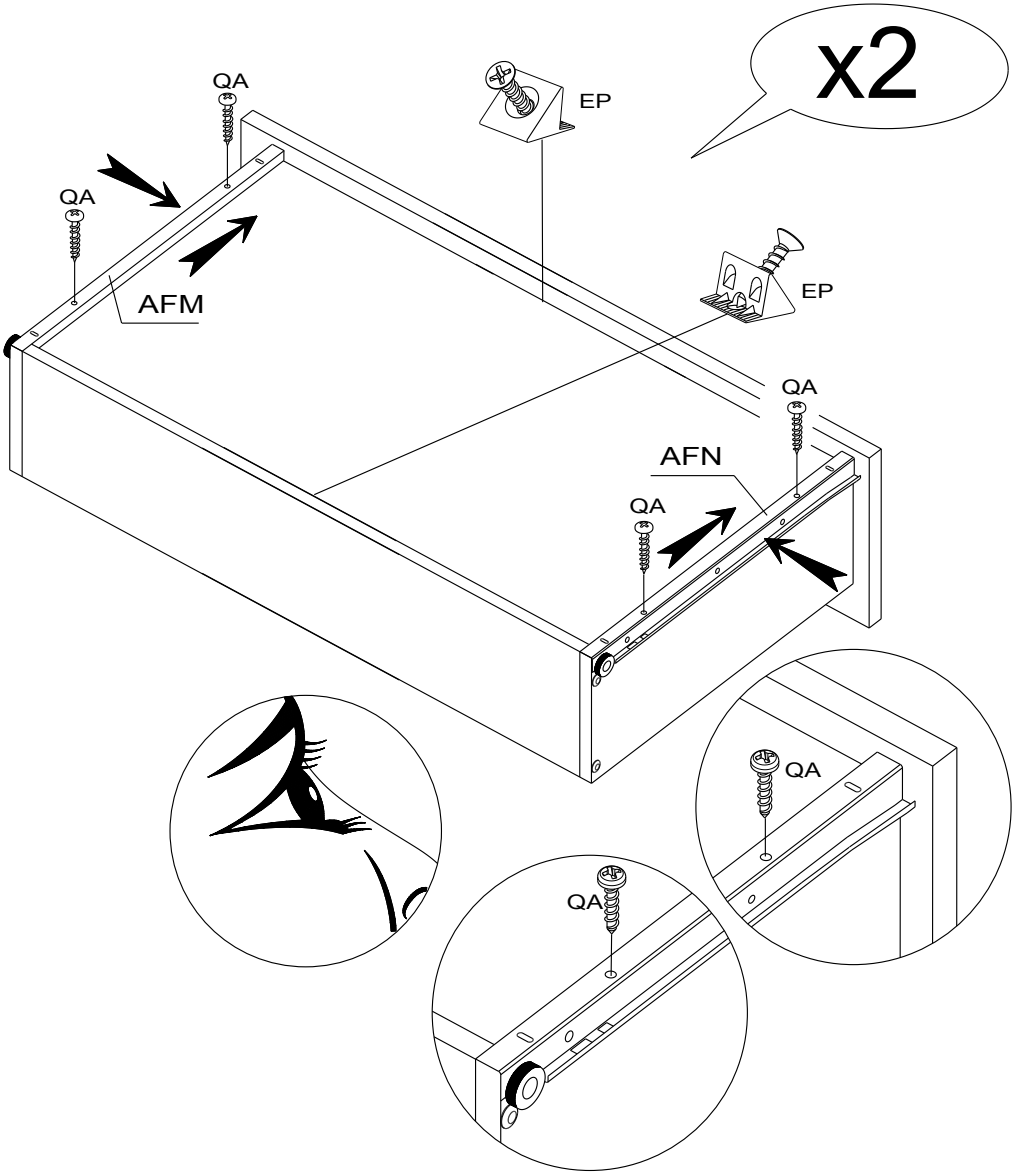

20713C - 3301L120 - 16/23

19

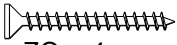

ZO x 4

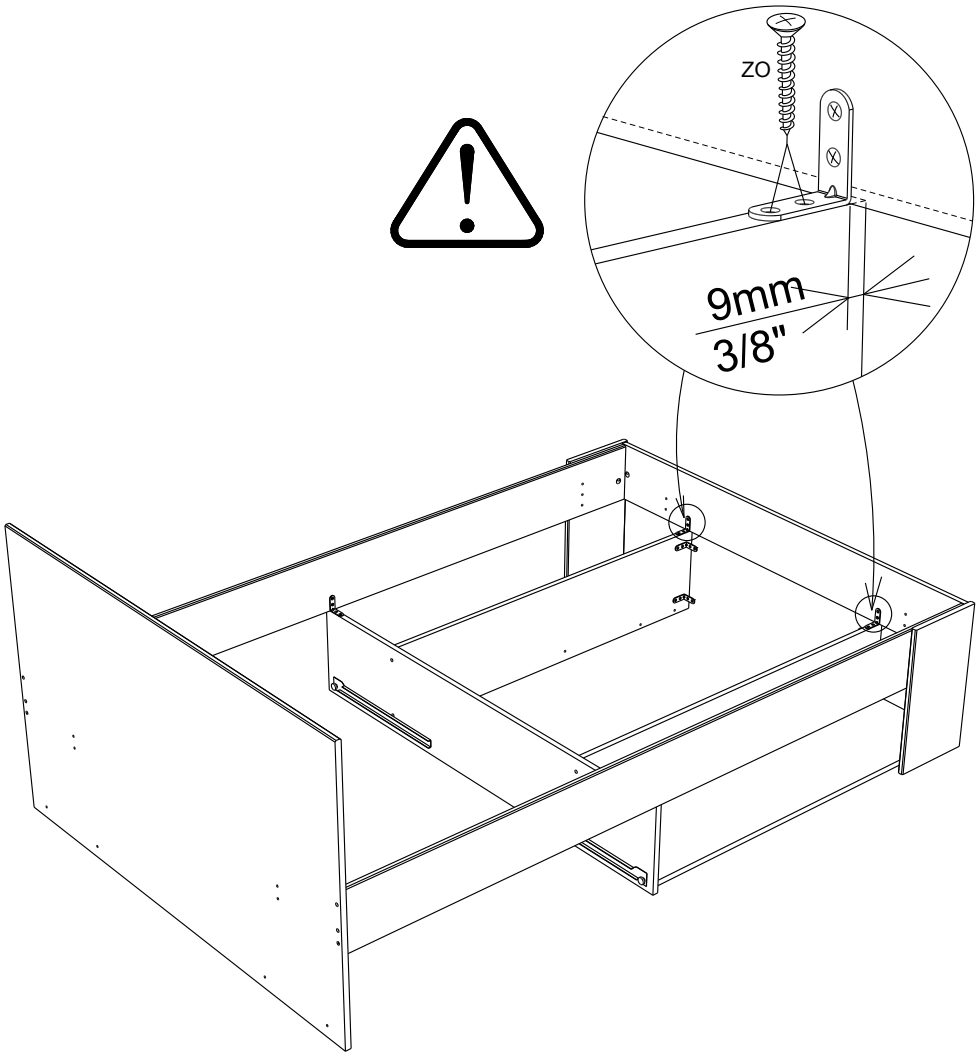

20713C - 3301L120 - 17/23

20

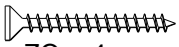

ZO x 4

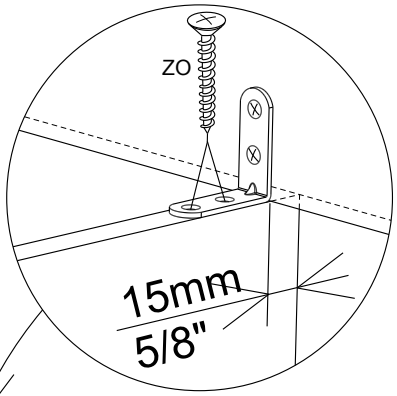

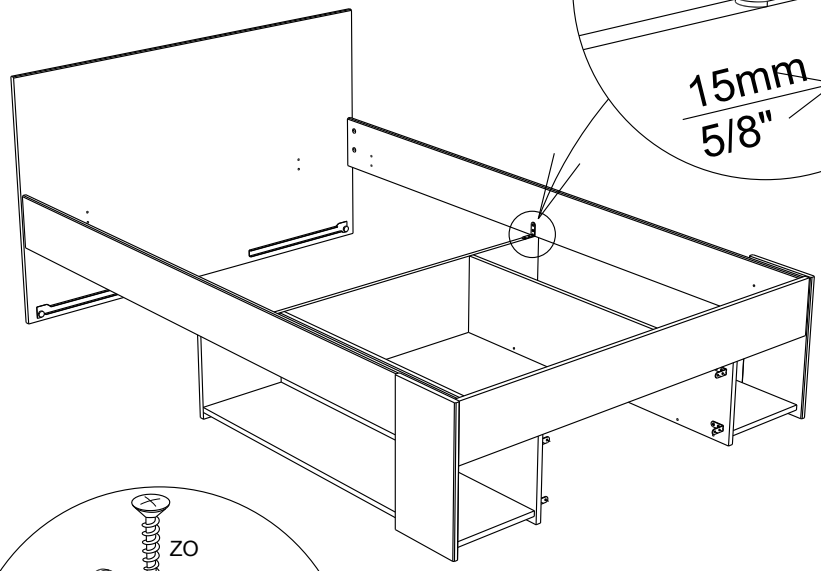

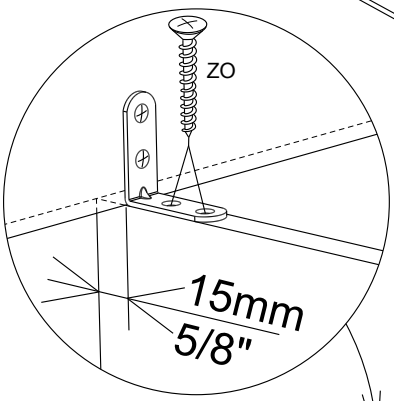

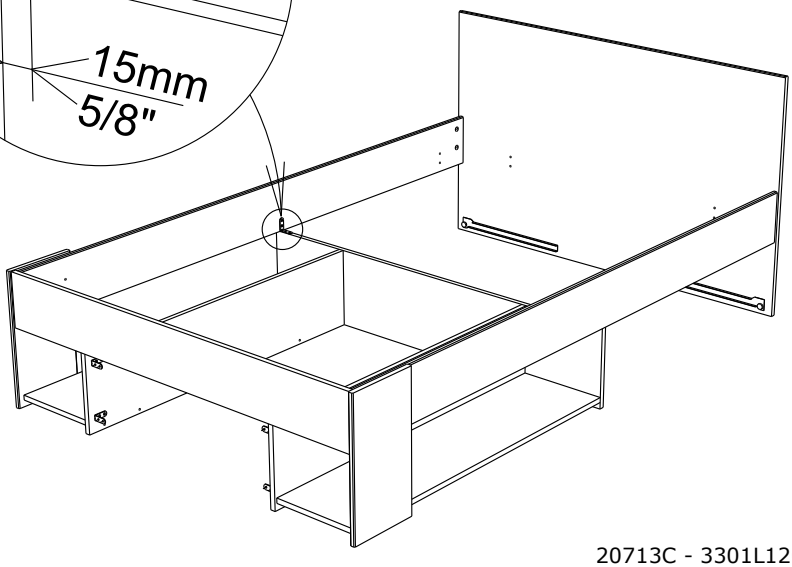

20713C - 3301L120 - 18/23

21



BLR x 4



VB x 16

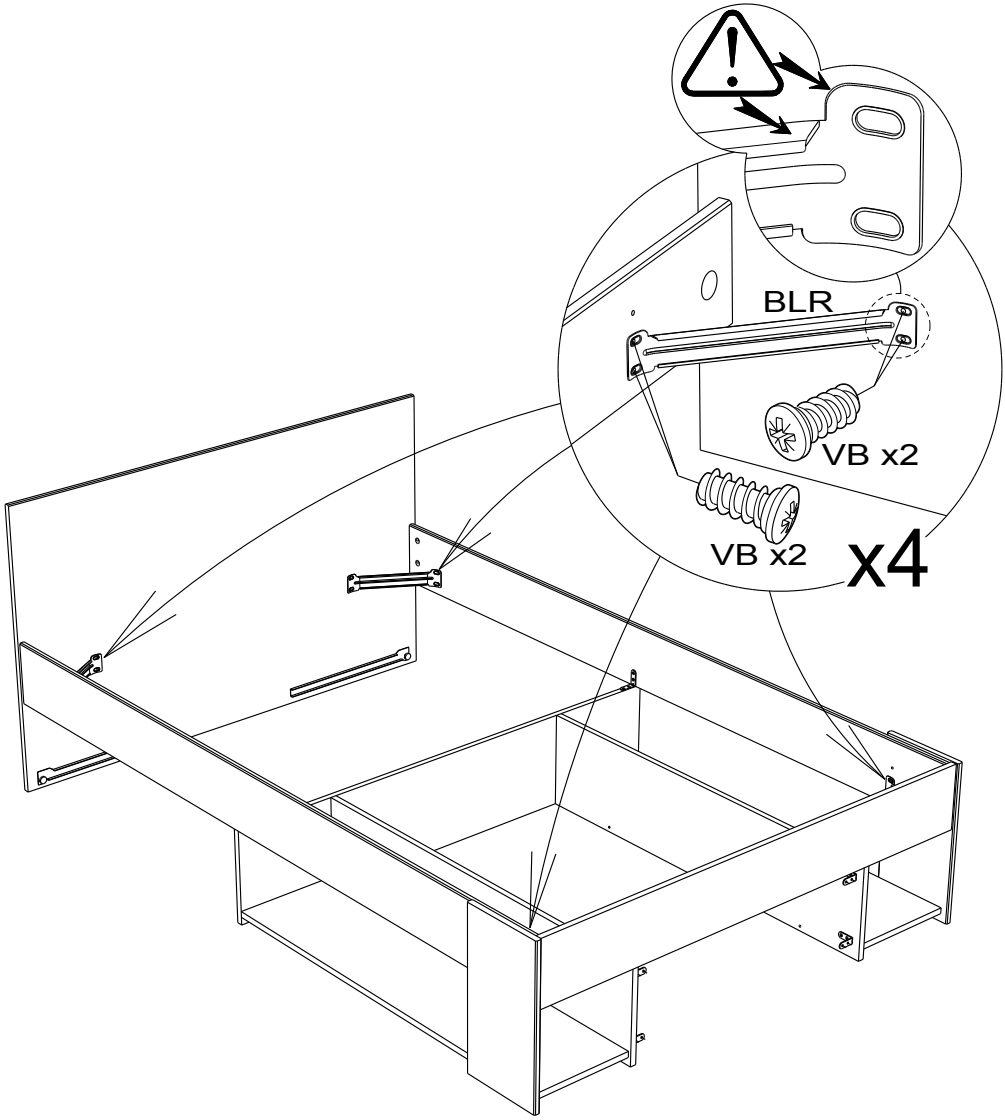

22

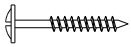

WH x 2

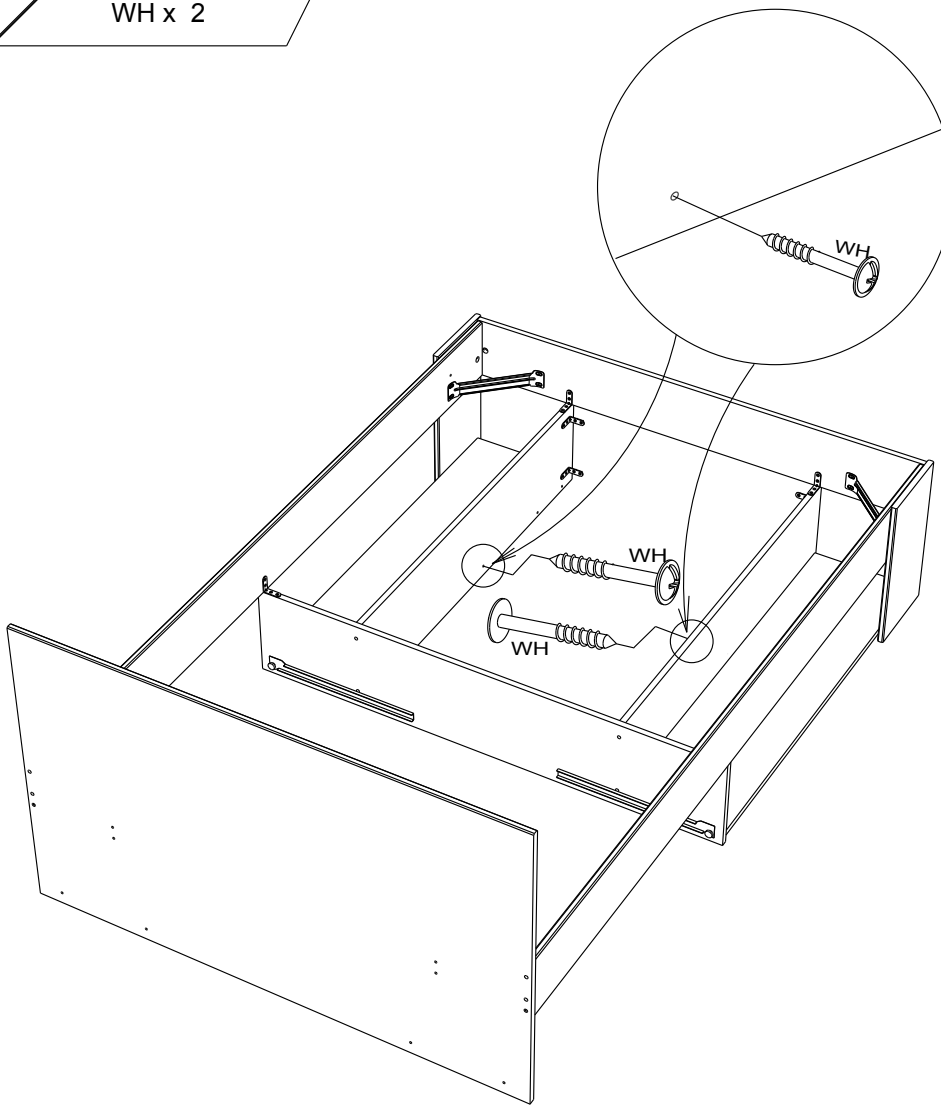

23

VG x 4

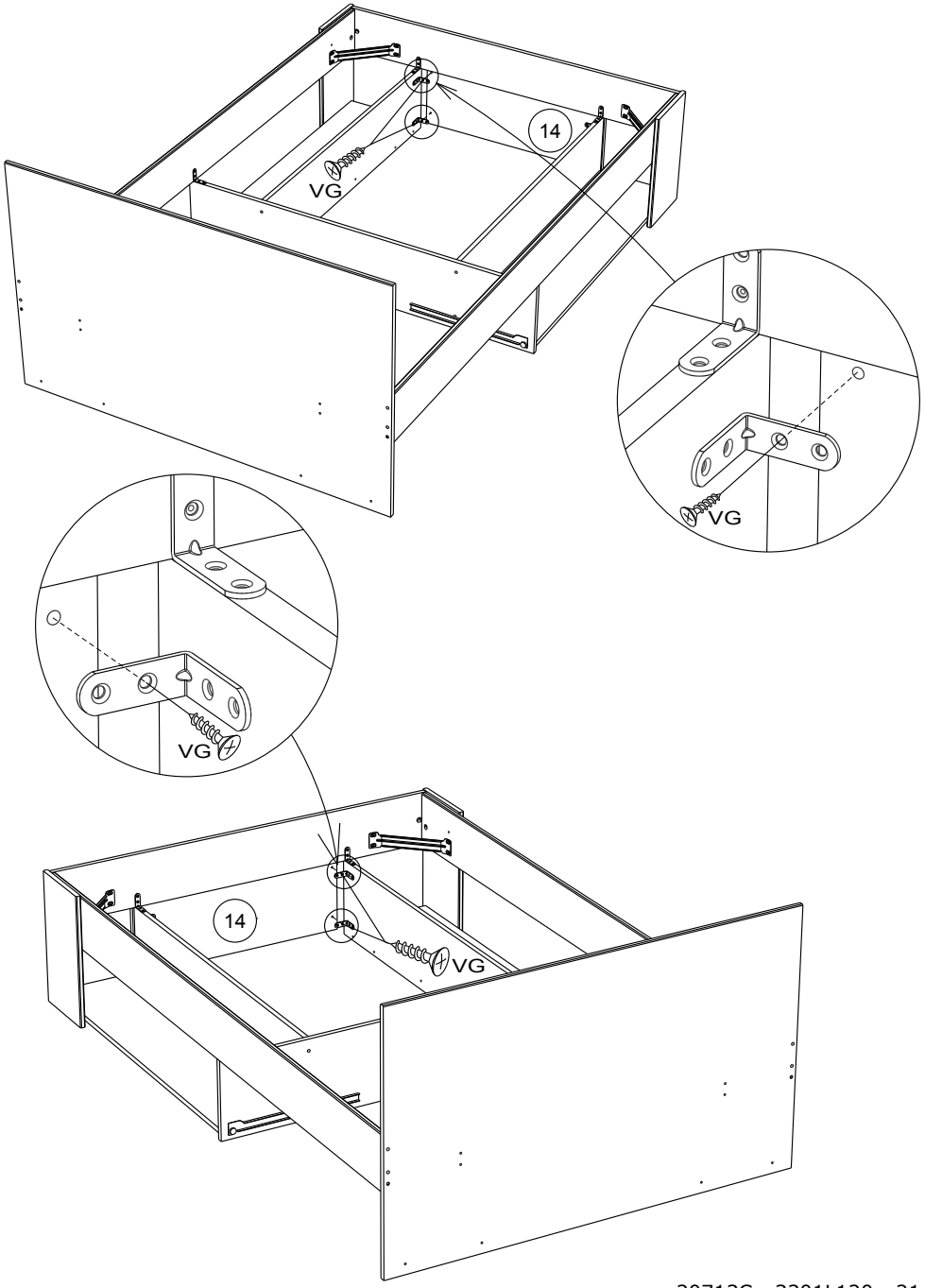

24

VG x 8

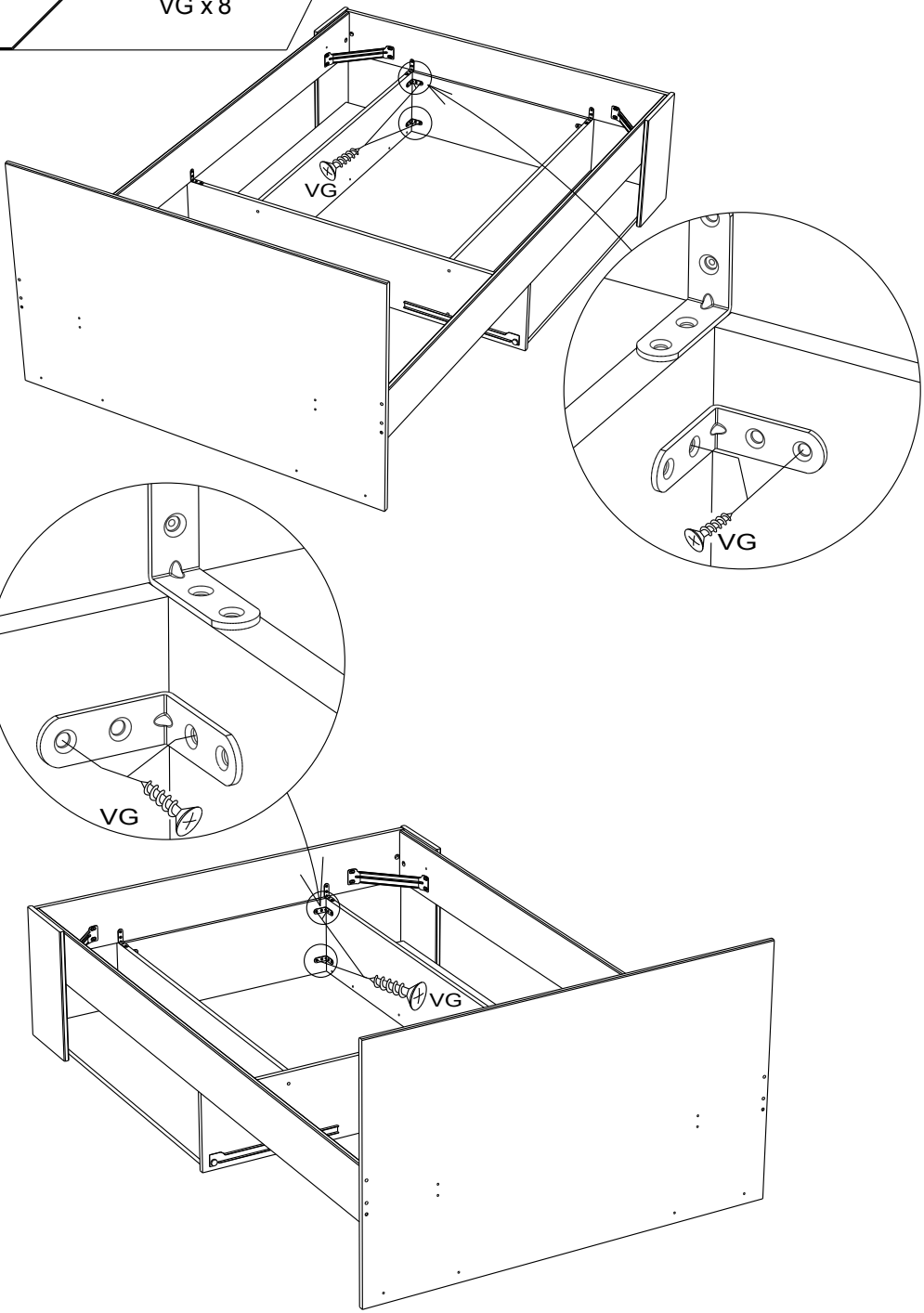

20713C - 3301L120 - 22/23

25



POi x2

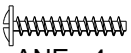

ANE x4

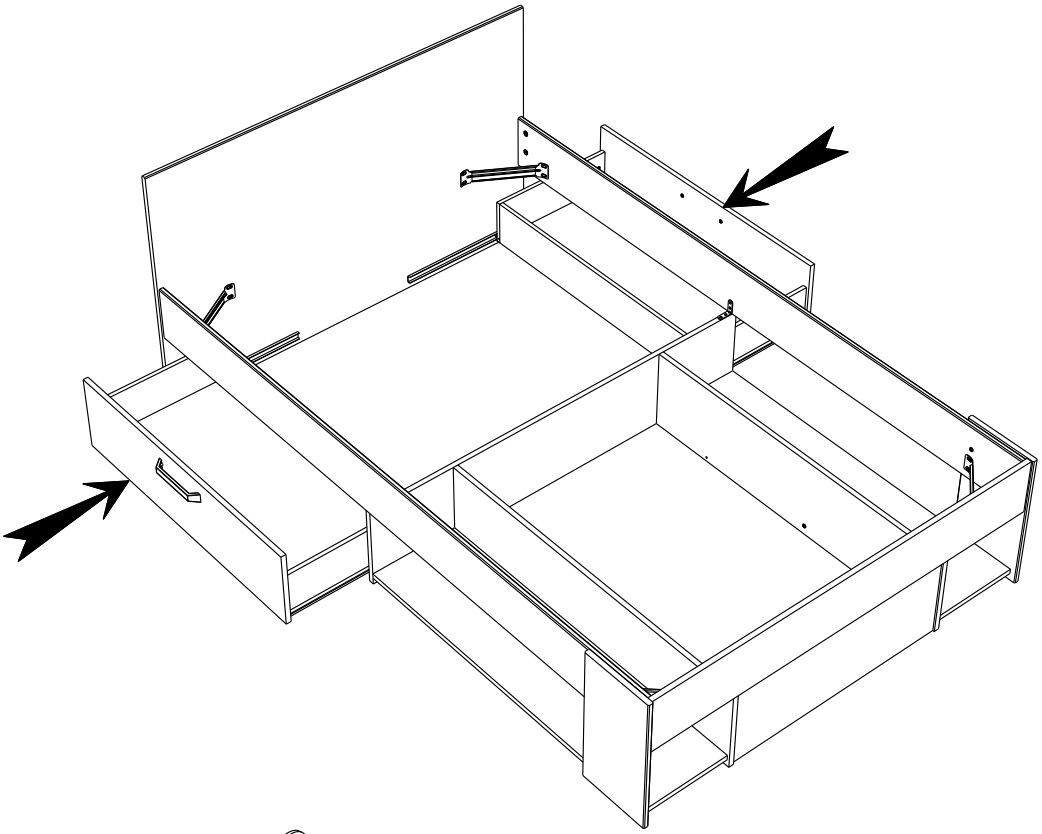

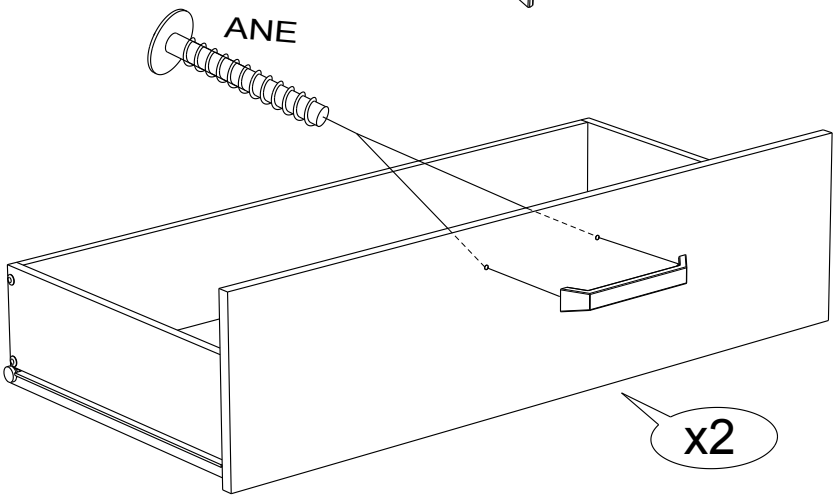

20713C - 3301L120 - 23/23